生産終了
Production end

製品仕様書

[一般仕様]

型式	RH(B)-12A	RH(B)-24A	RH(B)-100A	RH(B)-200A
定格電圧	DC 12V	DC 24V	AC 100V (50/60Hz)	AC 200V (50/60Hz)
電圧許容範囲	DC 9V～16V	DC 20V～30V	AC 90～110V	AC 180～220V
定格消費電流	0.8A	0.5A	65mA	30mA
	ブザー: 50mA (RHB型のみ)			
定格消費電力	9.6W	12.0W	6.2W	6.5W
	10.2W	13.2W	6.4W	6.7W
使用周囲温度	- 30℃ ～ + 80℃		- 30℃ ～ + 60℃	
使用周囲湿度	90%RH以下、結露なきこと			
保存周囲温度	- 30℃ ～ + 80℃		- 30℃ ～ + 60℃	
保存周囲湿度	90%RH以下、結露なきこと			
取付場所	屋内/屋外			
取付方向	屋内:正・横・逆方向　　屋外:正方向			
保護等級	IP23 (IEC 60529) (SZ-200A使用時: IP55)			
環境条件	正方向取付け			
耐振動性	70m/s² JIS D 1601-1995 70段階 3種/B種 に合格		45m/s² JIS D 1601-1995 45段階 3種/B種 に合格	
絶縁抵抗			電源充電部と非充電金属部間 DC500Vメガにて1MΩ以上	
耐電圧			電源充電部と非充電金属部間 以下の電圧にて1分間	
			AC1000V	AC1500V
閃光数	170±25 回/分			
電球	12V10W	24V10W	12V5W	
	(口金型式:BA15S / ガラス球形状:G18)			
音圧レベル(RHB型のみ)	90dB以上 (音量調節不可)			
環境条件	音開口部方向/at 1m/A特性			
裸光度	8,000cd	5,200cd	3,340cd	
質量(公差:±10%)	0.4kg		0.6kg	
外形寸法	別紙外観図面参照			
適合規格	EMC指令 (EN 61000-6-4, EN 61000-6-2) RoHS指令 (EN 50581)			
備考	CEマーキング適合			

・型式構成

RH Ⅰ - Ⅱ A - Ⅲ

Ⅰ 仕様	Ⅰ 電圧仕様	Ⅲ グローブ色
B:回転・ブザー	12:DC12V	R:赤
無:回転のみ	24:DC24V	Y:黄
	100:AC100V	G:緑
	200:AC200V	B:青

No.RH-100A-W00G-1_2

株式会社パトライト

生産終了
Production end

ターミナル部詳細図

RH-12A/24A/100A/200A

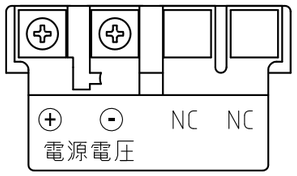

RHB-12A/24A

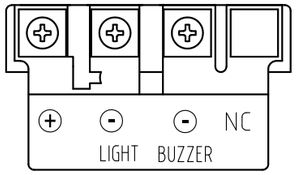

RHB-100A/200A

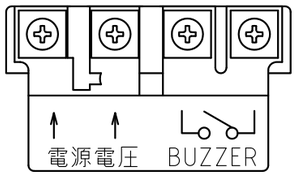

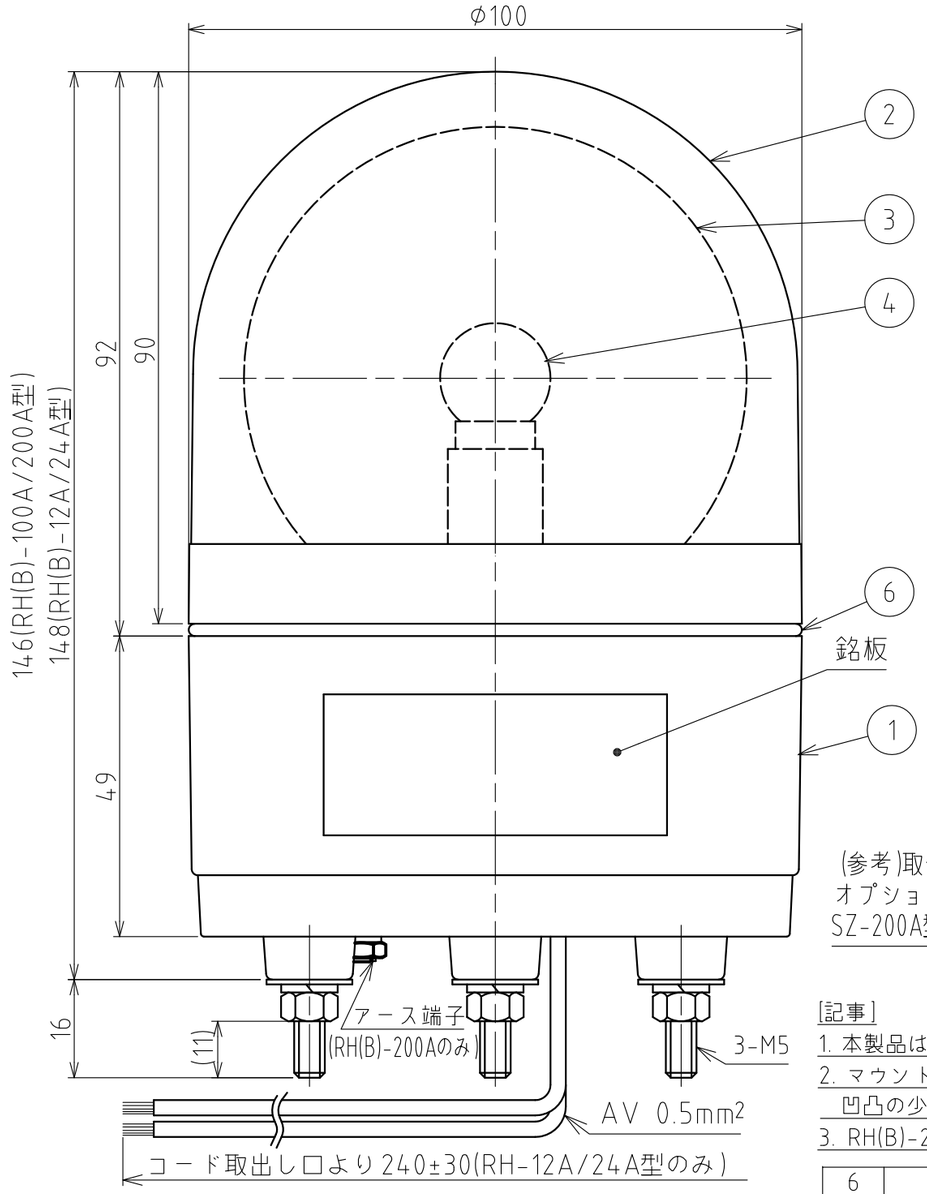

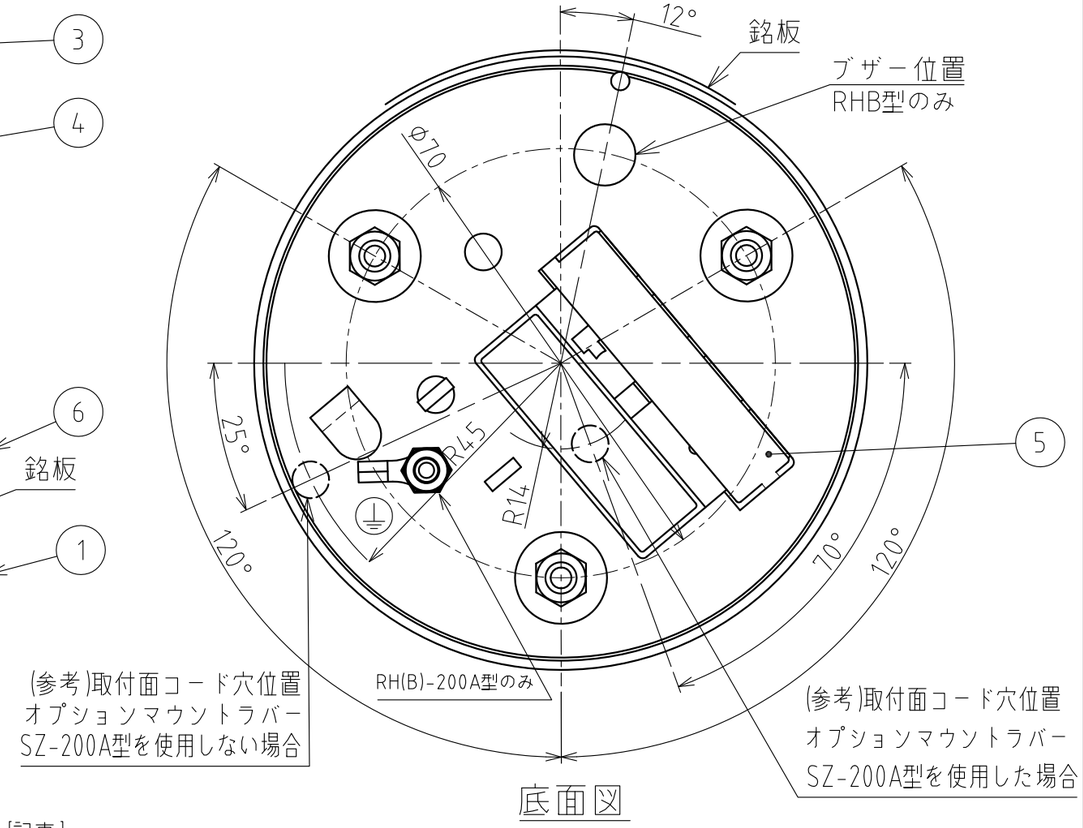

底面図

[記事]

1. 本製品は、端子台方式のため、電源線を付属していません。(RH-12A/24A型は電源線を取付け)
2. マウントラバー(SZ-200A型)を取り付けて使用する場合は、防水性(IP55)を確保するため
凹凸の少ない、平らな取付面をお選びください。
3. RH(B)-200A型は、底面のアース端子からアース接続してください。

配線例

RH-12A/24A/100A/200A

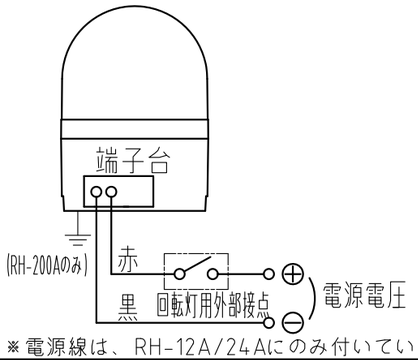

RHB-12A/24A

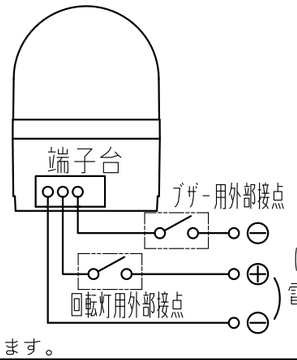

RHB-100A/200A

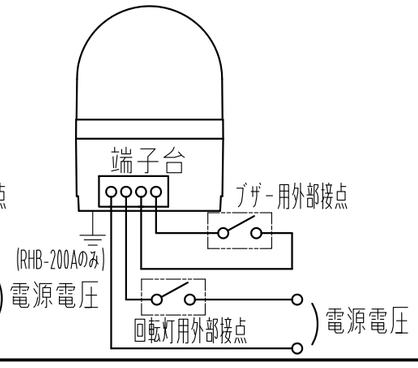

※電源線は、RH-12A/24Aにのみ付いています。

番号 No.	部品名 Part Name	品目コード Part No.	数量 Qty.	材料 & 寸法 & 処理 Material & Size & Finish	記事 Remarks
6	Oリング	-	1	NBR 黒	DC仕様のみ
5	端子台カバー	-	1	PC樹脂	透明
4	電球	-	1		仕様表参照
3	反射鏡	-	1	PC樹脂/アルミ真空蒸着	
2	グローブ	-	1	PC樹脂	赤·黄·緑·青
1	ケース	-	1	ABS樹脂	ライトグレー

外観図面
Outer Dimension Drawing

株式会社 パトライト
PATLITE Corporation

RH-100A-W00G-2_2