生産終了
Production end

製品仕様書

[一般仕様]

型式	PSE-M1	PSE-M2
定格電圧	DC12/24V	AC100/200/230V (50/60Hz)
電圧許容範囲	DC10.8V～26.4V	AC90V～253V (50/60Hz)
定格消費電力 最大	3.0W	3.2W
使用周囲温度	－10℃ ～+60 ℃	
使用周囲湿度	90 %RH以下、結露なきこと	
保存周囲温度	－10℃ ～+60 ℃	
保存周囲湿度	90 %RH以下、結露なきこと	
取付場所	屋内/屋外	
取付方向	正･横･逆方向(横･逆方向は屋内のみ)	
保護等級	IP23(IEC 60529)	
環境条件	十分強度のある平面に設置すること	
耐振動性	45m/s^2	
絶縁抵抗	電源充電部と非充電金属部間 DC500Vメガにて1MΩ以上	
耐電圧	電源充電部と非充電金属部間 以下の電圧にて1分間	
	AC500V	AC1500V
点滅回数	110±10回/分 (トリプルフラッシュ)	
光度	赤:13.0cd以上　黄:22.0cd以上　緑:22.0cd以上　青: 4.5cd以上	
質量(公差:±10%)	0.30 kg	0.35 kg
外形寸法	別紙外観寸法図参照	
適合規格	RoHS指令 (EN 50581)	
	EMC指令 (EN 55015, EN 61547)	EMC指令 (EN 55015, EN 61547, EN61000-3-2, EN61000-3-3)
	-	低電圧指令 (EN 60598-1, EN 60598-2-1, EN62471)
	FCC Part15 SubpartB Class B	-
備考	この製品は、EN規格に適合しており、CEマーキングを表示しています。 付属品：ばね座金(x3)、平座金(x3)、六角ナット(x3)、取扱説明書	

No. PSE-.-PDFB-1_2

株式会社 パトライト

生産終了
Production end

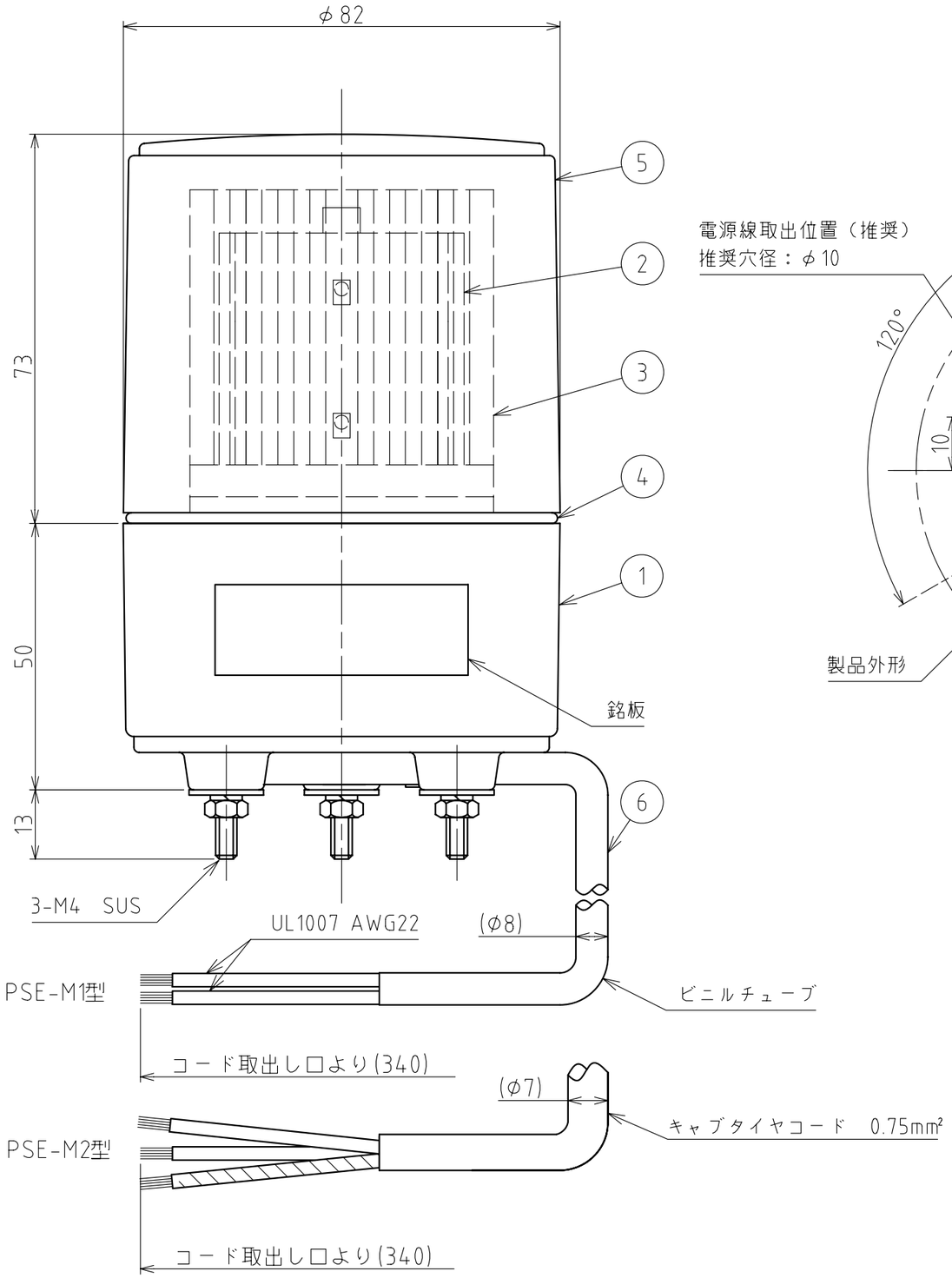

外観寸法図

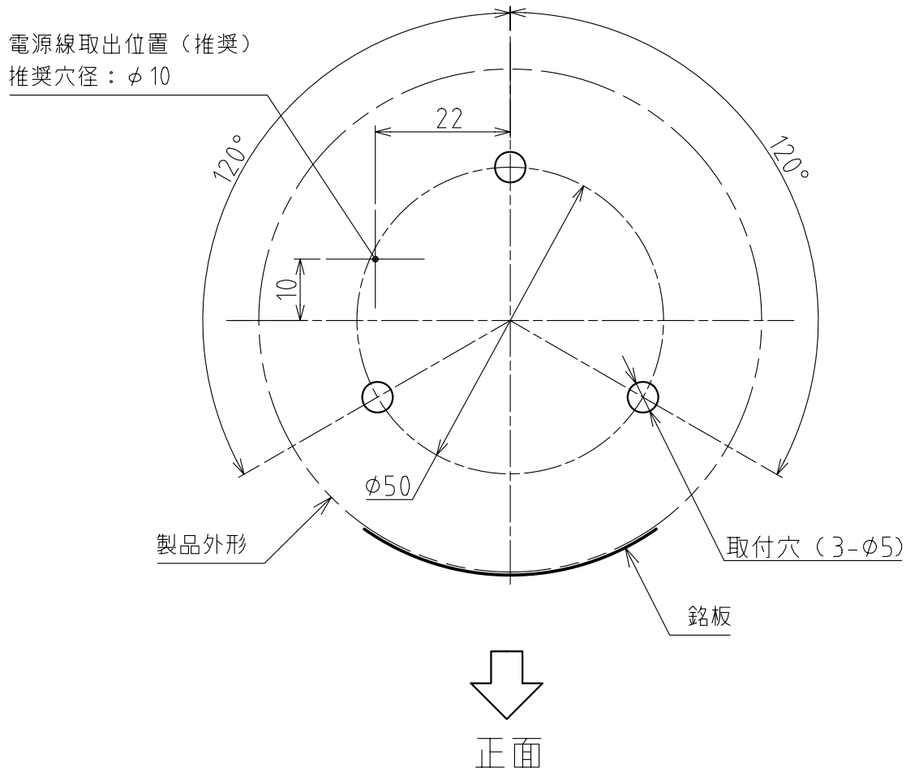

取付面寸法図

配線例

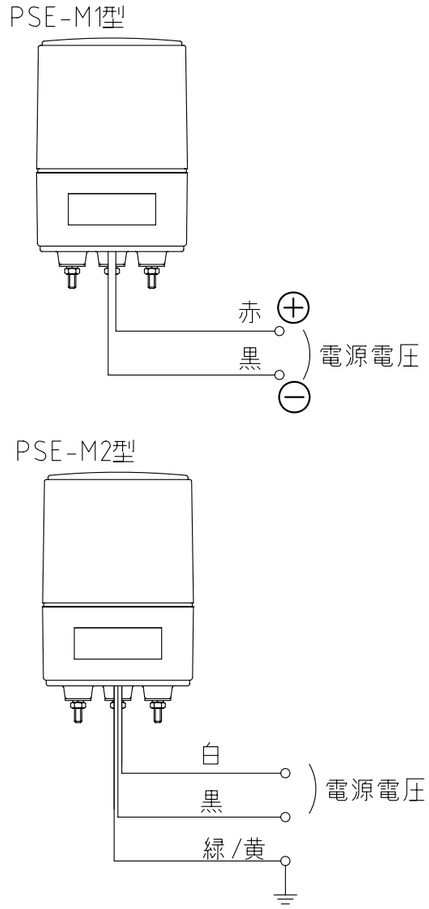

番号 No.	部品名 Part Name	品目コード Part No.	数量 Qty.	材料 & 寸法 & 処理 Material & Size & Finish	記事 Remarks
6	電源線組立	-	1		
5	グローブ	-	1	PC樹脂	赤・黄・緑・青
4	Oリング	-	1	シリコン	グレー
3	カットレンズ	-	1	PC樹脂	透明
2	LEDユニット	-	1		赤・白・緑・青
1	ケース	-	1	ABS樹脂	ライトグレー

PSE-M1/M2型 外観寸法図

株式会社 パトライト
PATLITE Corporation

PSE-.-PDFB-2_2