製品仕様書

生産終了
Production end

[一般仕様]

製品名	小型表示灯			
型式	PS－24			
定格電圧	AC/DC 24V （50 / 60Hz）			
電圧許容範囲	定格電圧 ±10 %			
定格消費電流	0.45 A			
定格消費電力	10 W			
使用周囲温度	-30 ℃ ～ +60 ℃			
取付方向	屋内	正・逆・横	屋外	正方向のみ
保護等級	IP23 （正方向取付のみ）			
耐振動性	19.6m/s^2 （JIS D 1601-1990 2段階 3種／B種 に合格）			
裸光度	2300mcd 以上			
質量（公差：± 10%）	0.3 kg			
使用電球	24V 10W 口金：BA15S ／ バルブ：G18			
外形寸法	別紙外観図面 参照			

指定外公差 General tolerance	角度公差 Angular tolerance ±[°]					寸法公差 Dimensional tolerance ±[mm]						
	短辺長さ Length of short side		～10	～50	～100	100～			～6	6～30	30～120	120～300	300～1000
	精	f	1	0.5	0.3	0.1	精	f	0.05	0.1	0.2	0.4	0.6
	中	m					中	m	0.1	0.3	0.5	0.7	1
	粗	v	3	1.5	1	0.5	粗	c	0.3	0.5	1	1.2	2

図番 Drawing No.			ページ Page
PS-24-W00			2 / 2
改訂 Rev.	年月日 Date	改訂履歴 Revisions	
A	02.Oct.'18		

生産終了
Production end

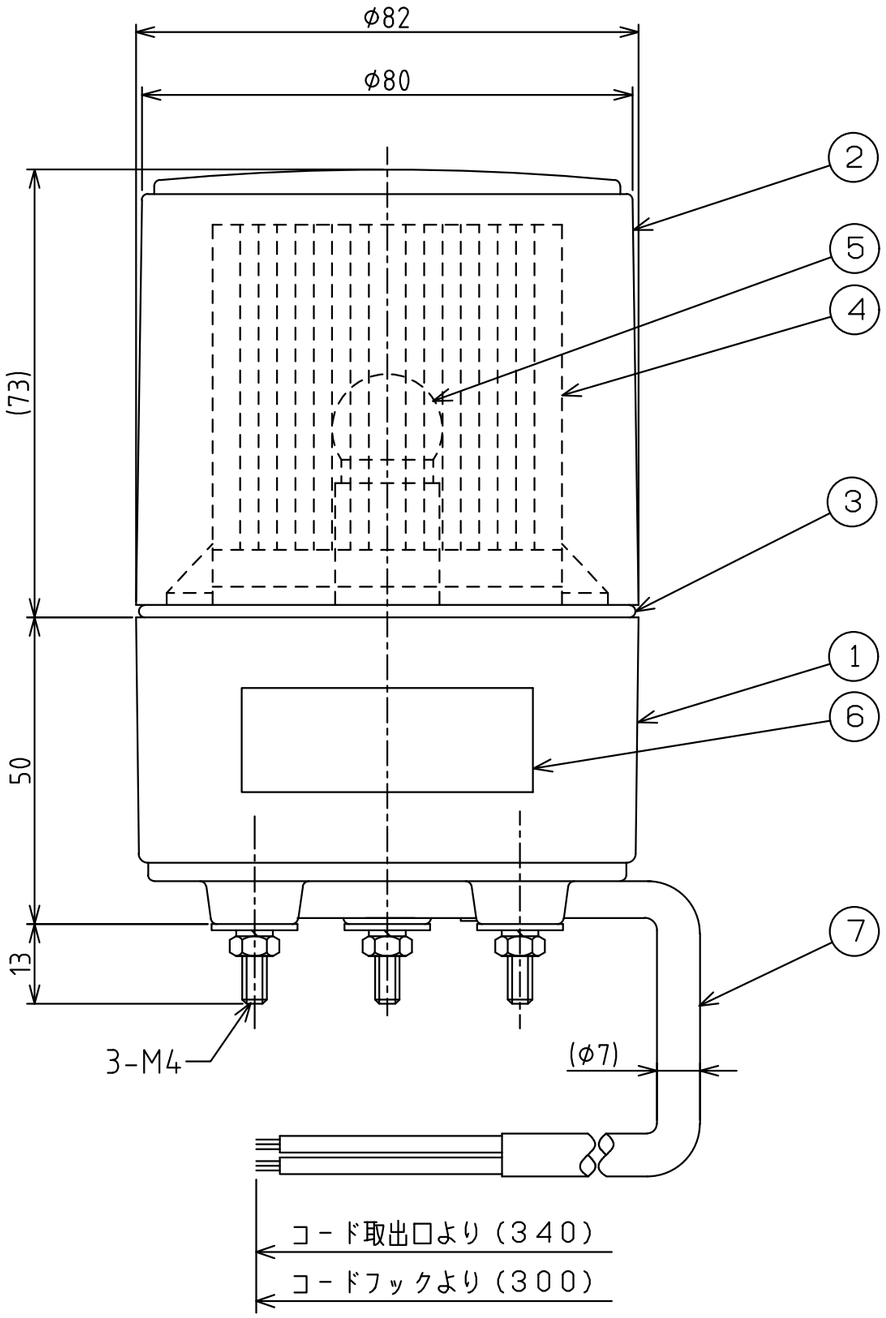

外観寸法図

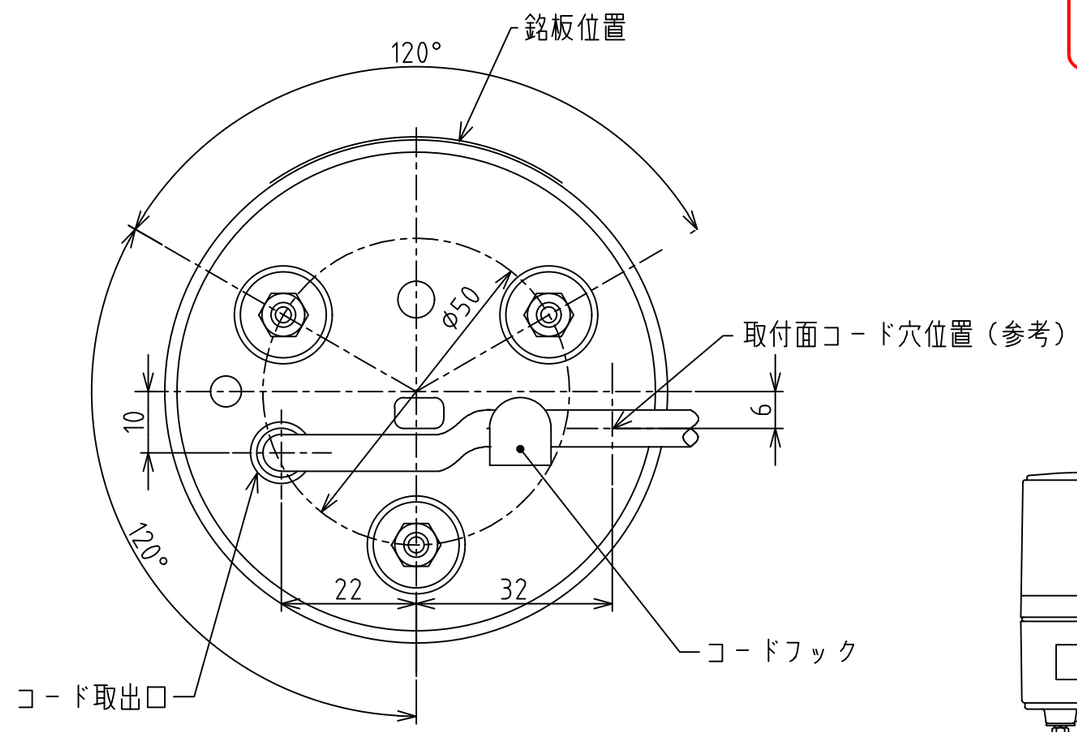

底面図

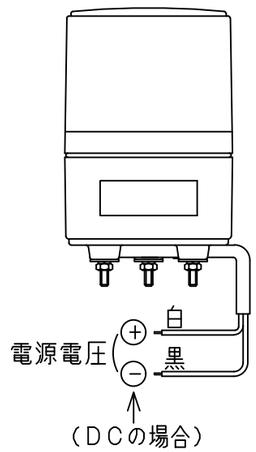

結線図

番号 No.	部品名 Part Name	数量 Qty.	記事 Remarks
7	電源線		VCTFK 0.75mm² ×2
6	銘板	1	
5	電球	1	
4	カットレンズ	1	PC樹脂
3	グローブパッキン	1	NBR
2	グローブ	1	PC樹脂
1	ケース	1	ABS樹脂

機種 Model	PS-24	特注No. S.P.No.	-	図名 Name	外観図面
品目コード Part No.	-	尺度 Scale	1:1	三角法 3rd Angle P.	単位 Unit mm

株式会社パトライト PATLITE Corporation

Ver.2.0