生産終了
Production end

製品仕様書

[一般仕様]

型式		PEW-24A(B)	PEW-120A(B)	PEW-230A(B)
定格電圧		DC24V（無極性） AC24V（50 / 60 Hz）	AC120V（50Hz / 60Hz）	AC230V（50Hz / 60Hz）
電圧許容範囲		DC20～30V AC24V±10%	定格電圧±10%	
信号線電流	標準	赤・黄:55mA　緑・青:65mA　ブザー:40mA		
	最大	赤:69mA　黄:63mA　緑・青:80mA　ブザー:50mA		
定格消費電力	標準	ブザーなし　1.5W ブザーあり　2.7W	ブザーなし　3.5W ブザーあり　5.2W	ブザーなし　3.8W ブザーあり　5.5W
待機電力		－	1.4W	1.5W
突入電流		2.5A	1A	0.5A
点滅回数		低速:60回/分　中速:120回/分　高速:180回/分　（スイッチにて切替可能）		
使用周囲温度		－30 ℃ ～ ＋60 ℃		
使用周囲湿度		90%RH以下、結露なきこと		
取付場所		屋内		
取付方向		正・横・逆方向		
保護等級		IP54		
	条件	正方向にて平面へ直取付時に限る		
耐振動		45 m/s^2 （JIS D 1601-1995 45段階 3種/B種 に合格）		
絶縁抵抗		電源充電部と非充電金属部間　DC500Vメガにて1MΩ以上		
耐電圧		電源充電部と非充電金属部間　以下の電圧にて1分間		
		AC500V	AC1000V	AC1500V
音圧レベル		調整可能　最大:85dB以上　/　最小:70dB以下		
	条件	ブザー開口部方向、1m、A特性		
光度		赤:3500mcd　黄:2100mcd　緑:3700mcd　青:1600mcd		
質量(公差:±10%)		ブザーなし　0.32kg ブザーあり　0.34kg	ブザーなし　0.52kg ブザーあり　0.54kg	
外形寸法		別紙外観図面参照		
適合規格		・EMC指令 （EN 61000-6-4,EN 61000-6-2） ・RoHS指令(EN 50581) ・UL 508, CSA-C22.2 No. 14	・UL 508, CSA-C22.2 No. 14	
備考		・CEマーキング適合	・RoHS指令の閾値を超える規制物質の含有はありません。	
		・UL Recognized Component (File No.E215660) PEW - □ A □ - □ 24:24V AC/DC 120:120V AC 230:230V AC B:ブザー Blank:ブザーなし R:赤 Y:黄 G:緑 B:青		

No.　PEW - 24A - W00F - 1_2

株式会社 パトライト

生産終了
Production end

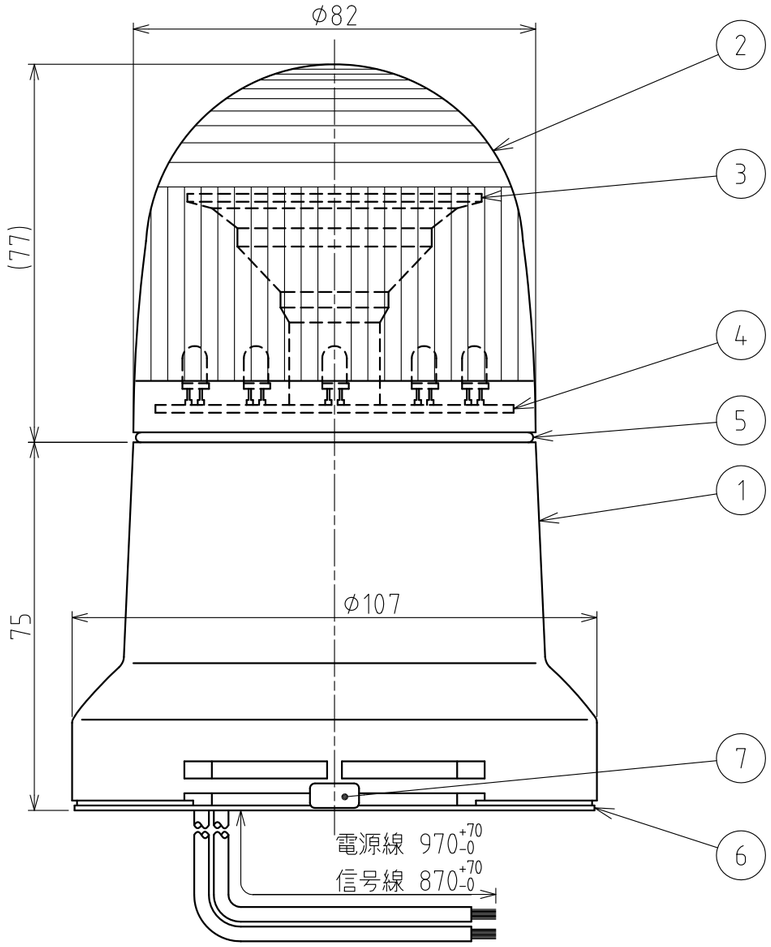

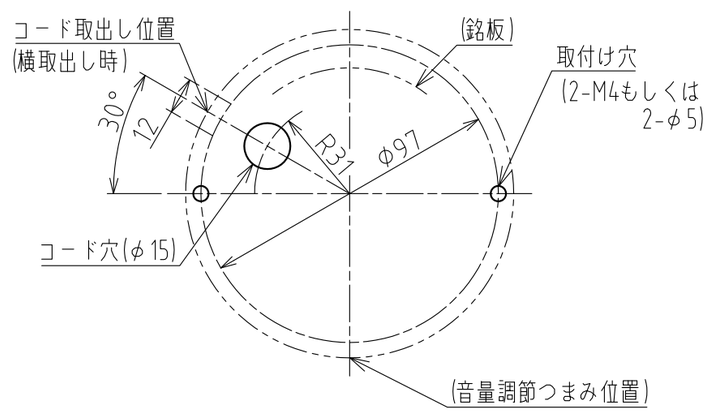

2点止め時

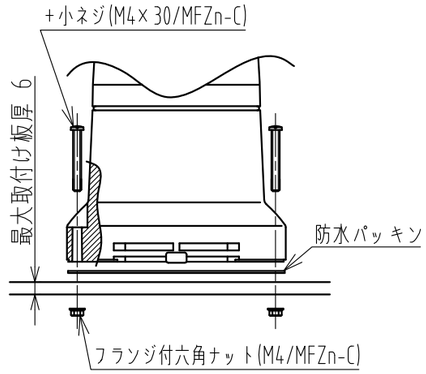

2点止め時

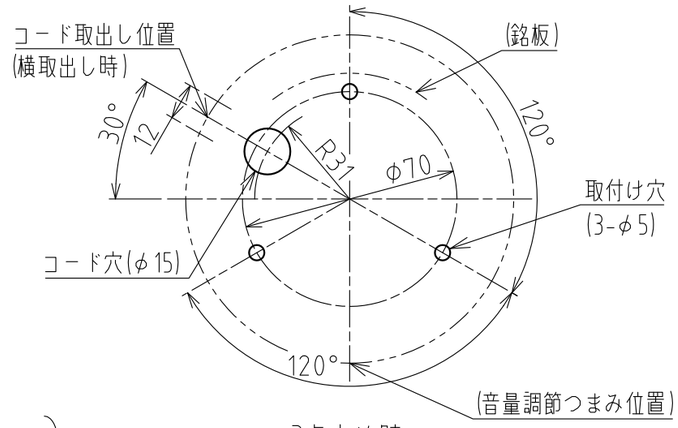

3点止め時

取付面寸法図

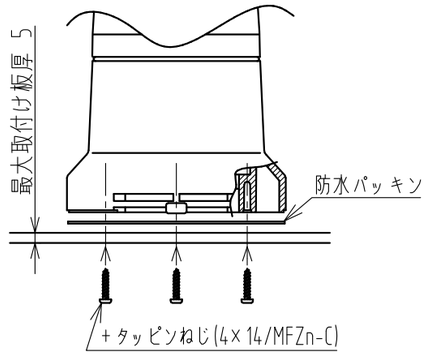

3点止め時

取付け要領

配線例 (電源線:UL1007/AWG20 (PEW-24A(B)型) 信号線:UL1007/AWG22
UL1015/AWG18 (PEW-120/230A(B)型) アース線(PEW-120/230A(B)型のみ):UL1015/AWG18)

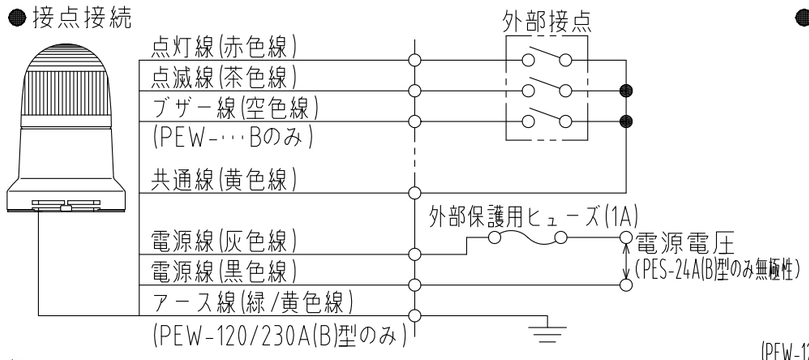

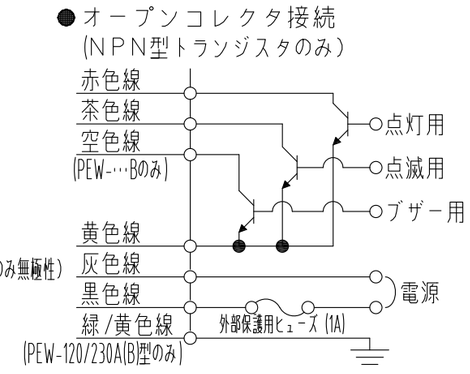

記 事

1. 取付け用ねじは付属しておりますが、取付ける板厚が最大取付け板厚以上となる場合には、それぞれ別途長寸のねじをご用意ください。(3点止め時には、製品本体(ケース)への入り込みが15mm以下となるようにしてください。)
2. 使用しないリード線の先端は、絶縁テープなどで絶縁処理を施してください。
3. 接続する電源には、必ず"クラス2回路"を使用してください。(PEW-24A(B)型使用時)
4. ヒューズホルダーにつきましては、UL規格認定品をご使用ください。
5. ヒューズにつきましては、製品を取り付ける機械の定格にあったものをご使用ください。

番号 No.	部品名 Part Name	品目コード Part No.	数量 Qty.	材料 & 寸法 & 処理 Material & Size & Finish	記事 Remarks
7	音量調節つまみ	-	(1)	ABS樹脂 (ライトグレー)	PEW-…Bのみ
6	防水パッキン	-	1	特殊ゴム (黒)	
5	グローブパッキン	-	1	NBRゴム (黒)	
4	LED基板組立	-	1	(赤・黄・緑・青)	
3	リフレクタ	-	1	ABS樹脂 (アルミ真空蒸着)	
2	グローブ	-	1	AS樹脂 (赤・黄・緑・青)	
1	ケース	-	1	ABS樹脂 (ライトグレー)	

外観図面
Outer Dimension Drawing

株式会社 パトライト
PATLITE Corporation

PEW-24A-WOOF-2_2