生産終了
Production end

製品仕様書

[一般仕様]

型式		PES-100A	PES-200A
定格電圧		AC100V（50Hz/60Hz）	AC200V（50Hz/60Hz）
電圧許容範囲		定格電圧±10%	
信号線電流	標準	赤・黄:55mA　緑・青:65mA	
	最大	赤:69mA　黄:63mA　緑・青:80mA	
定格消費電力	標準	3.3W	3.2W
待機電力		1.4W	1.5W
突入電流		1A	0.5A
点滅回数		低速:60回/分　中速:120回/分　高速:180回/分　（スイッチにて切替可能）	
使用周囲温度		－30 ℃ ～ ＋60 ℃	
使用周囲湿度		90%RH以下、結露なきこと	
取付場所		屋内/屋外	
取付方向		屋内:正・逆・横方向　/　屋外:正方向	
保護等級		IP23	
	環境条件	正方向にて平面へ直取付時に限る	
耐振動		45 m/s^2 （JIS D 1601-1995 45段階 3種/B種 に合格）	
絶縁抵抗		電源充電部と非充電金属部間　DC500Vメガにて1MΩ以上	
耐電圧		電源充電部と非充電金属部間　以下の電圧にて1分間	
		AC1000V	AC1500V
光度		赤:3500mcd　黄:2100mcd　緑:3700mcd　青:1600mcd	
質量(公差:±10%)		0.43kg	
外形寸法		別紙外観図面参照	
備考		・RoHS指令の閾値を超える規制物質の含有はありません。 ・型式構成 PES - □ A - □ 発光色 R:赤 Y:黄 G:緑 B:青 電圧仕様 100:AC 100V 200:AC 200V	

No. PES-100A-W00F-1_2

株式会社パトライト

生産終了
Production end

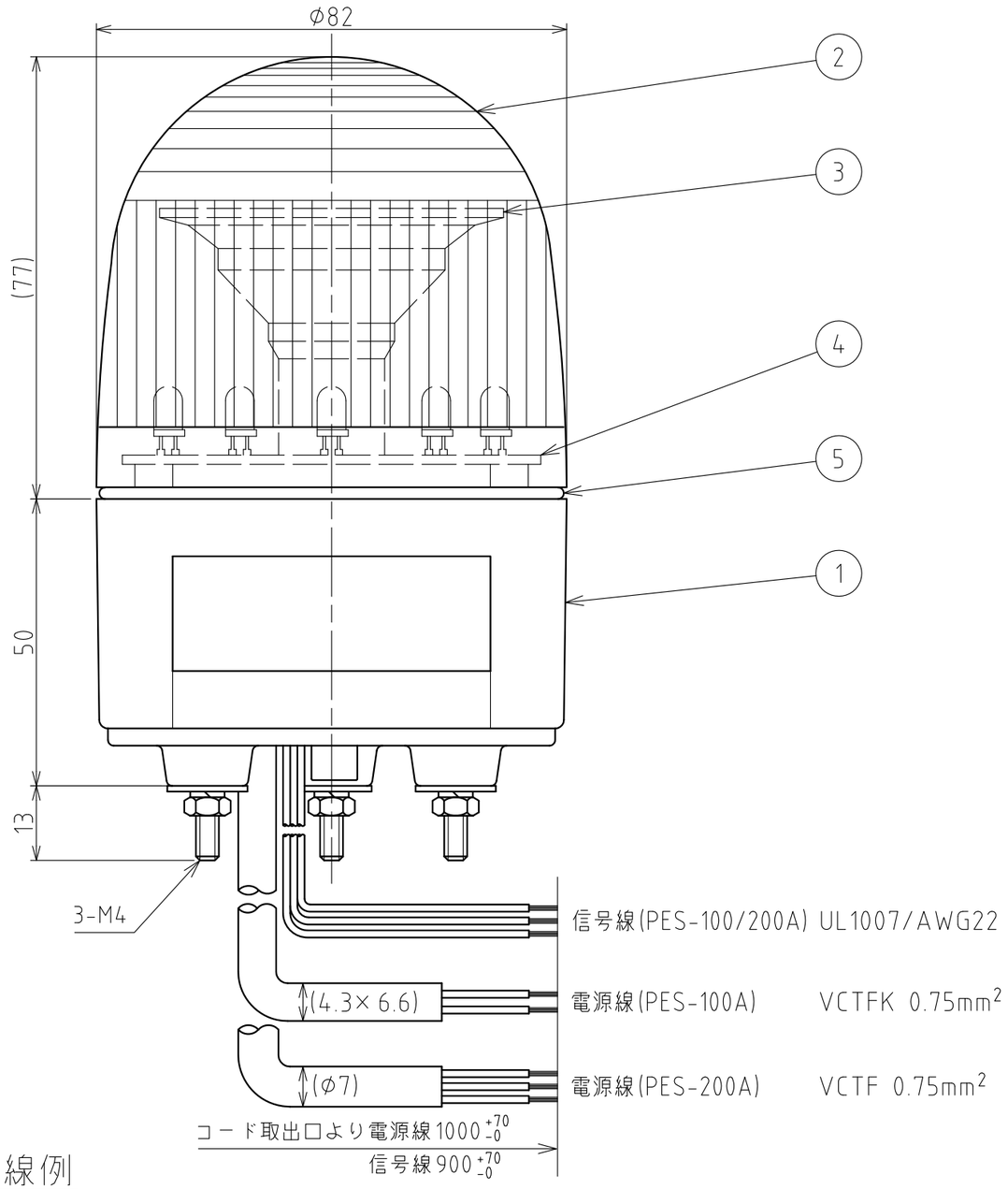

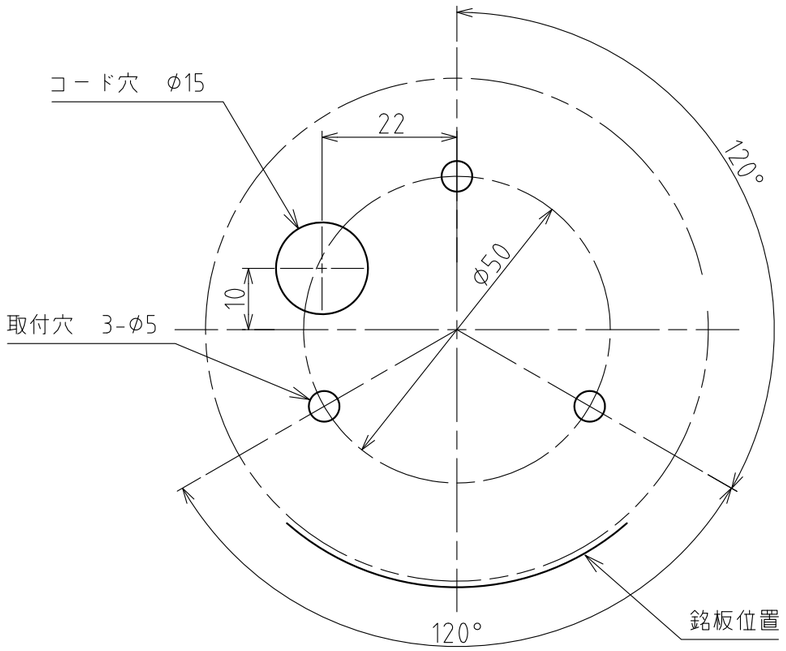

取付面寸法図

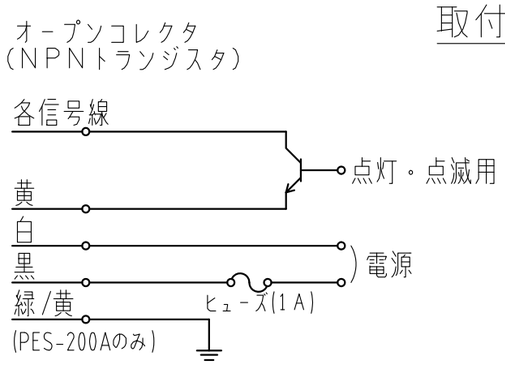

[記事]
1. PES-200A型は、緑/黄色線をアースに接続してください。

配線例

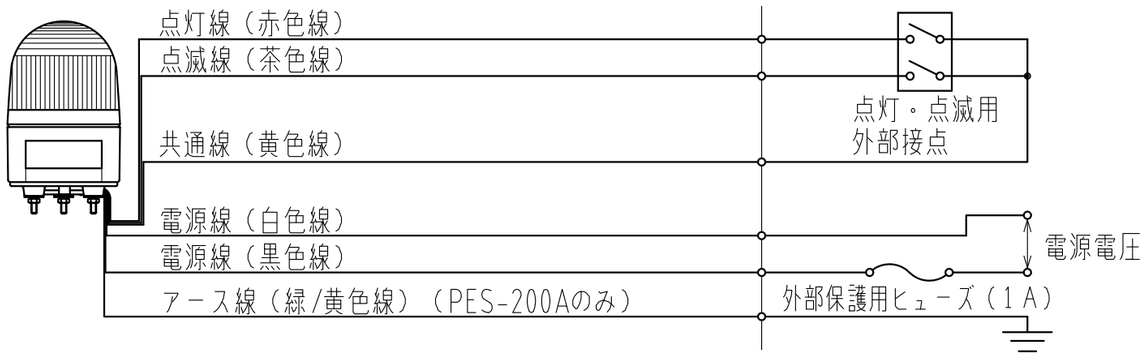

番号 No.	部品名 Part Name	品目コード Part No.	数量 Qty.	材料 & 寸法 & 処理 Material & Size & Finish	記事 Remarks
5	グローブパッキン	-	1	NBR	黒
4	LED基板組立	-	1		赤、黄、緑、青
3	リフレクタ	-	1	ABS樹脂 アルミ真空蒸着	
2	グローブ	-	1	AS樹脂	赤、黄、緑、青
1	ケース	-	1	ABS樹脂	ライトグレー

外観図面
Outer Dimension Drawing

株式会社 パトライト
PATLITE Corporation

PES-100A-WOOF-2_2