製品仕様書

生産終了
Production end

[一般仕様]

型式		KP-24A	KP-100A	KP-200A
定格電圧		DC 24V	AC 100V (50/60Hz)	AC 200V (50/60Hz)
電圧許容範囲		DC 20V ～ 30V	AC 90V ～ 110V	AC 180V ～ 240V
定格消費電流		1.2 A	0.3 A	0.13 A
定格消費電力		30 W	31 W	27 W
使用周囲温度		-30 ℃ ～ +60 ℃		
使用周囲湿度		90 %RH以下、結露なきこと		
保存周囲温度		-30 ℃ ～ +60 ℃		
保存周囲湿度		90 %RH以下、結露なきこと		
取付場所		屋内／屋外		
取付方向		【屋内】正･横･逆方向／【屋外】正方向		
保護等級		IP23 (IEC 60529) / JIS D 0203-1994 S1		
	環境条件	正方向取付時のみ		
耐振動性		70 m/s² (JIS D 1601-1995 70段階 3種/B種)	45 m/s² (JIS D 1601-1995 45段階 3種/B種)	
絶縁抵抗			電源充電部と非充電金属部間 DC500Vメガにて1MΩ以上	
耐電圧			電源充電部と非充電金属部間 以下の電圧にて1分間	
			AC 1000V	AC 1500V
閃光数		140 ± 25 回/分		120 ± 25 回/分
使用電球	仕様	24V 35W	120V 40W	220V 30W
	口金／バルブ	BA15S／RP35	BA15D／RP35	
裸光度		50,400 cd (at DC 28.0V)	2,800 cd	600 cd
質量		1.0 kg	1.2 kg	
外形寸法		別紙外観図面参照		
適合規格		EMC指令 (EN 61000-6-4, EN 61000-6-2)		
		RoHS指令 (EN 50581)		
備考		CEマーキング適合		

【型式構成】

KP－□A－□

● グローブ色
- R：赤
- Y：黄
- G：緑
- B：青

● 定格電圧
- 24 ：AC/DC 24V
- 100：AC 100V
- 200：AC 200V

No. KP-100A-W00F-1_2

株式会社パトライト

生産終了
Production end

配線例

[KP-24A]

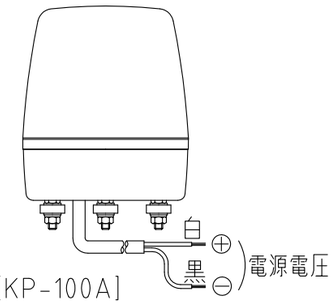

[KP-100A]

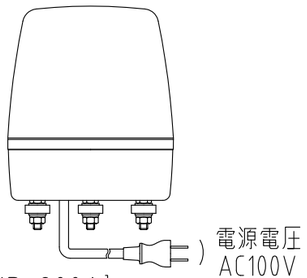

[KP-200A]

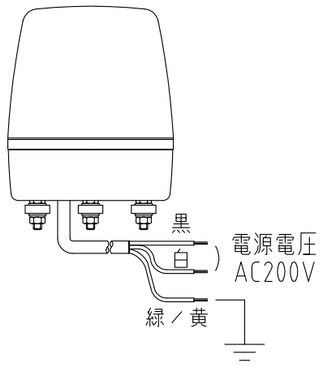

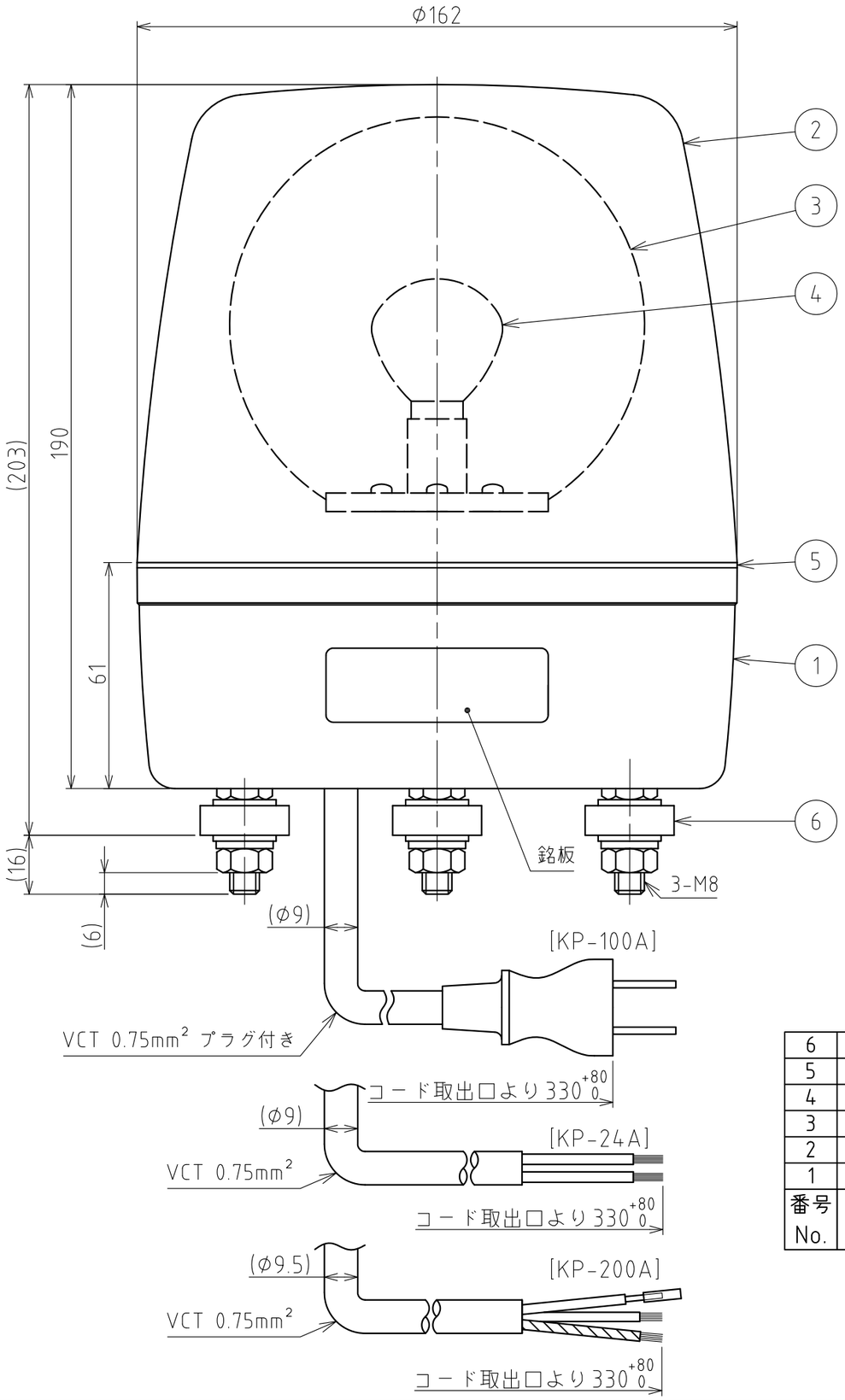

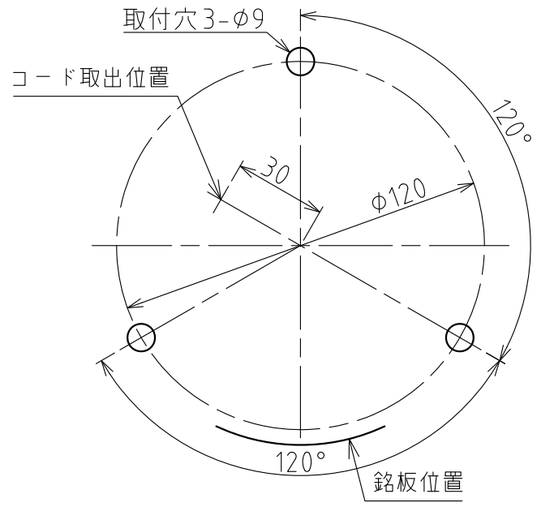

取付面寸法図（尺度１：２）

[記事]
1. プラグを通すためには、コード取出穴はφ３５以上必要です。
2. KP-200A型は、緑／黄線をアースに接続してください。

番号 No.	部品名 Part Name	品目コード Part No.	数量 Qty.	材料 & 寸法 & 処理 Material & Size & Finish	記事 Remarks
6	ゴム足		3	EPDM	黒
5	グローブパッキン		1	EPDM	黒
4	電球		1		
3	反射鏡		1	ＰＣ樹脂（アルミ真空蒸着）	
2	グローブ		1	ＡＳ樹脂	赤･黄･緑･青
1	ケース		1	ＡＥＳ樹脂	ライトグレー

外観図面
Outer Dimension Drawing

株式会社 パトライト
PATLITE Corporation

KP-100A-WOOF-2_2