生産終了
Production end

製品仕様書

[一般仕様]

型式	KLE-24S	KLE-100S
定格電圧	AC/DC 24V (50/60Hz)	AC 100V (50/60Hz)
電圧許容範囲	AC 24V ± 10% DC 20V ～ 30V	AC 90V ～ AC 110V
定格消費電力	5.8 W	10.9 W
使用周囲温度	-30 ℃ ～ +60 ℃	
使用周囲湿度	90 %RH以下、結露なきこと	
保存周囲温度	-30 ℃ ～ +60 ℃	
保存周囲湿度	90 %RH以下、結露なきこと	
取付場所	屋内／屋外	
取付方向	【屋内】正･横･逆方向／【屋外】正方向	
保護等級	IP23 (IEC 60529)	
環境条件	正方向取付時のみ	
耐振動性	45 m/s² (JIS D 1601-1995 45段階 3種/B種)	
絶縁抵抗	電源充電部と非充電金属部間 DC500Vメガにて1MΩ以上	
耐電圧	電源充電部と非充電金属部間 以下の電圧にて1分間	
	AC 500V	AC 1000V
閃光数	50 ～ 200 回／分 (ボリュームにて調整可能)	
光度	赤 : 12.0 cd以上／黄 : 5.0 cd以上	
質量(公差:±10%)	1.2 kg	1.5 kg
外形寸法	別紙外観図面参照	

備考

【型式構成】

KLE－□S－□

● グローブ色
R : 赤
Y : 黄

● 定格電圧
24 : AC/DC 24V
100 : AC 100V

・モータを使用しない電子流動方式です。8面中4面が常時点灯し、1列がシフトすることにより回転します。

・ステンレスボディ仕様

・閃光数については最低可変範囲を記載しており、実際はそれより 大きい可変範囲となっています。

No. KLE-100S-W00C-1_2

株式会社 パトライト

生産終了
Production end

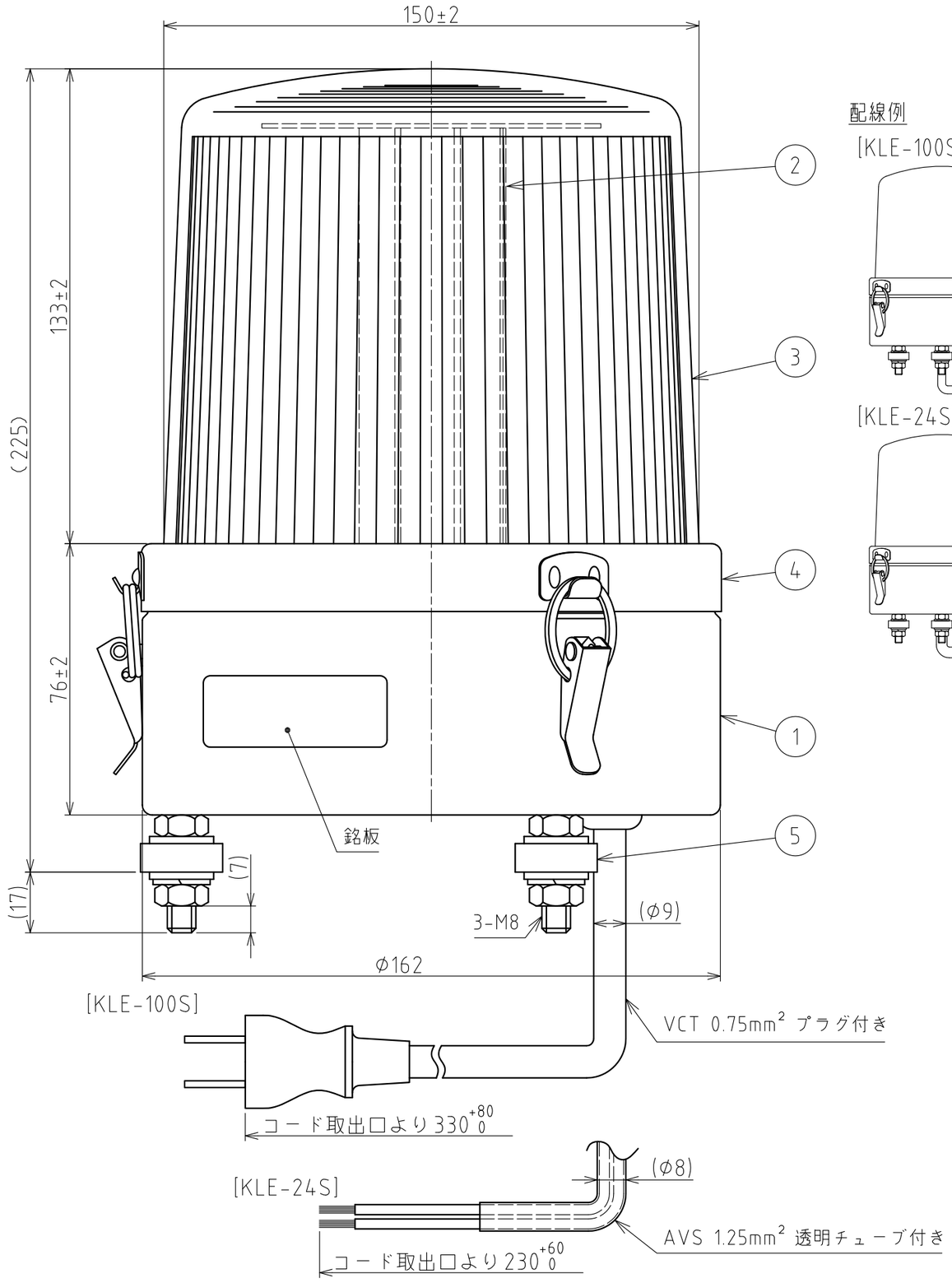

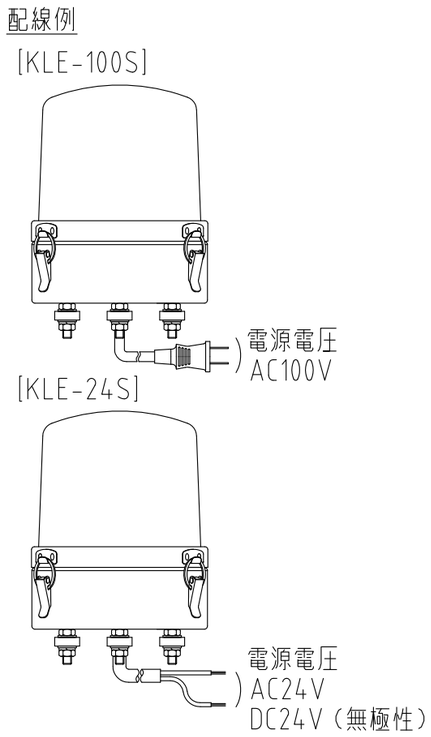

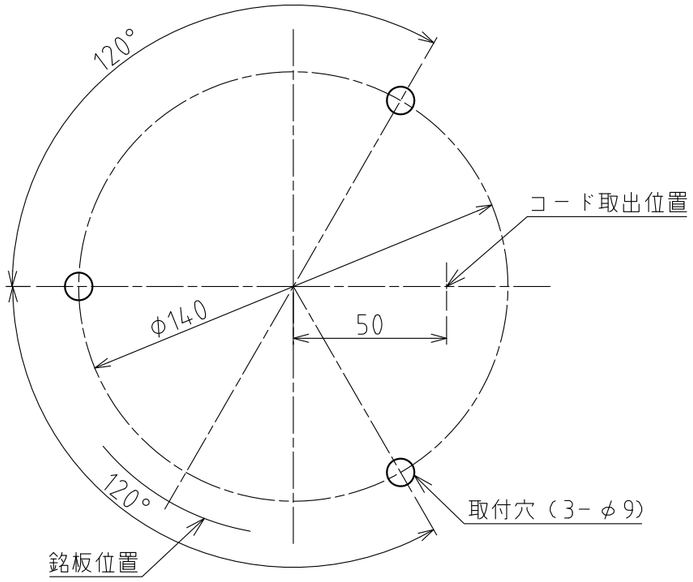

取付面寸法図（１：２）

[記事]

1. プラグを通すためには、コード取出穴はφ３５以上必要です。

番号 No.	部品名 Part Name	品目コード Part No.	数量 Qty.	材料 & 寸法 & 処理 Material & Size & Finish	記事 Remarks
5	ゴム足		3	EPDM	黒
4	フランジ		1	SUS304	
3	グローブ		1	ＡＳ樹脂	赤,黄
2	ＬＥＤユニット組立		1	ＬＥＤ４個／列×８列	
1	ケース		1	SUS304	

外観図面
Outer Dimension Drawing

株式会社 パトライト
PATLITE Corporation

KLE-100S-W00C-2_2