製品仕様書

機種名	EWHS-24□-□	EWHS-100□-□	EWHS-200□-□
定格電圧	AC/DC 12-24V	AC 100V (50/60Hz)	AC 200V (50/60Hz)
電圧許容範囲	AC 8V～28V　DC 9V～35V	AC 90V～132V	AC 180～260V
連続定格消費電力	8W	10W	10W
	(測定条件:"ピーポピーポ音"再生・定格電圧印加・ボリューム最大・信号線全短絡)		
瞬時最大消費電力	10W	14W	14W
	(測定条件:"ピピピン音"再生・定格電圧印加時・ボリューム最大・信号線全短絡)		
最大音圧レベル	105dB以上 ※音色・使用環境により、音圧レベルは変化します		
音量調整	ボリューム調整 : Min～Max		
再生可能音色数	32		
再生ラグ時間	300msec以下		
動作温度範囲	-20～50℃		
相対湿度	85%RH以下 (結露なきこと)		
製品取付け	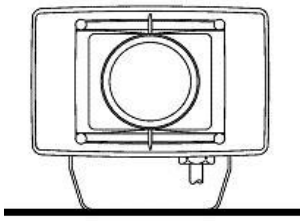 正方向 屋内 : 可 / 屋外 : 可(*1)	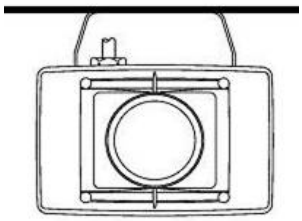 逆方向 屋内 : 可 / 屋外 : 可(*1)	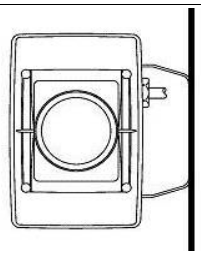 横方向 屋内 : 可 / 屋外 : 可(*1)
	(*1) ホーン開口部は水平より下向きに取付けのこと		
保護等級	IP53		
絶縁抵抗	DC500V 1MΩ以上 (充電金属部ー非充電金属部間)		
耐電圧	AC500V 1分間	AC1000V 1分間	AC1500V 1分間
	(充電金属部ー非充電金属部間)		
耐振動	正方向取付け時:45m/s^2 30Hz 前後2h・左右2h・上下4h		
質量	1.3kg±10%	1.5kg±10%	
型式表示	EWHS - 24 A - J ■定格電圧 24 : AC/DC 12-24V 100 : AC 100V 200 : AC 200V ■音色タイプ A : Aタイプ C : Cタイプ D : Dタイプ E : Eタイプ ■本体色 J : ライトグレー R : 赤 Y : 黄		
備考	・EWHS-24□はEC指令に適合しており、CEマーキングを表示しています ～著作権について～ ・音色タイプA・C・Dは、社団法人日本音楽著作権協会の利用許諾を受けています。 日本国外で使用する場合、その国の法律に基づき、あたらめて権利処理が必要となる可能性があります。 音色タイプEは、利用許諾が必要な音色が含まれていません。日本国外でもそのまま使用できます。 生産終了 Production end		

EWHS-24-W00F-1_3

株式会社パトライト

製品仕様書

音色一覧

T-06B0152
T-07101139
T-07101140

音色番号	音色選択スイッチ設定	Aタイプ	Cタイプ	Dタイプ	Eタイプ
01		ブーブー			
02		プルル			
03		カンカン			
04		パララ			
05		ピーポピーポ			
06		ピポパポピポパン			
07		ピロロン			
08		ピピピン			
09		プルル+カンカン		ピンポン	プルル+カンカン
10		列車通過音		ピピピ・・・	列車通過音
11		ピンポン		Runner	ピンポン
12		ピピピ・・・		守ってあげたい	ピピピ・・・
13		エリーゼのために	君の瞳に恋してる	オリビアをききながら	ピ～ロ～ン
14		乙女の祈り	TOP OF THE WORLD	September	ピピポポ
15		メヌエット	ENTERTAINER	土曜日の恋人	ビーム音
16		アニーローリー	AMAZING GRACE	秋の気配	ハープ音
17		ロンドン橋	亜麻色の髪の乙女	サーフ天国・スキー天国	ピポピ×3
18		ホルディリディア	オー・シャンゼリゼ	色・ホワイトブレンド	警告音
19		メリーさんの羊	カノン	HAPPY BIRTHDAY	トゥルルル
20		草競馬	ララサンシャイン	HIHO	ピロロロ
21		かっこう	宇宙戦艦ヤマト	線路は続くよどこまでも	ピリリ・・・
22		村のかじや	おしえて	森のくまさん	ポポピピ
23		アビニヨンの橋の上で	負けないで	おもちゃのチャチャチャ	エリーゼのために
24		デイドリーム・ビリーバー	ロッキーのテーマ	こんなこいるかな	メヌエット
25		アマリリス	ミス・ア・シング	シューベルトの子守唄	アニーローリー
26		モーツァルト40番	夜空ノムコウ	赤鼻のトナカイ	ロンドン橋
27		静かな湖畔	愛は勝つ	黄色いリボン	メリーさんの羊
28		山の音楽家	TRUTH	雪山賛歌	草競馬
29		禁じられた遊び	ガッツだぜ！！	テキサスの黄色いバラ	アマリリス
30		カチューシャ	おどるポンポコリン	アルプス一万尺	モーツァルト40番
31		大きな古時計	今すぐ kiss me	聖者が街にやってくる	アヴェ・マリア
32		アヴェ・マリア	春よ、来い	ロンドンデリーの歌	大きな古時計
	※工場出荷時設定：音色01"ブーブー"				

EWHS-24-W00F-2_3

生産終了
Production end

生産終了
Production end

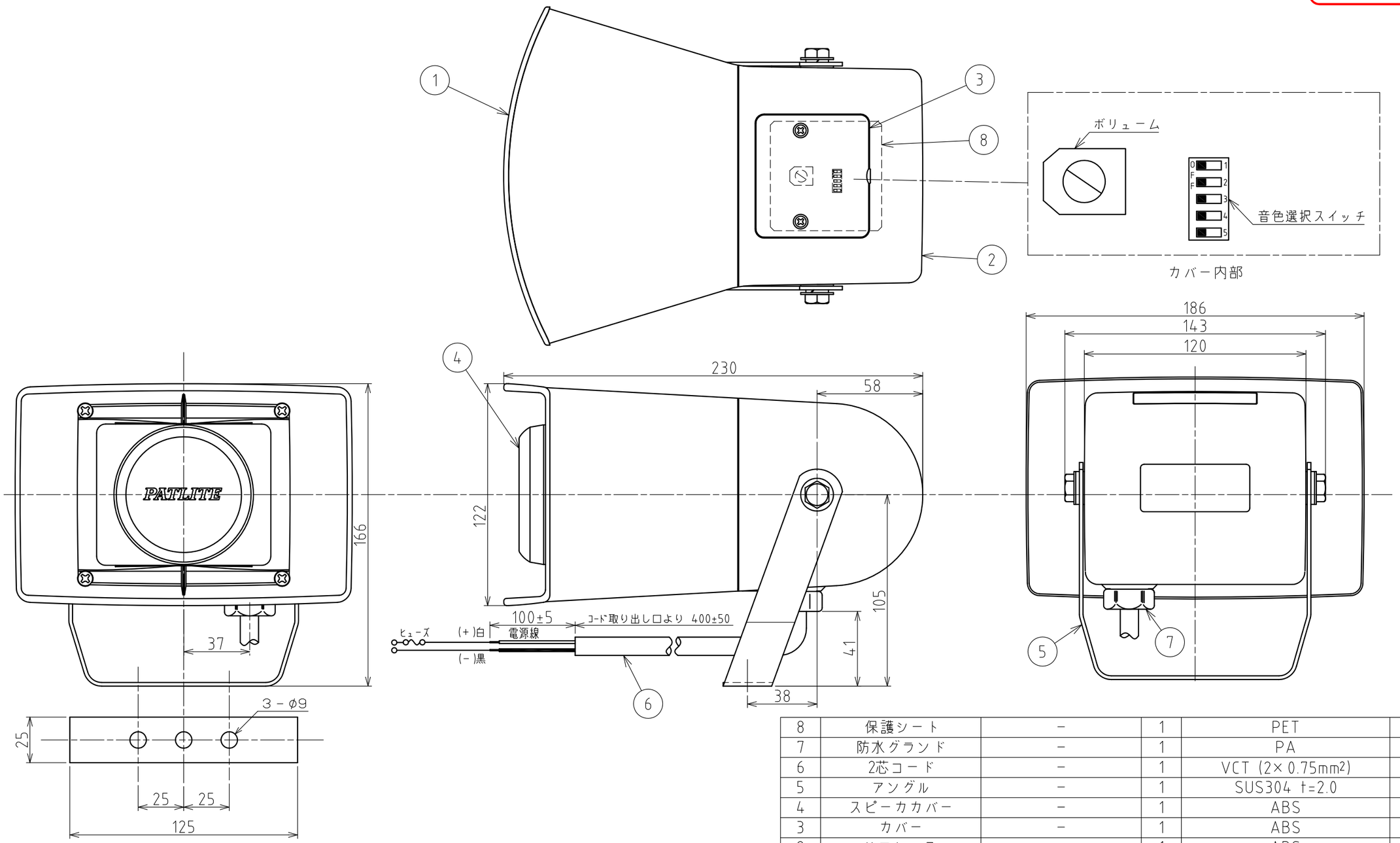

番号 No.	部品名 Part Name	品目コード Part No.	数量 Qty.	材料 & 寸法 & 処理 Material & Size & Finish	記事 Remarks
8	保護シート	－	1	PET	
7	防水グランド	－	1	PA	
6	2芯コード	－	1	VCT (2× 0.75mm²)	
5	アングル	－	1	SUS304 t=2.0	
4	スピーカカバー	－	1	ABS	
3	カバー	－	1	ABS	
2	リアケース	－	1	ABS	
1	フロントケース	－	1	ABS	

外観図面
Outer Dimension Drawing

株式会社 パトライト
PATLITE Corporation

EWHS-24-WOOF-3_3