製品仕様書

機種名	EWH-24□-□	EWH-100□-□	EWH-200□-□
定格電圧	AC/DC 12-24V	AC 100V (50/60Hz)	AC 200V (50/60Hz)
電圧許容範囲	AC 8V～28V　DC 9V～35V	AC 90V～132V	AC 180～260V
連続定格消費電力	8W	11W	11W
	(測定条件:"ピーポピーポ音"再生・定格電圧印加・ボリューム最大・信号線全短絡)		
瞬時最大消費電力	11W	14W	14W
	(測定条件:"ピピピン音"再生・定格電圧印加・ボリューム最大・信号線全短絡)		
最大音圧レベル	105dB以上 ※音色・使用環境により、音圧レベルは変化します		
音量調整	ボリューム調整 : Min～Max		
信号入力方式	レベルホールド入力 (COM線とCH線を短絡させている間再生)		
CH入力	ビット入力 (音色グループA～G設定時) / バイナリ入力 (音色グループH設定時)		
再生可能音色数	ビット入力 : 8 / バイナリ入力 : 32		
再生ラグ時間	300msec以下 (信号起動・電源起動)		
信号入力優先順位	CH8(青) > CH7(緑) > CH6(橙) > CH5(紫) > CH4(若草) > CH3(桃) > CH2(黄) > CH1(空)		
テスト再生	テストスイッチを押下することでCH1を再生		
動作温度範囲	-20～50℃		
相対湿度	85%RH以下 (結露なきこと)		
製品取付け	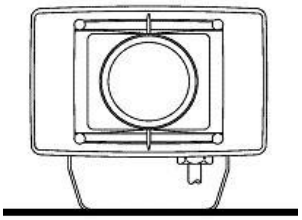 正方向 屋内 : 可 / 屋外 : 可(*1)	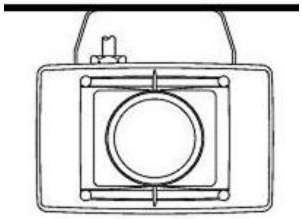 逆方向 屋内 : 可 / 屋外 : 可(*1)	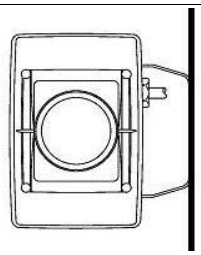 横方向 屋内 : 可 / 屋外 : 可(*1)
	(*1) ホーン開口部は水平より下向きに取付けのこと		
保護等級	IP53		
絶縁抵抗	DC500V 1MΩ以上 (充電金属部－非充電金属部間)		
耐電圧	AC500V 1分間	AC1000V 1分間	AC1500V 1分間
	(充電金属部－非充電金属部間)		
耐振動	正方向取付け時:45m/s^2 30Hz 前後2h・左右2h・上下4h		
質量	1.3kg±10%	1.5kg±10%	

型式表示

EWH - 24 A - J

■定格電圧
- 24 : AC/DC 12-24V
- 100 : AC 100V
- 200 : AC 200V

■音色タイプ
- A : Aタイプ
- C : Cタイプ
- D : Dタイプ
- E : Eタイプ

■本体色
- J : ライトグレー
- R : 赤
- Y : 黄

備考

・EWH-24□はEC指令に適合しており、CEマーキングを表示しています

～著作権について～
・音色タイプA・C・Dは、社団法人日本音楽著作権協会の利用許諾を受けています。
日本国外で使用する場合、その国の法律に基づき、あたらめて権利処理が必要となる可能性があります。
音色タイプEは、利用許諾が必要な音色が含まれていません。日本国外でもそのまま使用できます。

生産終了
Production end

EWH-24-W00F-1 3

株式会社 パトライト

製品仕様書

音色一覧

JASPAC T-06B0152 T-0710139 T-0710140

Aタイプ	01	ブーブー	07	ピロロン	13	エリーゼのために	19	メリーさんの羊	25	アマリリス	31	大きな古時計
	02	プルル	08	ピピピン	14	乙女の祈り	20	草競馬	26	モーツァルト40番	32	アヴェ・マリア
	03	カンカン	09	プルル+カンカン	15	メヌエット	21	かっこう	27	静かな湖畔		
	04	パララ	10	列車通過音	16	アニーローリー	22	村のかじや	28	山の音楽家		
	05	ピーポピーポ	11	ピンポン	17	ロンドン橋	23	アビニヨンの橋の上で	29	禁じられた遊び		
	06	ピポパポピポパン	12	ピピピ・・・	18	ホルディリディア	24	デイドリーム・ビリーバー	30	カチューシャ		
Cタイプ	01	ブーブー	07	ピロロン	13	君の瞳に恋してる	19	カノン	25	ミス・ア・シング	31	今すぐ kiss me
	02	プルル	08	ピピピン	14	TOP OF THE WORLD	20	ララサンシャイン	26	夜空ノムコウ	32	春よ、来い
	03	カンカン	09	プルル+カンカン	15	ENTERTAINER	21	宇宙戦艦ヤマト	27	愛は勝つ		
	04	パララ	10	列車通過音	16	AMAZING GRACE	22	おしえて	28	TRUTH		
	05	ピーポピーポ	11	ピンポン	17	亜麻色の髪の乙女	23	負けないで	29	ガッツだぜ！！		
	06	ピポパポピポパン	12	ピピピ・・・	18	オー・シャンゼリゼ	24	ロッキーのテーマ	30	おどるポンポコリン		
Dタイプ	01	ブーブー	07	ピロロン	13	オリビアをききながら	19	HAPPY BIRTHDAY	25	シューベルトの子守唄	31	聖者が街にやってくる
	02	プルル	08	ピピピン	14	September	20	HIHO	26	赤鼻のトナカイ	32	ロンドンデリーの歌
	03	カンカン	09	ピンポン	15	土曜日の恋人	21	線路は続くよどこまでも	27	黄色いリボン		
	04	パララ	10	ピピピ・・・	16	秋の気配	22	森のくまさん	28	雪山賛歌		
	05	ピーポピーポ	11	Runner	17	サーフ天国・スキー天国	23	おもちゃのチャチャチャ	29	テキサスの黄色いバラ		
	06	ピポパポピポパン	12	守ってあげたい	18	色・ホワイトブレンド	24	こんなこいるかな	30	アルプス一万尺		
Eタイプ	01	ブーブー	07	ピロロン	13	ピ～ロ～ン	19	トゥルルル	25	アニーローリー	31	アヴェ・マリア
	02	プルル	08	ピピピン	14	ピピポポ	20	ピロロロ	26	ロンドン橋	32	大きな古時計
	03	カンカン	09	プルル+カンカン	15	ビーム音	21	ピリリ・・・	27	メリーさんの羊		
	04	パララ	10	列車通過音	16	ハープ音	22	ポポピピ	28	草競馬		
	05	ピーポピーポ	11	ピンポン	17	ピポピ×3	23	エリーゼのために	29	アマリリス		
	06	ピポパポピポパン	12	ピピピ・・・	18	警告音	24	メヌエット	30	モーツァルト40番		

音色グループ一覧 (*工場出荷時設定:グループA)

音色タイプ・CH \ 音色グループ		グループA(*)	グループB	グループC	グループD	グループE	グループF	グループG	グループH
Aタイプ	CH1	エリーゼのために	メリーさんの羊	アマリリス	大きな古時計	禁じられた遊び	メリーさんの羊	ブーブー	バイナリモード CH1～CH6を使用し、音色1～32の32音を選択できます
	CH2	乙女の祈り	草競馬	モーツァルト40番	アヴェ・マリア	草競馬	モーツァルト40番	プルル	
	CH3	メヌエット	かっこう	静かな湖畔	デイドリーム・ビリーバー	メヌエット	ホルディリディア	カンカン	
	CH4	アニーローリー	村のかじや	山の音楽家	ロンドン橋	アヴェ・マリア	デイドリーム・ビリーバー	パララ	
	CH5	ロンドン橋	アビニヨンの橋の上で	禁じられた遊び	カンカン	プルル+カンカン	ピーポピーポ	ピーポピーポ	
	CH6	ホルディリディア	デイドリーム・ビリーバー	カチューシャ	パララ	列車通過音	ピポパポピポパン	ピポパポピポパン	
	CH7	ピンポン	ピンポン	ピンポン	ピロロン	ピロロン	ピロロン	ピロロン	
	CH8	ピピピ・・・	ピピピ・・・	ピピピ・・・	ピピピン	ピピピン	ピピピン	ピピピン	
Cタイプ	CH1	君の瞳に恋してる	カノン	ミス・ア・シング	今すぐ kiss me	亜麻色の髪の乙女	ブーブー	おどるポンポコリン	バイナリモード CH1～CH6を使用し、音色1～32の32音を選択できます
	CH2	TOP OF THE WORLD	ララサンシャイン	夜空ノムコウ	春よ、来い	負けないで	プルル	愛は勝つ	
	CH3	ENTERTAINER	宇宙戦艦ヤマト	愛は勝つ	宇宙戦艦ヤマト	ガッツだぜ！！	プルル+カンカン	TRUTH	
	CH4	AMAZING GRACE	おしえて	TRUTH	ララサンシャイン	TOP OF THE WORLD	列車通過音	オー・シャンゼリゼ	
	CH5	亜麻色の髪の乙女	負けないで	ガッツだぜ！！	君の瞳に恋してる	カノン	ピロロン	AMAZING GRACE	
	CH6	オー・シャンゼリゼ	ロッキーのテーマ	おどるポンポコリン	ロッキーのテーマ	春よ、来い	ピピピン	夜空ノムコウ	
	CH7	ピンポン	ピンポン	ピンポン	ピンポン	ピンポン	ピンポン	ピンポン	
	CH8	ピピピ・・・	ピピピ・・・	ピピピ・・・	ピピピ・・・	ピピピ・・・	ピピピ・・・	ピピピ・・・	
Dタイプ	CH1	Runner	HAPPY BIRTHDAY	黄色いリボン	テキサスの黄色いバラ	Runner	サーフ天国・スキー天国	土曜日の恋人	バイナリモード CH1～CH6を使用し、音色1～32の32音を選択できます
	CH2	守ってあげたい	HIHO	雪山賛歌	アルプス一万尺	色・ホワイトブレンド	こんなこいるかな	線路は続くよどこまでも	
	CH3	オリビアをききながら	線路は続くよどこまでも	テキサスの黄色いバラ	聖者が街にやってくる	シューベルトの子守唄	オリビアをききながら	黄色いリボン	
	CH4	September	森のくまさん	アルプス一万尺	ロンドンデリーの歌	HIHO	赤鼻のトナカイ	アルプス一万尺	
	CH5	土曜日の恋人	おもちゃのチャチャチャ	聖者が街にやってくる	ブーブー	カンカン	ピーポピーポ	ピロロン	
	CH6	秋の気配	こんなこいるかな	ロンドンデリーの歌	プルル	パララ	ピポパポピポパン	ピピピン	
	CH7	サーフ天国・スキー天国	シューベルトの子守唄	Runner	ピンポン	ピンポン	ピンポン	ピンポン	
	CH8	色・ホワイトブレンド	赤鼻のトナカイ	守ってあげたい	ピピピ・・・	ピピピ・・・	ピピピ・・・	ピピピ・・・	
Eタイプ	CH1	エリーゼのために	メヌエット	エリーゼのために	ビーム音	ピ～ロ～ン	ピーポピーポ	ブーブー	バイナリモード CH1～CH6を使用し、音色1～32の32音を選択できます
	CH2	メヌエット	アニーローリー	ロンドン橋	ハープ音	ピピポポ	ピンポン	プルル	
	CH3	アニーローリー	アマリリス	メリーさんの羊	ピポピ×3	ピポピ×3	プルル	カンカン	
	CH4	ロンドン橋	モーツァルト40番	草競馬	警告音	警告音	トゥルルル	パララ	
	CH5	メリーさんの羊	大きな古時計	アマリリス	トゥルルル	ピリリ・・・	プルル+カンカン	ピーポピーポ	
	CH6	草競馬	アヴェ・マリア	大きな古時計	ピロロロ	ポポピピ	列車通過音	ピポパポピポパン	
	CH7	ピンポン	ピンポン	ピンポン	ピリリ・・・	ピロロン	ピロロン	ピロロン	
	CH8	ピピピ・・・	ピピピ・・・	ピピピ・・・	ポポピピ	ピピピン	ピピピン	ピピピン	

EWH-24-W00F-2_3

生産終了
Production end

生産終了
Production end

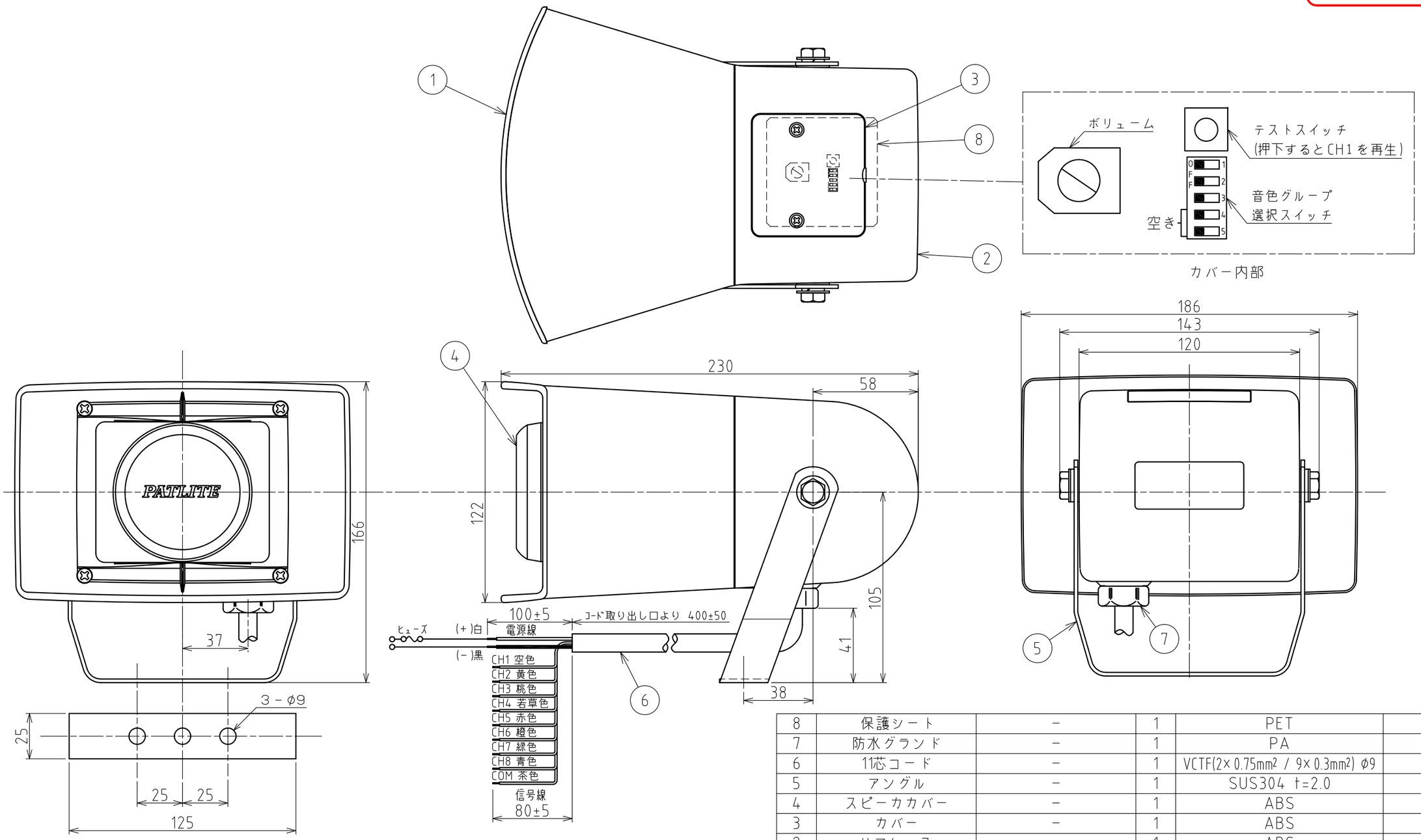

番号 No.	部品名 Part Name	品目コード Part No.	数量 Qty.	材料 & 寸法 & 処理 Material & Size & Finish	記事 Remarks
8	保護シート	－	1	PET	
7	防水グランド	－	1	PA	
6	11芯コード	－	1	VCTF(2×0.75mm² / 9×0.3mm²) φ9	
5	アングル	－	1	SUS304 t=2.0	
4	スピーカカバー	－	1	ABS	
3	カバー	－	1	ABS	
2	リアケース	－	1	ABS	
1	フロントケース	－	1	ABS	

外観図面
Outer Dimension Drawing

株式会社 パトライト
PATLITE Corporation

EWS-24-WOOF-3_3