製品仕様書

[一般仕様]

型式		CLN-24-CD-PT
発光色		昼光色
色温度（typ.）		6500 K
照度（typ.） （中心、at DC24V）	1.0m	820 lx
	2.0m	200 lx
全光束（typ.）		550 lm
定格電圧		DC 24V（極性あり）
電圧許容範囲		DC 24V　±10%
定格消費電流		174mA　±10%
定格消費電力		4.2W
使用周囲温度		－40℃　～　＋60℃
使用周囲湿度		90%RH以下　結露なきこと
取付場所		屋内
取付方向		全方向
保護等級		IP66G/67G（JIS C0920）/69K（DIN 40050 part9）
	条件	ケーブル先端部は除く
絶縁抵抗		電源充電部と非充電金属部間 DC500Vメガにて5MΩ以上
耐電圧		電源充電部と非充電金属部間 AC500Vにて1分間
耐振動性		30Hz　全振幅0.3mmp-p　上下、左右、前後　各2時間 全振幅0.3mmp-p（10～57Hz），加速度19.6m/s^2（57～150Hz）（JIS C60068-2-6）
質量(公差：±10%)		440g
外形寸法		別紙外観図面参照
適合規格		UL 2108, CSA-C22.2 No. 250.0 EMC指令（EN 55015, EN 61000-6-2） RoHS指令（EN 50581）
備考		・CEマーキング適合 ・UL Listed（File No.E306141） ・寸法・仕様および構造などは、改善のため予告なく変更することがあります。 ・LEDの特性上、LED単体また製品ごとでの色調ばらつき、明るさ違いが発生する場合があります。 ・本製品を気密状態内で使用すると、照度に影響を及ぼす場合があります。

No. CLN-24-PT-W00F-1_2

株式会社パトライト

生産終了
Production end

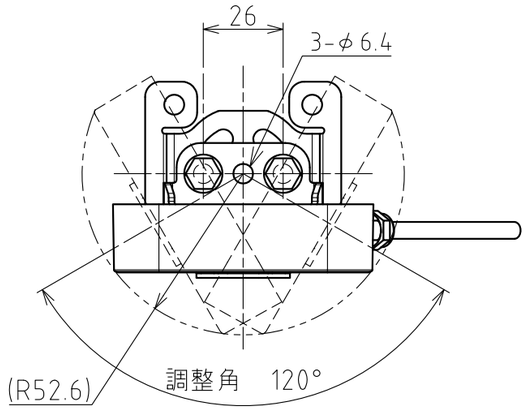

可動範囲（左右）

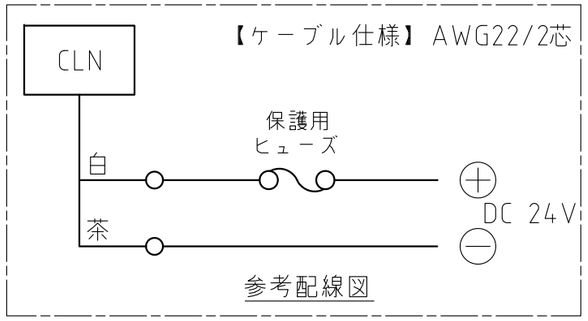

参考配線図

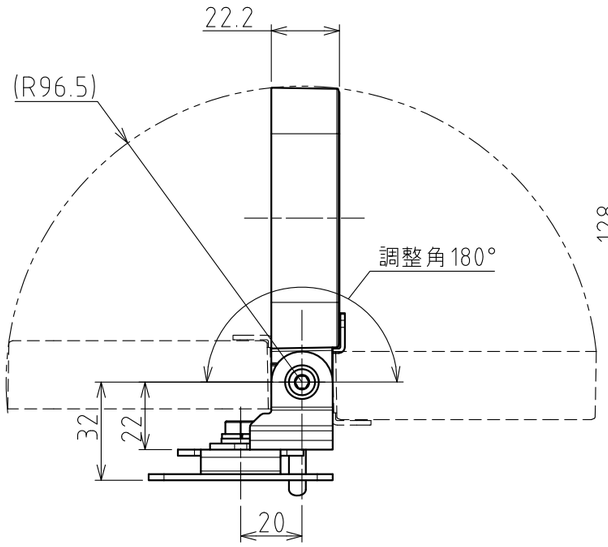

可動範囲（上下）

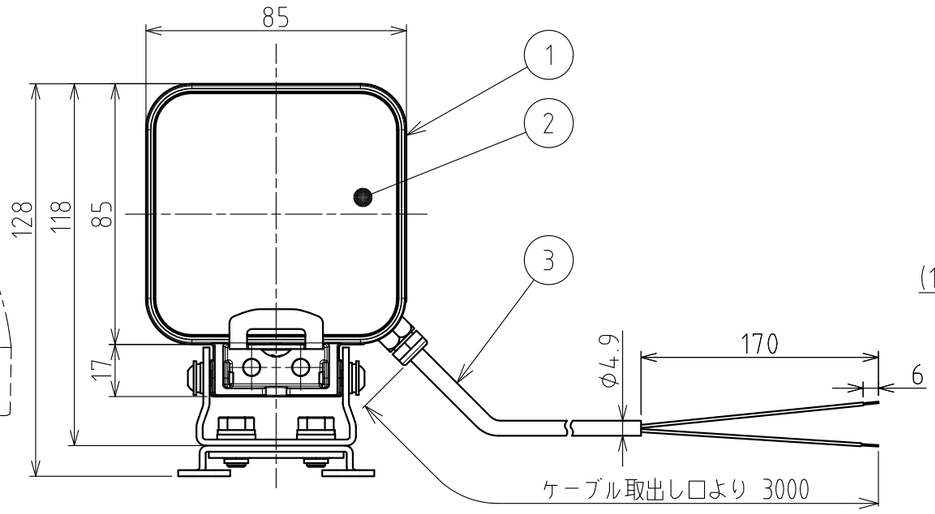

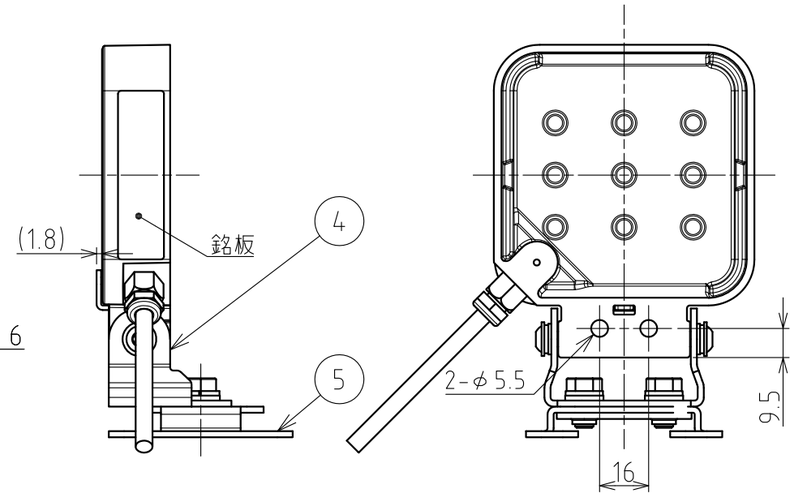

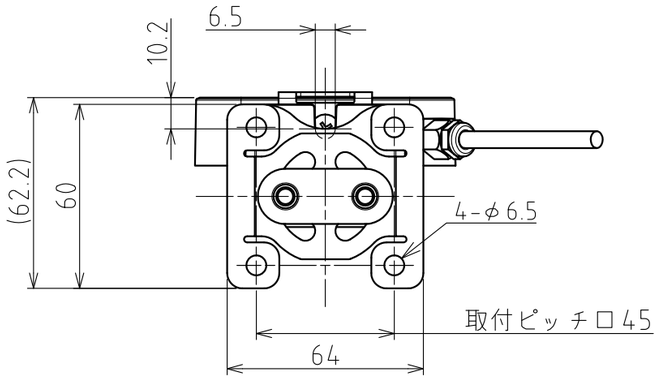

番号 No.	部品名 Part Name	品目コード Part No.	数量 Qty.	材料 & 寸法 & 処理 Material & Size & Finish	記事 Remarks
5	パンブラケット	−	1	SUS304 , t2.0	
4	チルトブラケット	−	1	SUS304 , t2.0	
3	電源ケーブル	−	1	キャブタイヤケーブル AWG22×2芯	
2	ガラスカバー(発光部)	−	1	強化ガラス	
1	ケース(ボディ)	−	1	アルミ合金	

生産終了
Production end

外観図面
Outer Dimension Drawing

株式会社 パトライト
PATLITE Corporation

CLN-24-PT-WOOF-2_2