WX-12Z

キセノン灯

屋内の緊急事態を、ご近所に通報します。

生産終了
Production end

カラー 赤 黄 青

- お手頃な、低価格タイプです。
- 保護特性IP23
- キセノンの強烈な閃光で、異常事態を報知します。

WX仕様

型　式	定格電圧	消費電流	閃光数	線色/線径	保護等級	耐振動性	価格(税抜き)
WX-12Z	DC12V	120mA	60±12回/分	電源線　赤・黒/0.3mm²	IP23	19.6m/s²(30Hz)	7,800円

外観図(mm)

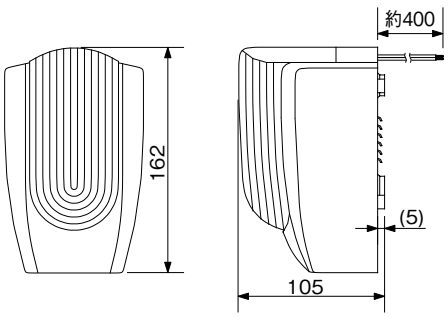

取付面寸法図

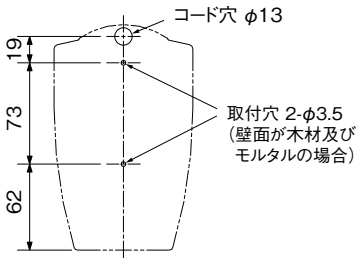
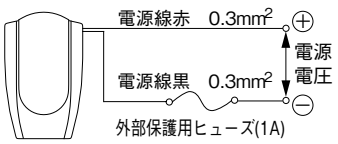
配線図