生産終了
Production end

WEP-E3 型

電子音 1音　LED　W90 D37.5

ウォールマウント　ASI対応壁面取付け積層信号灯

●B型はIP54、必ずブザー開口部が下向きになるように設置してください。　90dB (at 1m)※　IP65

※音圧は最大値です。

オープンフィールドネットワークのASI対応積層信号灯

補助電源タイプ　WEP-E3型〈点灯〉
WEP-E3B型〈点灯/ブザー〉

●ブザーは1音（ピー）のみ（Bタイプ）
●奥行き37.5mmの薄型設計で機器との一体感が抜群です。
●独自のLED照射構造で側面方向からも高い視認性。

ASI接続概念

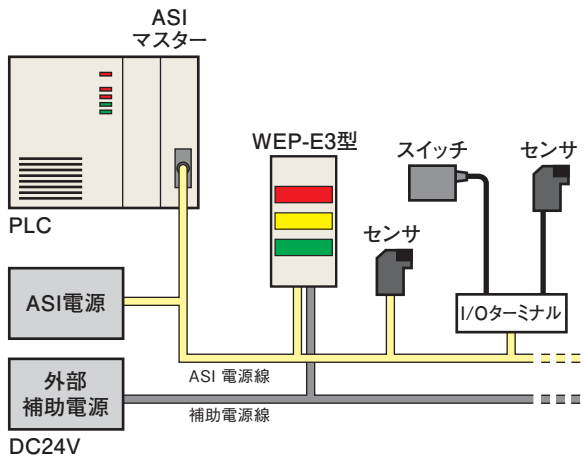

各種機器と信号灯が同一ケーブル上に接続できます。
ASI 電源のみで制御できるのはLHE型のみで、その他の機種は外部補助電源が必要です。

外観図（mm）

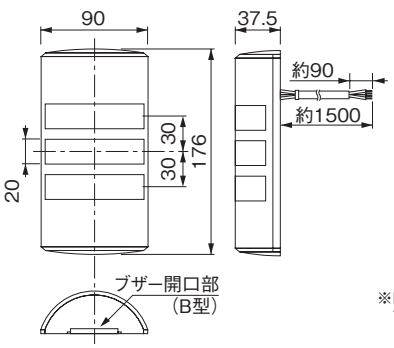

取付面寸法図

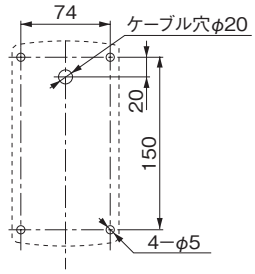

※B型の場合は、必ずブザー開口部が下向きになるように設置してください。

ケーブル色	
茶	AS-i+
青	AS-i−
白	補助電源DC24V
黒	補助電源0V

WEP-E3仕様

段数	LED表示部電源供給方式	型式	ブザー	ASI電源	補助電源	消費電流 LED表示部を除くASI通信部（最大）(Max.)	消費電流 各段（最大）(Max.)	価格（税抜き）
3段式	外部補助電源	WEP-E3	なし	30V (AS-i+ AS-i-)	DC24V	60mA	30mA（赤、黄）25mA（緑）40mA（ブザー）	オープン価格
		WEP-E3B	1音					オープン価格

※価格は標準品によるものです。

※ネットワーク対応製品は、3段式およびグローブ配色が標準色（赤・黄・緑）以外のものは特注対応となります。詳しくはお問い合わせください。なお、専用コネクタ、分岐ユニット等は付属しておりませんので別途ご用意ください。また、ネットワークの構築や各種機器等については、各社発行のカタログ、技術資料等を参照ください。