生産終了
Production end

シグナル・タワー® 積層信号灯 STP/STPB型

φ57 電球 電子音1音

CE 特注品 | 75dB(at 1m) | IP20

ポール取付け

STP型〈点灯〉
STFP型〈点灯/点滅〉
STPB-A型〈点灯/ブザー〉
STFPB-A型〈点灯/点滅/ブザー〉

直取付け

STPW型〈点灯〉
STFPW型〈点灯/点滅〉
STPBW-A型〈点灯/ブザー〉
STFPBW-A型〈点灯/点滅/ブザー〉

UL認定品もあります。
(特注品)
STP,STPB-A,STFPB-A型
(12,24,120,230V仕様)
UL FILE No.E177214

耐振動性に優れたスタンダードモデル、ベストセラー積層信号灯です。

■カラー・・・・・赤　黄　緑　青　透明
■グローブ・・・耐衝撃性、耐熱性に優れたポリカーボネート樹脂
●当社独自の振動吸収構造（PAT.)と長寿命耐振型電球の使用で電球切れが起こりにくく長寿命です。
●カラーグローブの組替えは、容易におこなえます。
●75dB (at 1m)の大音量（音量調節不可）ブザー内蔵（STPB型）
●プリズムカットのグローブが光を拡散し、視認性をアップします。
●複数（1～5）の外部信号で、各種の情報を色別に表示できます。
●CEマーキング対応品もあります。(特注品)
※ポールの長さは、特注品として1000mmまでご用意しております。

※外部接点スイッチは、トグルスイッチ、リレー接点、リミットスイッチ等で開閉してください。(F仕様での無接点リレーは漏洩電流の影響で使用できません。)
※12V仕様は本体アースですので、交流12Vで使う場合は、必ず絶縁トランス電源を使用してください。

外観図(mm)

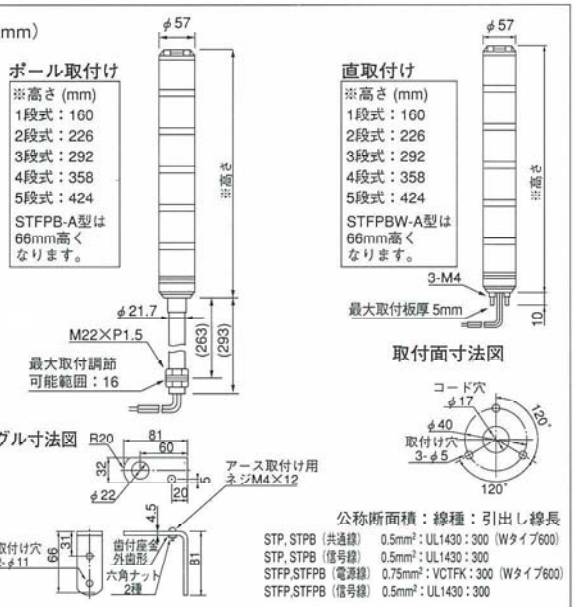

配線、仕様の詳細についてはL-121ページをご覧ください

■STP/STPB

段数 Layer	型式 Model	定格電圧 Rated Voltage	電球 Bulb	No.	STP 型	STFP 型	STPW 型	STFPW 型	STPB-A 型	STFPB-A 型	STPBW-A 型	STFPBW-A 型
					標準価格 Price (YEN)							
1段式	◎-101	AC/DC 12V	12V 10W	9	8,500	13,500	7,000	12,000	—	—	—	—
	-102	AC/DC 24V	30V 10W	13					11,500	16,500	11,000	16,700
	-110	AC 100V	110V 15W	16	8,800	13,000	7,300	11,500	11,800	16,000	11,300	16,100
	-120	AC 220V	220V 15W	17	9,500	13,700	8,000	12,200	12,500	16,700	12,100	16,900
2段式	◎-201	AC/DC 12V	12V 10W	9	10,200	15,000	8,700	13,500	—	—	—	—
	-202	AC/DC 24V	30V 10W	13					13,200	18,000	12,700	18,400
	-210	AC 100V	110V 15W	16	10,500	14,500	9,000	13,000	13,500	17,500	13,000	17,800
	-220	AC 220V	220V 15W	17	11,200	15,200	9,700	13,700	14,200	18,200	13,800	18,600
3段式	◎-301	AC/DC 12V	12V 10W	9	11,700	16,800	10,200	15,300	—	—	—	—
	-302	AC/DC 24V	30V 10W	13					14,700	19,800	14,400	20,100
	-310	AC 100V	110V 15W	16	12,000	16,300	10,500	14,800	15,000	19,300	14,700	19,500
	-320	AC 220V	220V 15W	17	12,700	17,000	11,200	15,500	15,700	20,000	15,500	20,300
4段式	◎-401	AC/DC 12V	12V 10W(F型5W)	9(12)	14,200	19,300	12,700	17,800	—	—	—	—
	-402	AC/DC 24V	30V 10W	13					17,200	22,300	17,100	22,800
	-410	AC 100V	110V 15W	16	14,500	18,800	13,000	17,300	17,500	21,800	17,400	22,200
	-420	AC 220V	220V 15W	17	15,200	19,500	13,700	18,000	18,200	22,500	18,200	23,000
5段式	◎-501	AC/DC 12V	12V 10W(F型5W)	9(12)	15,600	20,900	14,100	19,400	—	—	—	—
	-502	AC/DC 24V	30V 10W	13					18,600	23,900	18,800	24,500
	-510	AC 100V	110V 15W	16	15,900	20,400	14,400	18,900	18,900	23,400	19,100	23,900
	-520	AC 220V	220V 15W	17	16,600	21,200	15,100	19,700	19,600	24,200	19,900	24,700

電球形状・・・ガラス球T20　口金E12　　12Vは、ガラス球G18 口金BA15S　　点滅数・・・約60回／分（Fタイプ）　◎・・・受注生産品

ST/STPB型　配線図

【ST(F)(P)(W)-□□□型】/【ST(F)PB(W)-□□□A型】

■STP(W),STPB(W)-A:全電圧仕様

※ブザー用信号線(空)はSTPB型のみです。

■STFPB(W)-A:全電圧仕様

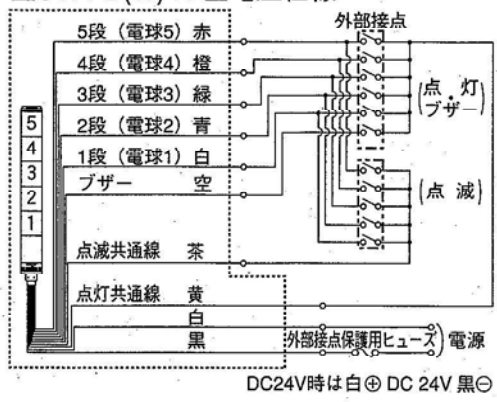

DC24V時は白⊕ DC 24V 黒⊖

■STFP(W):AC/DC24V仕様

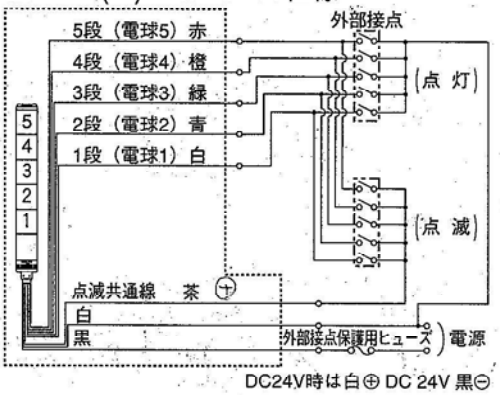

DC24V時は白⊕ DC 24V 黒⊖

■STFP(W):AC/DC12V,AC100V,AC220V仕様

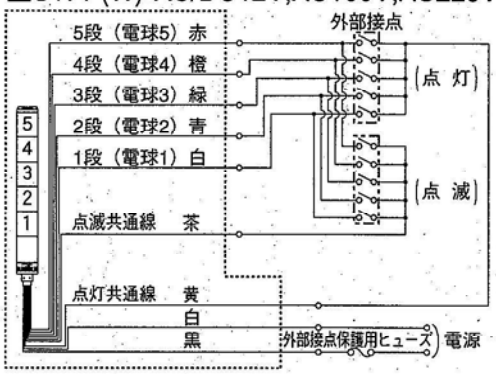

【信号線配色一覧】

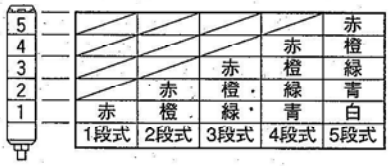

	1段式	2段式	3段式	4段式	5段式
5					赤
4				赤	橙
3			赤	橙	緑
2		赤	橙・	緑	青
1	赤	橙	緑・	青	白

ブザー

なし	――――
1音タイプ	空 信号線

■ST型 1段あたりの信号線電圧・電流

電圧仕様	信号線電圧	信号線電流	突入電流
AC/DC 12V　1～3段式	AC/DC 12V	0.9A	9.2A
AC/DC 12V　4～5段式		0.5A	5A
AC/DC 24V	AC/DC 24V	0.3A	3.3A
AC100V	AC100V	0.1A	1.1A
AC220V	AC220V	0.05A	0.6A

■STPB型 1段あたりの信号線電圧・電流

電圧仕様	信号線電圧	電球		ブザー	
		信号線電流	突入電流	信号線電流	突入電流
AC/DC 24V	AC/DC 24V	0.3A	3.3A	10mA	250mA
AC100V	AC100V	0.1A	1.1A	25mA	50mA
AC220V	AC220V	0.05A	0.6A	25mA	50mA

ご使用になる外部接点の容量は、信号線電流及び突入電流を考慮して余裕を持って設定してください。