中型回転灯 パトライト®

生産終了
Production end

SKP-A

耐環境性抜群！
静粛で安定回転を誇る高性能の中型回転灯です。

IP23　RoHS対応　CE　φ138

（12V、24Vのみ）※　（12V、24Vのみ）※
※SKP-104Aは除く　※SKP-104Aは除く

カラー	赤　黄　緑　青
グローブ	耐衝撃性、耐熱性に優れたポリカーボネート樹脂

●グローブの脱着金具は、さびないステンレス（SUS304）を使用。
●ボディは頑強で、優れた耐久性を誇る金属製です。

仕様

● … 標準在庫製品（2019年4月時点）
標準在庫製品に記載外の色、標準在庫製品以外は、受注生産になります。
※標準在庫製品以外の型式および仕様は、247ページをご参照ください。

型　式	定格電圧	電流	閃光数	電球	No.	質量	価格（税抜き）
●SKP-101A-Y	DC12V	2.6A	140回/分	12V 35W	1	0.8kg	13,500円
●SKP-102A-Y	DC24V	1.2A		24V 35W	2		
●SKP-104A-Y	DC48V	0.8A		48V 35W	5	0.9kg	17,800円
●SKP-110A-R/-Y	AC100V	0.3A		120V 40W	36	1.0kg	14,000円
●SKP-120A-R/-Y	AC200V	0.13A	120回/分	220V 30W	37		14,500円

電球形状･･･12V/24V･ガラス球RP35　口金BA15S
48V/100V/200V･ガラス球RP35　口金BA15D

電球No.	型　式
1	D01203501-F1
2	D02403501-F1
5	D04803502-F1

電球No.	型　式
●36	D12004024-F1
37	D22003024-F1

※電球の注文単位は、10個単位です。
※一部の電球について、生産中止にともない在庫限りとなっているものがあります。あらかじめご了承ください。

オプション品

詳細については、213～218ページをご覧下さい。

オプション品	型式	価格（税抜き）
外部突起対応ゴムカバー	SKP-001型	1,800円
壁面取付けブラケット	●SZ-023型	5,800円
壁面取付けブラケット	●SZ-008型	3,000円

● … 標準在庫製品（2019年4月時点）
※SKP-101Aのみ、SKP-001型を使用で外突規制に対応。

外観図（mm）

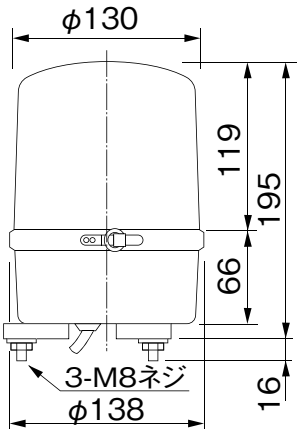

取付面寸法図

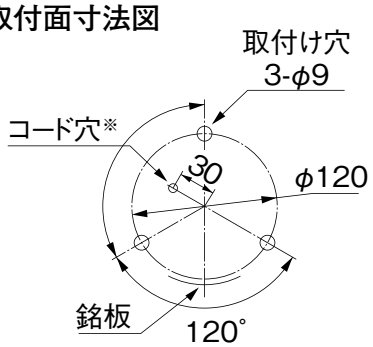

※100V用プラグコンセントを通すためにはコード穴はφ35以上必要です。

公称断面積：線種：引出し線長
SKP-101A,102A,104A
1.25mm²：AVS：270
SKP-110A（プラグ付）
0.75mm²：VCT：330
SKP-120A
0.75mm²：VCT：330

商品の最新情報は パトライト 検索 https://www.patlite.co.jp