生産終了
Production end

SKHE さびないオールプラスチックボディ 長寿命で耐久性に優れたLED回転灯。

SKHE型
SKHEB型〈ブザー付き〉

音圧 88dB（ブザー仕様のみ） IP23 RoHS対応 CE（12V、24Vのみ） φ118

カラー 赤 黄 緑 青（グローブ交換による色変更はできません。）

グローブ 耐候性、透光性に優れたAS樹脂

- 明るく、省エネ、長寿命。
- ブザー信号線の制御によって回転閃光と同時にTyp.88dB（MIN. 83dB）（at 1m/A特性/当社無響音室にて測定）の電子ブザーの断続音を発信します。（音量調整不可、ブザー音:ピィーピィー断続音、SKHEB型）
- SKHEB型のブザーはNPNトランジスタオープンコレクタ対応により、PLC等での直接駆動が可能です。外部接点:0.5A以上
- 欧州RoHS指令に対応しています。
- CEマーキング適合。（12V/24V仕様）

仕様

● … 標準在庫製品（2019年4月時点） 標準在庫製品に記載外の色、標準在庫製品以外は、受注生産になります。
※標準在庫製品以外の型式および仕様は、246ページをご参照ください。

型式 SKHE	型式 SKHEB	定格電圧	電流	閃光数	質量	色	価格（税抜き） SKHE	価格（税抜き） SKHEB
●SKHE-12-R/-Y	——	DC12V	0.22A	120回/分	0.4kg	R:赤またはY:黄	8,000円	——
						G:緑またはB:青	8,500円	——
●SKHE-24-R/-Y/-B	●SKHEB-24-R/-Y	DC24V	0.16A			R:赤またはY:黄	8,000円	11,500円
						G:緑またはB:青	8,500円	12,000円
●SKHE-100-R/-Y/-G/-B	●SKHEB-100-R/-Y	AC100V	0.042A		0.6kg	R:赤またはY:黄	8,800円	12,300円
						G:緑またはB:青	9,300円	12,800円
●SKHE-200-R/-Y	●SKHEB-200-R/-Y	AC200V	0.022A			R:赤またはY:黄	9,800円	13,300円
						G:緑またはB:青	10,300円	13,800円

モデルコード

SKHEB-24-R

型式

仕様

無記号	回転灯
B	ブザー付き回転灯

定格電圧

12	DC12V
24	DC24V
100	AC100V
200	AC200V

色

R	赤
Y	黄
G	緑
B	青

オプション品

詳細については、213～218ページをご覧下さい。

オプション品	型式	価格（税抜き）
壁面取付けブラケット	●SZ-007型	1,200円

● … 標準在庫製品（2019年4月時点）

外観図（mm）

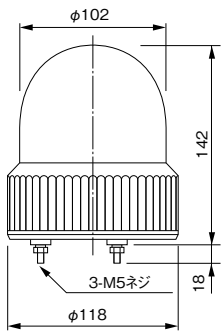

取付面寸法図

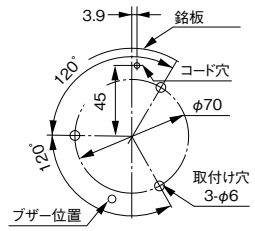

公称断面積：線種：引出し線長
SKHE-12/24 ：0.5mm²：AV：300±30
SKHE-100（プラグ付）：0.75mm²：VCTFK：300±30
SKHE-200 ：0.75mm²：HVCTFK：310±30

※グローブの締付具合で取付面に対する銘板の位置が異なりますのでご注意ください。
※100V用プラグコンセントを通すためにはコード穴はφ30必要です。

配線図

DC仕様

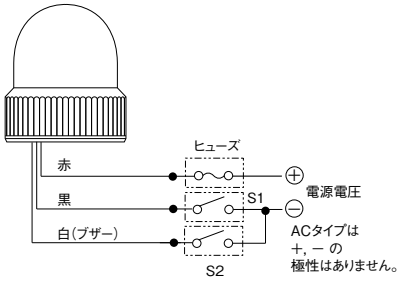

接点S1	接点S2	動作内容
ON	OFF	回転灯
OFF	ON	ブザー
ON	ON	回転灯+ブザー

※配線図はB仕様。ブザーなしは白色配線がありません

AC仕様（AC100V）

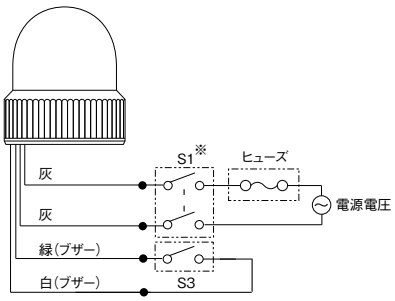

接点S3	動作内容
OFF	回転灯
ON	回転灯+ブザー

※配線図はB仕様。ブザーなしは白色、緑色配線がありません
ブザー接点開放電圧 DC12V 短絡電流 40mA

AC仕様（AC200V）

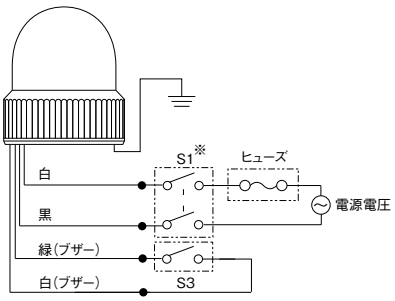

接点S3	動作内容
OFF	回転灯
ON	回転灯+ブザー

※配線図はB仕様。ブザーなしは白色、緑色配線がありません
ブザー接点開放電圧 DC12V 短絡電流 40mA

※両切りスイッチの他、片切りスイッチでの使用も可能です。