生産終了
Production end

SKC-A 大型2面反射鏡による強力閃光を誇る、大型回転灯です。

IP23　CE（12V、24V のみ）　187 φ

カラー	赤　黄　青　緑
グローブ	耐候性、透光性に優れたAS樹脂

- ●大型2面反射鏡が、強力に回転閃光します。
- ●グローブの脱着金具は、さびないステンレス（SUS304）を使用。
- ●回転機構はベルトドライブ方式を採用、非常に静かで安定した回転を実現しました。
- ●ボディは頑強で、優れた耐久性を誇る金属性です。

仕様

● … 標準在庫製品（2018年4月時点）
標準在庫製品に記載外の色、標準在庫製品以外は、受注生産になります。

型　式	定格電圧	電流	閃光数	電球	No.	質量	価格（税抜き）
SKC-201A	DC12V	2.6A	200回/分	12V 35W	1	1.6kg	23,000円
SKC-202A	DC24V	1.2A		24V 35W	2		
● SKC-210A-R/-Y	AC100V	0.4A		120V 40W	36	1.8kg	21,500円
SKC-220A	AC200V	0.2A	160回/分	220V 30W	37		23,000円

電球形状･･･12V/24V・ガラス球RP35　口金BA15S
100V/200V・ガラス球RP35　口金BA15D

電球No.	型　式	電球No.	型　式
1	D01203501-F1	● 36	D12004024-F1
2	D02403501-F1	37	D22003024-F1

※電球の注文単位は、10個単位です。
※一部の電球について、生産中止にともない在庫限りとなっているものがあります。あらかじめご了承ください。

オプション品

詳細については、243～248ページをご覧下さい。

オプション品	型式	価格（税抜き）
壁面取付けブラケット	●SZ-008型	3,000円

外観図（mm）

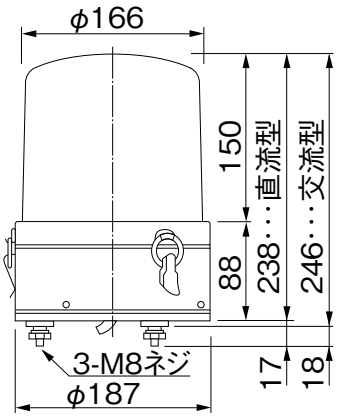

取付面寸法図

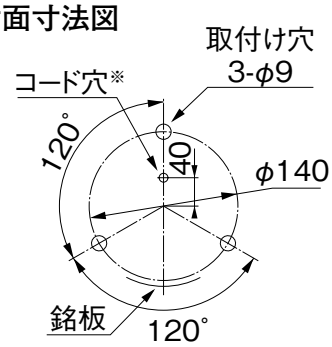

※100V用プラグコンセントを通すためにはコード穴はφ35必要です。

公称断面積：線種：引出し線長
SKC-201A,202A
1.25mm²：AVS：250
SKC-210A（プラグ付）
0.75mm²：VCT：330
SKC-220A
0.75mm²：VCT：330