生産終了
Production end

# SE型

RoHS SE-R型　CE 24V仕様　c UL us UL認定品もあります。（SE-R型は標準対応 SE-D型は特注品）　電子音2音　LED　φ57

## シグナル・タワー® LED積層信号灯

●ポール取付けタイプ、FB型はIP23
●オープンコレクタAC100/220V仕様はNPNのみ

85dB (at 1m)※　IP54　オープンコレクタ

※音圧は最大値です。音色により音圧が変わります。

# 独自のLED反射鏡システムで明るい！5段式まで標準ラインアップ。

直取付け

SE-D型付属
取付けブラケット
SZ-013型

ポール取付け

**カラー**　赤　黄　緑　青　白

**グローブ**　耐候性、透光性に優れたアクリル樹脂を採用。

●プリズムカットのグローブとリフレクション構造がLEDの光を効率よく鮮やかに拡散し、高い視認性を実現します。
●最高音圧レベル85dB(at 1m)の2音（ピピピピ・ピーピーピー）の音量調節可能な電子音を内蔵しています。（B,FB仕様）
●ユニットの色によって配線が決められているユニット構造。色配列を変更しても、配線を変える必要はありません。機器への装着後でも、色配列の組替えが簡単におこなえます。※
●オープンコレクタ対応で、PLC等での直接駆動が可能です。（AC100/220V仕様はNPNのみ）
●CEマーキング対応品です。（24V仕様）
●SE-R型は欧州RoHS指令対応品です。

※LEDユニットの組替え増段などにより一機種にて同色のユニットを使用された場合は、同じ色のユニットが同時に点灯または点滅いたします。なお、特注にて同色ユニットを同時に作動させない為、別の信号線にて制御する仕様に対応できます。（別信号線制御は、通常LEDユニットと同色の信号線にて制御するものを実際には点灯点滅をさせないLED色の信号線を代用して制御させる方式です。）

## 外観図（mm）

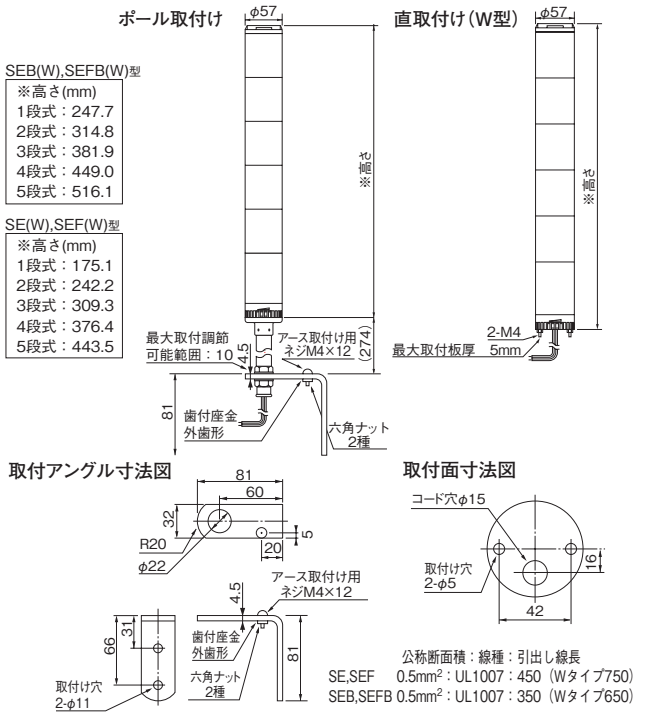


### ポール取付け

**RoHS指令対応タイプ**

SE-R型〈点灯〉

**標準タイプ**

SE-D型〈点灯〉
SEF-D型〈点灯/点滅〉
SEB-D型〈点灯/ブザー〉
SEFB-D型〈点灯/点滅/ブザー〉

### 直取付け

**RoHS指令対応タイプ**

SEW-R型〈点灯〉

**標準タイプ**

SEW-D型〈点灯〉
SEFW-D型〈点灯/点滅〉
SEBW-D型〈点灯/ブザー〉
SEFBW-D型〈点灯/点滅/ブザー〉

## モデルコード

**SEFBW-502D-RYGBC**

型式
仕様
無記号：点灯
F：点灯/点滅
B：点灯/ブザー
FB：点灯/点滅/ブザー
取付け仕様
無記号：ポール取付け
W：直取付け
仕様段数（1段のみ）
色
R：赤　Y：黄
G：緑　B：青
C：白　左より上段
仕様
D：標準品
R：RoHS対応品
定格電圧
02：AC/DC24V
10：AC100V
20：AC220V

## オプション

円形取付け台
SZ-014型
価格 1,500円（税抜き）
●鋼板製
ライトグレー塗装仕上げ

仕様の詳細につきましては308ページをご覧ください。



商品の最新情報は パトライト 検索 http://www.patlite.co.jp

生産終了
Production end

## SE仕様

SE-D（ブザーなし（点灯））

| | 型　式 | 定格電圧 | 段数 | 消費電力 | 質量 | 価格（税抜き） |
|---|---|---|---|---|---|---|
| ポール取付け | SE-102D | AC/DC24V | 1 | 1.5W | 0.74kg | 16,500円 |
| | SE-202D | | 2 | 2.5W | 0.80kg | 21,500円 |
| | SE-302D | | 3 | 3.5W | 0.86kg | 26,500円 |
| | SE-402D | | 4 | 4.5W | 0.92kg | 31,500円 |
| | SE-502D | | 5 | 5.5W | 0.98kg | 39,500円 |
| | SE-110D | AC100V | 1 | 3.0W | 0.94kg | 19,000円 |
| | SE-210D | | 2 | 5.0W | 1.00kg | 24,000円 |
| | SE-310D | | 3 | 6.5W | 1.06kg | 29,000円 |
| | SE-410D | | 4 | 7.5W | 1.12kg | 34,000円 |
| | SE-510D | | 5 | 8.5W | 1.18kg | 42,000円 |
| | SE-120D | AC220V | 1 | 3.5W | 0.94kg | 20,000円 |
| | SE-220D | | 2 | 5.5W | 1.10kg | 25,000円 |
| | SE-320D | | 3 | 7.0W | 1.06kg | 30,000円 |
| | SE-420D | | 4 | 8.5W | 1.12kg | 35,000円 |
| | SE-520D | | 5 | 10.0W | 1.18kg | 43,000円 |
| 直取付け | SEW-102D | AC/DC24V | 1 | 1.5W | 0.27kg | 15,000円 |
| | SEW-202D | | 2 | 2.5W | 0.33kg | 20,000円 |
| | SEW-302D | | 3 | 3.5W | 0.39kg | 25,000円 |
| | SEW-402D | | 4 | 4.5W | 0.45kg | 30,000円 |
| | SEW-502D | | 5 | 5.5W | 0.61kg | 38,000円 |
| | SEW-110D | AC100V | 1 | 3.0W | 0.47kg | 17,500円 |
| | SEW-210D | | 2 | 5.0W | 0.53kg | 22,500円 |
| | SEW-310D | | 3 | 6.5W | 0.59kg | 27,500円 |
| | SEW-410D | | 4 | 7.5W | 0.65kg | 32,500円 |
| | SEW-510D | | 5 | 8.5W | 0.81kg | 40,500円 |
| | SEW-120D | AC220V | 1 | 3.5W | 0.47kg | 18,500円 |
| | SEW-220D | | 2 | 5.5W | 0.53kg | 23,500円 |
| | SEW-320D | | 3 | 7.0W | 0.59kg | 28,500円 |
| | SEW-420D | | 4 | 8.5W | 0.65kg | 33,500円 |
| | SEW-520D | | 5 | 10.0W | 0.81kg | 41,500円 |

SE-D（ブザーなし（点滅））

| | 型　式 | 定格電圧 | 段数 | 消費電力 | 質量 | 価格（税抜き） |
|---|---|---|---|---|---|---|
| ポール取付け | SEF-102D | AC/DC24V | 1 | 1.5W | 0.74kg | 18,500円 |
| | SEF-202D | | 2 | 2.5W | 0.80kg | 23,500円 |
| | SEF-302D | | 3 | 3.5W | 0.86kg | 28,500円 |
| | SEF-402D | | 4 | 4.5W | 0.92kg | 33,500円 |
| | SEF-502D | | 5 | 5.5W | 0.98kg | 41,500円 |
| | SEF-110D | AC100V | 1 | 3.0W | 0.94kg | 21,000円 |
| | SEF-210D | | 2 | 5.0W | 1.00kg | 26,000円 |
| | SEF-310D | | 3 | 6.5W | 1.06kg | 31,000円 |
| | SEF-410D | | 4 | 7.5W | 1.12kg | 36,000円 |
| | SEF-510D | | 5 | 8.5W | 1.18kg | 44,000円 |
| | SEF-120D | AC220V | 1 | 3.5W | 0.94kg | 22,000円 |
| | SEF-220D | | 2 | 5.5W | 1.10kg | 27,000円 |
| | SEF-320D | | 3 | 7.0W | 1.06kg | 32,000円 |
| | SEF-420D | | 4 | 8.5W | 1.12kg | 37,000円 |
| | SEF-520D | | 5 | 10.0W | 1.18kg | 45,000円 |
| 直取付け | SEFW-102D | AC/DC24V | 1 | 1.5W | 0.27kg | 17,000円 |
| | SEFW-202D | | 2 | 2.5W | 0.33kg | 22,000円 |
| | SEFW-302D | | 3 | 3.5W | 0.39kg | 27,000円 |
| | SEFW-402D | | 4 | 4.5W | 0.45kg | 32,000円 |
| | SEFW-502D | | 5 | 5.5W | 0.61kg | 40,000円 |
| | SEFW-110D | AC100V | 1 | 3.0W | 0.47kg | 19,500円 |
| | SEFW-210D | | 2 | 5.0W | 0.53kg | 24,500円 |
| | SEFW-310D | | 3 | 6.5W | 0.59kg | 29,500円 |
| | SEFW-410D | | 4 | 7.5W | 0.65kg | 34,500円 |
| | SEFW-510D | | 5 | 8.5W | 0.81kg | 42,500円 |
| | SEFW-120D | AC220V | 1 | 3.5W | 0.47kg | 20,500円 |
| | SEFW-220D | | 2 | 5.5W | 0.53kg | 25,500円 |
| | SEFW-320D | | 3 | 7.0W | 0.59kg | 30,500円 |
| | SEFW-420D | | 4 | 8.5W | 0.65kg | 35,500円 |
| | SEFW-520D | | 5 | 10.0W | 0.81kg | 43,500円 |

SE-D（ブザー付き）

| | 型　式 | 定格電圧 | 段数 | 消費電力 | 質量 | 価格（税抜き） |
|---|---|---|---|---|---|---|
| ポール取付け | SEB-102D | AC/DC24V | 1 | 1.5W | 0.84kg | 23,300円 |
| | SEB-202D | | 2 | 2.5W | 0.90kg | 28,300円 |
| | SEB-302D | | 3 | 3.5W | 0.96kg | 33,300円 |
| | SEB-402D | | 4 | 4.5W | 1.02kg | 38,300円 |
| | SEB-502D | | 5 | 5.5W | 1.08kg | 46,300円 |
| | SEB-110D | AC100V | 1 | 3.0W | 1.04kg | 25,800円 |
| | SEB-210D | | 2 | 5.0W | 1.10kg | 30,800円 |
| | SEB-310D | | 3 | 6.5W | 1.16kg | 35,800円 |
| | SEB-410D | | 4 | 7.5W | 1.22kg | 40,800円 |
| | SEB-510D | | 5 | 8.5W | 1.28kg | 48,800円 |
| | SEB-120D | AC220V | 1 | 3.5W | 1.04kg | 26,800円 |
| | SEB-220D | | 2 | 5.5W | 1.10kg | 31,800円 |
| | SEB-320D | | 3 | 7.0W | 1.16kg | 36,800円 |
| | SEB-420D | | 4 | 8.5W | 1.22kg | 41,800円 |
| | SEB-520D | | 5 | 10.0W | 1.28kg | 49,800円 |
| 直取付け | SEBW-102D | AC/DC24V | 1 | 1.5W | 0.37kg | 21,800円 |
| | SEBW-202D | | 2 | 2.5W | 0.43kg | 26,800円 |
| | SEBW-302D | | 3 | 3.5W | 0.49kg | 31,800円 |
| | SEBW-402D | | 4 | 4.5W | 0.55kg | 36,800円 |
| | SEBW-502D | | 5 | 5.5W | 0.71kg | 44,800円 |
| | SEBW-110D | AC100V | 1 | 3.0W | 0.57kg | 24,300円 |
| | SEBW-210D | | 2 | 5.0W | 0.63kg | 29,300円 |
| | SEBW-310D | | 3 | 6.5W | 0.69kg | 34,300円 |
| | SEBW-410D | | 4 | 7.5W | 0.75kg | 39,300円 |
| | SEBW-510D | | 5 | 8.5W | 0.91kg | 47,300円 |
| | SEBW-120D | AC220V | 1 | 3.5W | 0.57kg | 25,300円 |
| | SEBW-220D | | 2 | 5.5W | 0.63kg | 30,300円 |
| | SEBW-320D | | 3 | 7.0W | 0.69kg | 35,300円 |
| | SEBW-420D | | 4 | 8.5W | 0.75kg | 40,300円 |
| | SEBW-520D | | 5 | 10.0W | 0.91kg | 48,300円 |

SE-D（点滅ブザー付き）（点滅数…約60回/分）

| | 型　式 | 定格電圧 | 段数 | 消費電力 | 質量 | 価格（税抜き） |
|---|---|---|---|---|---|---|
| ポール取付け | SEFB-102D | AC/DC24V | 1 | 1.5W | 0.84kg | 25,300円 |
| | SEFB-202D | | 2 | 2.5W | 0.90kg | 30,300円 |
| | SEFB-302D | | 3 | 3.5W | 0.96kg | 35,300円 |
| | SEFB-402D | | 4 | 4.5W | 1.02kg | 40,300円 |
| | SEFB-502D | | 5 | 5.5W | 1.08kg | 48,300円 |
| | SEFB-110D | AC100V | 1 | 3.0W | 1.04kg | 27,800円 |
| | SEFB-210D | | 2 | 5.0W | 1.10kg | 32,800円 |
| | SEFB-310D | | 3 | 6.5W | 1.16kg | 37,800円 |
| | SEFB-410D | | 4 | 7.5W | 1.22kg | 42,800円 |
| | SEFB-510D | | 5 | 8.5W | 1.28kg | 50,800円 |
| | SEFB-120D | AC220V | 1 | 3.5W | 1.04kg | 28,800円 |
| | SEFB-220D | | 2 | 5.5W | 1.10kg | 33,800円 |
| | SEFB-320D | | 3 | 7.0W | 1.16kg | 38,800円 |
| | SEFB-420D | | 4 | 8.5W | 1.22kg | 43,800円 |
| | SEFB-520D | | 5 | 10.0W | 1.28kg | 51,800円 |
| 直取付け | SEFBW-102D | AC/DC24V | 1 | 1.5W | 0.37kg | 23,800円 |
| | SEFBW-202D | | 2 | 2.5W | 0.43kg | 28,800円 |
| | SEFBW-302D | | 3 | 3.5W | 0.49kg | 33,800円 |
| | SEFBW-402D | | 4 | 4.5W | 0.55kg | 38,800円 |
| | SEFBW-502D | | 5 | 5.5W | 0.71kg | 46,800円 |
| | SEFBW-110D | AC100V | 1 | 3.0W | 0.57kg | 26,300円 |
| | SEFBW-210D | | 2 | 5.0W | 0.63kg | 31,300円 |
| | SEFBW-310D | | 3 | 6.5W | 0.69kg | 36,300円 |
| | SEFBW-410D | | 4 | 7.5W | 0.75kg | 41,300円 |
| | SEFBW-510D | | 5 | 8.5W | 0.91kg | 49,300円 |
| | SEFBW-120D | AC220V | 1 | 3.5W | 0.57kg | 27,300円 |
| | SEFBW-220D | | 2 | 5.5W | 0.63kg | 32,300円 |
| | SEFBW-320D | | 3 | 7.0W | 0.69kg | 37,300円 |
| | SEFBW-420D | | 4 | 8.5W | 0.75kg | 42,300円 |
| | SEFBW-520D | | 5 | 10.0W | 0.91kg | 50,300円 |

SE-R（RoHS指令対応品）

| | 型　式 | 定格電圧 | 段数 | 消費電力 | 質量 | 価格（税抜き） |
|---|---|---|---|---|---|---|
| ポール取付け | SE-102R | AC/DC24V | 1 | 1.5W | 0.77kg | 19,800円 |
| | SE-202R | | 2 | 2.5W | 0.84kg | 25,800円 |
| | SE-302R | | 3 | 3.5W | 0.91kg | 31,800円 |
| | SE-402R | | 4 | 4.5W | 0.98kg | 37,800円 |
| | SE-502R | | 5 | 5.5W | 1.05kg | 47,400円 |
| 直取付け | SEW-102R | AC/DC24V | 1 | 1.5W | 0.27kg | 18,000円 |
| | SEW-202R | | 2 | 2.5W | 0.34kg | 24,000円 |
| | SEW-302R | | 3 | 3.5W | 0.41kg | 30,000円 |
| | SEW-402R | | 4 | 4.5W | 0.48kg | 36,000円 |
| | SEW-502R | | 5 | 5.5W | 0.55kg | 45,600円 |

※価格は標準品によるものです。
●1～4段仕様の標準価格は、赤・黄・緑・青を各1ユニット組み合わせた場合です。　●5段仕様の標準価格は、赤・黄・緑・青・白を各1ユニット組み合わせた場合です。
●赤・黄・緑・青の代わりに白を使用する場合、1ユニットにつきSE-D型は税抜き3,000円、SE-R型は税抜き価格3,600円それぞれアップになります。

## SE型　配線図

### 【SE(F)(B)(W)-□□□D型/SE(W)-□□□R型】

#### 点灯式

●SE-D/SE-R:24V仕様

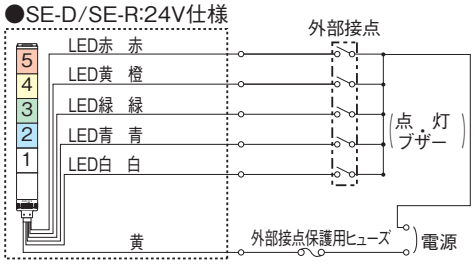


●SE-D:100/220V仕様

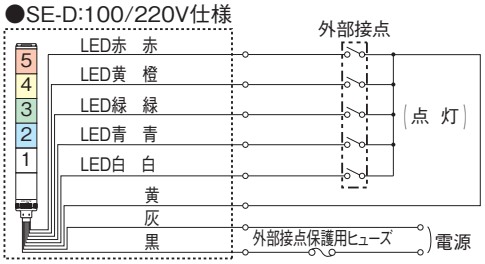


#### 点滅式

●SEF-D,SEB-D,SEFB-D:24V仕様

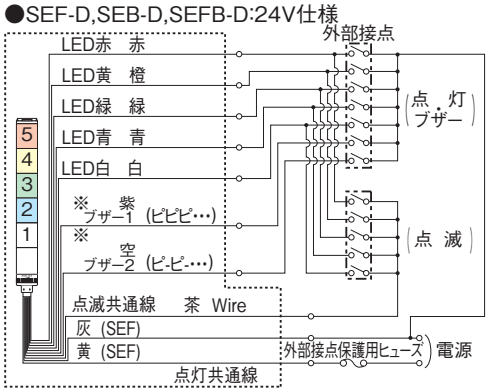


※SEB型には茶･灰の信号線が、SEF型には、紫･空の信号線はありません。

●SEF-D,SEB-D,SEFB-D:100/220V仕様

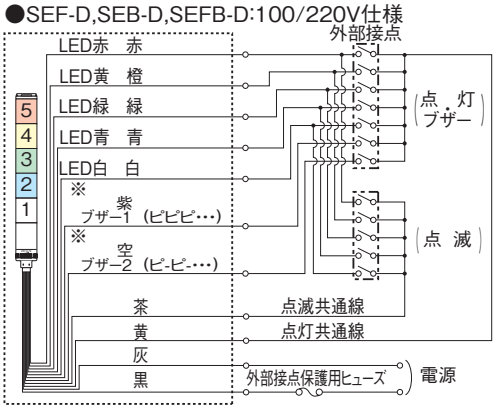


※SEB型には茶･灰の信号線が、SEF型には、紫･空の信号線はありません。

### ■信号線配色一覧

SE型

| LEDユニット色 | 対応信号線配色 |
|---|---|
| 赤色 | 赤 信号線 |
| 黄色 | 橙 信号線 |
| 緑色 | 緑 信号線 |
| 青色 | 青 信号線 |
| 白色 | 白 信号線 |

ブザー

| | |
|---|---|
| なし | ―――― |
| ブザー1 | 紫 信号線 |
| ブザー2 | 空 信号線 |

※ブザー仕様でないものには信号線が出ていません。

### ■1段あたりの信号線電圧･電流

| 電圧仕様 | 信号線電圧 | LED | ブザー | |
|---|---|---|---|---|
| | | 信号線電流 | 信号線電流 | 突入電流 |
| AC/DC 24V | AC/DC 24V | R,Y:50mA<br>G,B,C:40mA | Max40mA | 150mA |
| AC100V･AC220V | DC 24V | | | |

※ご使用になる外部接点の容量は、信号線電流及び突入電流を考慮して余裕を持って設定してください。



商品の最新情報は パトライト 検索 http://www.patlite.co.jp

生産終了
Production end

## NPN(PNP)トランジスタ駆動例

### DC24V NPN型トランジスタ

●点灯式

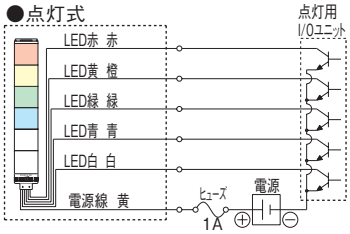


●点灯・点滅・ブザー式

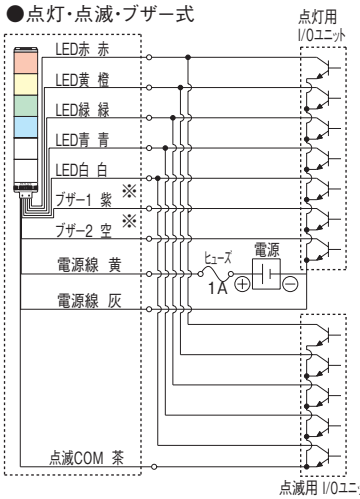


| 型式 | トランジスタ(NPN又はPNP) |
|---|---|
| 電源容量 | Ic≧100mA(LEDユニット)<br>Ic≧300mA(ブザー) |

### DC24V PNP型トランジスタ

●点灯式

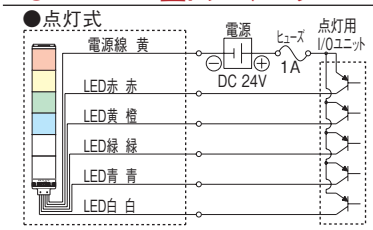


●点灯・点滅・ブザー式

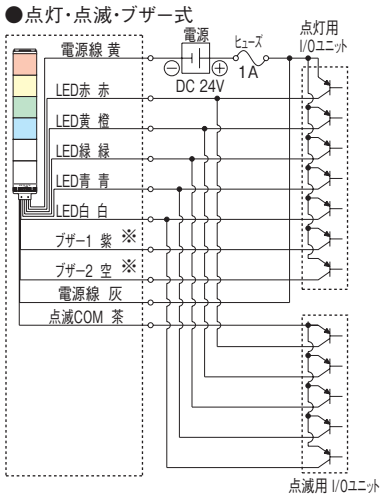


| 耐電圧 | Vc≧35V |
|---|---|
| 漏れ電流 | IL≦0.1mA |

### AC100/220V NPN型トランジスタ

●点灯式

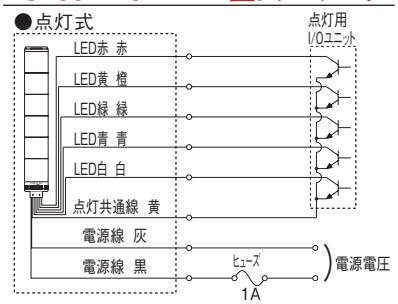


●点灯・点滅・ブザー式

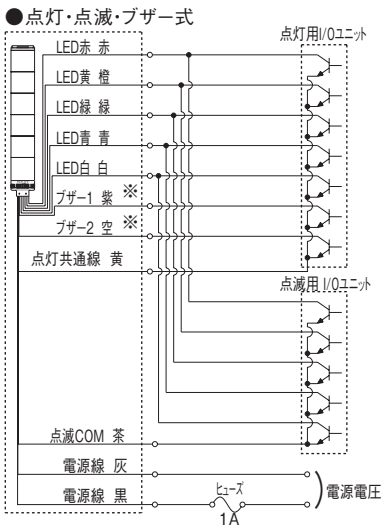


※SEB型には茶・灰の信号線はありません。