※下記の型式は、生産終了品と現行品が混在している場合があります。
現行品については、各製品情報のページでご確認ください。

電子サイレンアンプ-オプション-

生産終了
Production end

マイク

外観図 P.104

マイクハンガー(付属品)

SDM-08/09

型式	プラグ	トークスイッチロック機能	サイレンアンプ機能スイッチ	価格(税抜き)
● SDM-08	メタルプラグ	なし	なし	11,300円
● SDM-09		あり		

マイクハンガー(付属品)

SDM-10/11

型式	プラグ	トークスイッチロック機能	サイレンアンプ機能スイッチ	価格(税抜き)
● SDM-10	メタルプラグ	なし	あり(サイレンスイッチ・交差点スイッチ・音声スイッチ付)	12,800円
● SDM-11		あり		

フレキシブルマイクユニット

型式	電源電圧	価格(税抜き)
● FMU-12B	DC12～24V	49,000円

※マイク先端から金具先端までの全長572mm、マイク直径Φ20
※コード長約4.5m
※配線用電源ボックス付属

アンプ取付けアングル

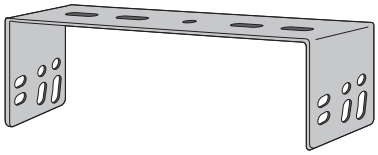

型式	アングルサイズ	価格(税抜き)
● SAPK-001	幅180×高さ59×奥行き43mm	2,800円

中継ボックス

付属品
トグルスイッチ

型式	価格(税抜き)
● SAPW-004	9,800円

自動車に標準装備されているカーステレオなどとサイレンアンプの間に接続して、カーステレオのスピーカ出力を車外で拡声することができます。
※CA-51Aカセットプレーヤーをご使用の時は中継ボックスは不要です。

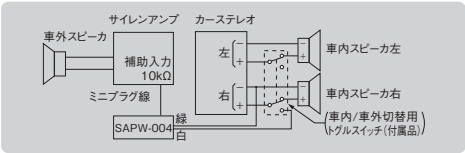

マイク延長ケーブル

(コード長8m)

型式	価格(税抜き)
● SAPW-010	27,000円

●…標準在庫製品(2021年4月時点)　標準在庫製品以外は、受注生産になります。

※下記の型式は、生産終了品と現行品が混在している場合があります。
現行品については、各製品情報のページでご確認ください。

■SAP-520F/R

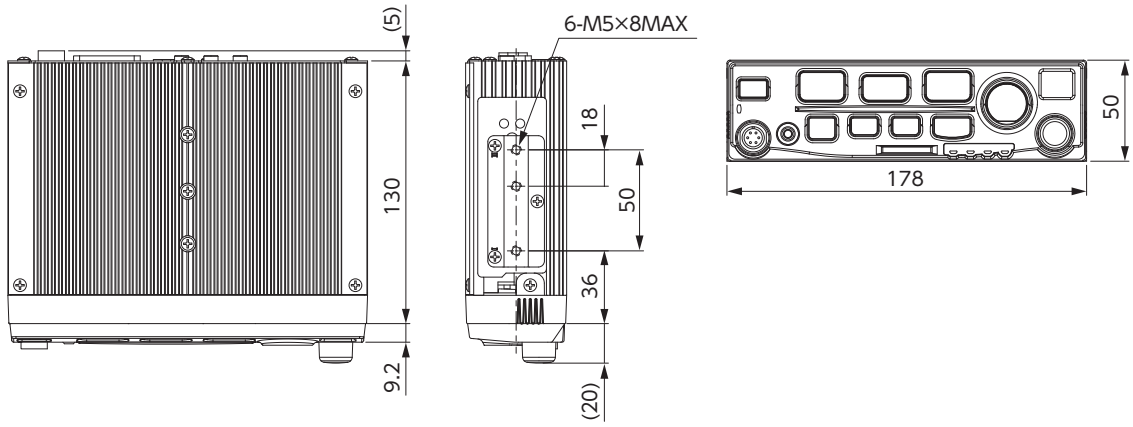

■SAP-520P/E

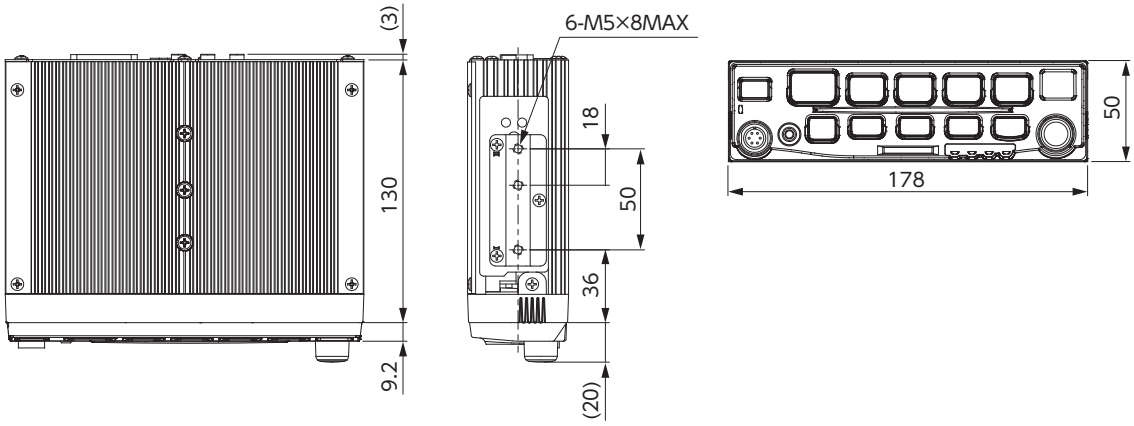

■CA-51A

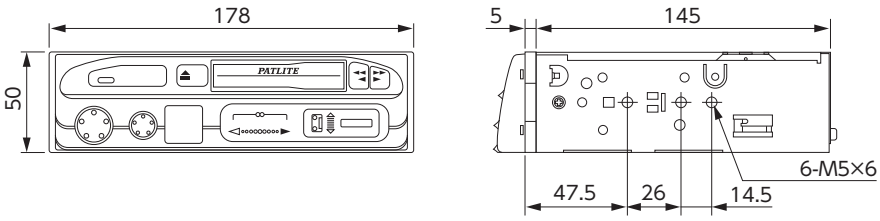

生産終了
Production end
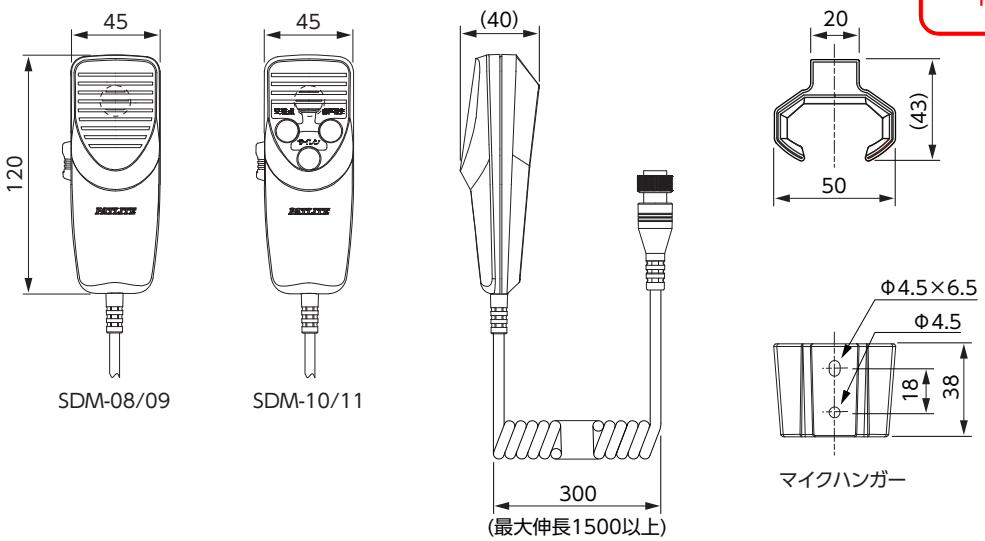
■SDM