生産終了
Production end

DESIGN PAT.(RC-100B)

音声合成 再生

RC-100B/RC-100SA型

ストアコール ワイヤレス音声自動呼び出しシステム

ワイヤレス　EIA規格 オーディオラック対応　32※メッセージ　256秒　ADPCM 64 kbit/s

※RC-100SA型は6メッセージ。

既存の放送システムに組み込んで呼び出し放送ができます。ワイヤレス式で簡単工事ですぐご利用いただけます。

RC-100B型〈受信機〉

アンテナ〈受信機に付属〉

RC-100SA型〈受信機〉

アンテナ〈受信機に付属〉

オプション

電波の弱いところや増設には…

ブースタ(別売)
RC-B型
価格 38,000円(税抜き)
・付属のアンテナのみを使用し、送信機までの距離が、約40m以上になる場合
・アンテナの増設やケーブルの延長で減衰が大きくなり到着距離が短くなった場合

増設アンテナ(分配器付き)(別売)
RC-ANT型
価格 58,000円(税抜き)
・設置フロアが広く電波が届きにくい場合(約700坪以上)
・設置フロアが1階2階のように複数になる場合

RC-TA型〈送信機〉

RC-100B型32台まで増設可能。
RC-100SA型6台まで増設可能。

スイッチ部点滅

送信機の電池が少なくなると、スイッチを押した時スイッチ部が点滅します。

感度が良く、設置・移動が簡単な、特定小電力方式。

店舗の省力化を支援します。

各種店舗では省力化、経費低減に人員削減を図ったため、お客様へのサービスが低下するという問題が生じています。また、深夜営業や24時間営業のお店では店員の少ない深夜に、即座に対応できる呼び出しシステムが必要になっています。これらの問題を「ストアコール」が解決します。

お客様のイライラ解消、サービスアップでCS向上。

CS=顧客満足(Customer satisfaction)

上記のようなお店で、お客様が商品について質問や、店員の手助けを受けたいとき、売場に設置した送信機のボタンを押すだけで、自動的に明瞭な音声合成メッセージで店員を呼び出します。

ストアコールの導入効果

・必要な時に、お客様のご要望に迅速なサービス対応ができます。
・少ない人手でも、広い売場の管理運営ができます。
・顧客満足度の向上で、他店との差別化が図れます。
・素早い対応で、販売機会を確実なものにすることができます。
・万引きの防止につながります。

●広い店舗でも充分にご利用頂けます。(新型送信機RC-TA型は無線到達距離で見通し約300m)
●送信機(呼び出しボタン)はワイヤレスのため、配線工事が不要。だから簡単に、低コストで設置できます。また店内改装による移設もカンタンに対応できます。
●アンプの入力に接続するだけで既設の放送設備を使って放送できます。
●特定小電力無線を使用しているため、小さなお店から1000坪以上の大型店舗まで使用できます。
●ADPCM方式(64kbit/s)で、明瞭な音声の呼び出しメッセージを放送できます。
●合計256秒の録音時間を最大32チャンネル(RC-100SA型は6チャンネル)まで自由な時間で分割できます。
●内蔵モニタスピーカで放送内容を確認できます。
●受信機1台に送信機(呼び出しボタン)は最大32台まで増設できます。
●店内案内・防犯メッセージを30分間隔で自動的に繰り返し放送することができます。(RC-100B型)
●送信機の電池が少なくなると受信機に電池交換の表示がされます。(RC-100SA型)
●メッセージ再生中BUSY出力されます。(RC-100SA型)

メッセージの登録について

●当社の標準メッセージをご利用いただく場合、無料で登録いたします。
●その他のメッセージは、別途費用が必要です。

※メッセージの変更は、メモリIC(有料)を変更するだけです。詳細は、お問い合わせください。

商品の最新情報は パトライト 検索 http://www.patlite.co.jp

生産終了
Production end

モデルコード

RC-100SA

- 型式
- 定格電圧 100:AC100V
- 再生チャンネル B:32チャンネル SA:6チャンネル

外観図（mm）

受信機　RC-100B型

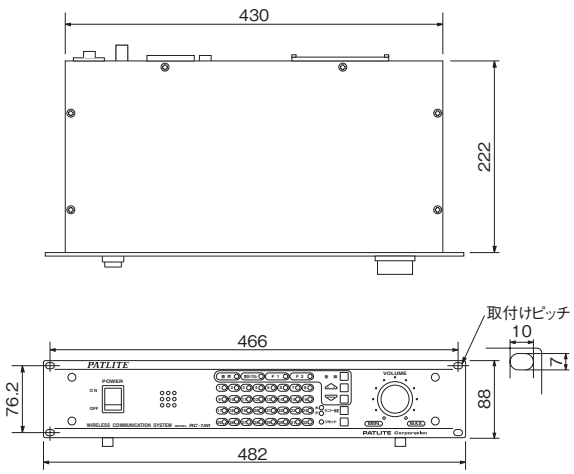

受信機　RC-100SA型

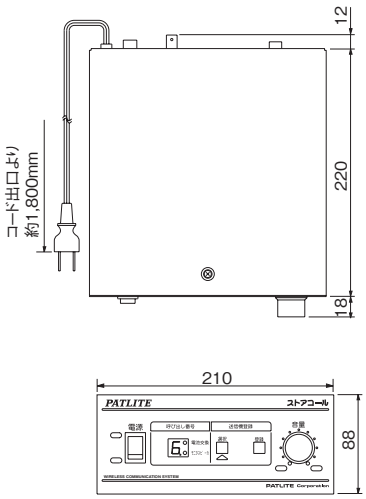

送信機　RC-TA型

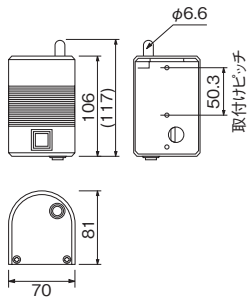

アンテナ（受信機に付属）

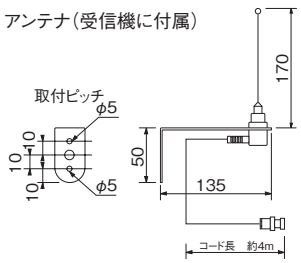

RC-100仕様

■受信機

型　式	定格電圧	電圧許容範囲	消費電力	使用温度範囲	再生チャンネル	入力	出力	送信機数	最大録音時間	モニタ機能	取付仕様	質　量	価格（税抜き）
RC-100B	AC 100V	AC 90V～110V	30W	0℃～+40℃（湿度85%以下）	最大32	アンテナ入力（BNCジャック 50Ω）	音声出力端子（600Ω 0dBv 不平衡）	最大32台	256秒	モニタスピーカ内蔵	EIA規格ラック取付け（2U）または机上据え置き	5.2kg	310,000円
RC-100SA	AC 100V	AC 90V～110V	30W	0℃～+40℃（湿度85%以下）	最大6	アンテナ入力（BNCジャック 50Ω）	音声出力端子（600Ω 0dBv 不平衡）	最大6台	256秒	モニタスピーカ内蔵	EIA規格ラック取付け（TOA社製取付金具必要）または机上据え置き	3.0kg	240,000円

■送信機

型　式	定格電圧	電波仕様	無線到達距離	電池寿命	使用温度範囲	質　量	価格（税抜き）
RC-TA	DC 4.5V（アルカリ乾電池 単三×3本）	特定小電力 1mW 426MHz帯	見通し約300m	約1年（1日20回送信）	0℃～+40℃（湿度85%以下）	約0.4kg（取付金具を含む）	38,000円

※電波の到達距離は設置場所の状況により変わります。

生産終了
Production end

各部の名称

■ 受信機　（RC-100SA型）　（RC-100B型）

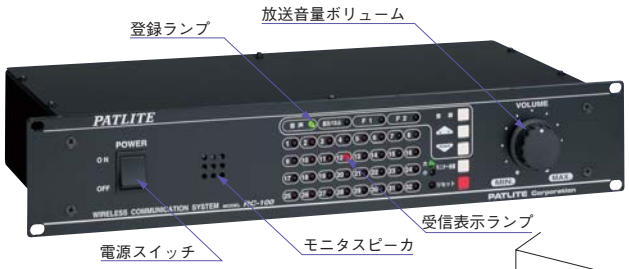

○受信機の設置方法（据置）

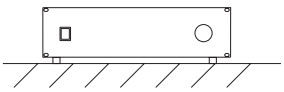

※机上に設置する場合は、受信機ケース底面にゴム足（付属品）を4箇所貼付けてください。

○受信機の設置方法（ラック取付）

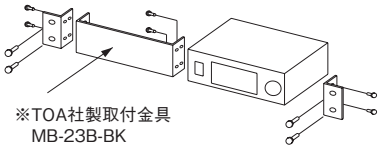

※TOA社製取付金具
MB-23B-BK

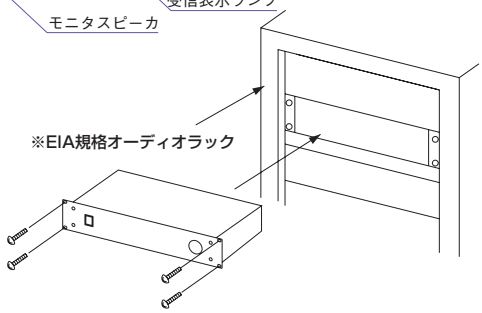

※ラックに付属されているビスで取付けてください。

■ 送信機　（RC-TA型）

○送信機の設置方法

※送信機用ラベルは、お客様のお好みにより貼付けてご使用ください。（送信機に付属）

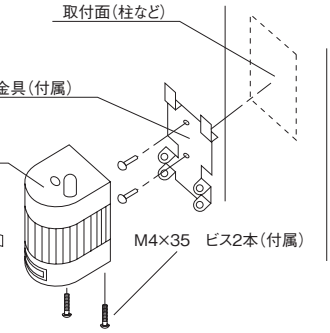

注）送信機を両面テープなどで取付ける場合、送信機が落下しないよう充分粘着性のあるもので確実に取付けてください。

■ アンテナ

○受信アンテナ組立方法

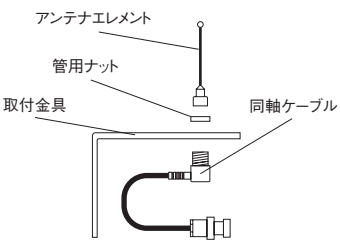

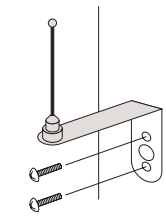

付属のビス4×10
またはもくねじなどで固定

○受信アンテナ設置時のご注意

設置フロアを上から見た図

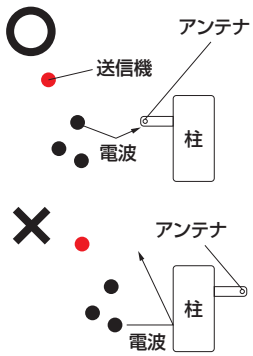

○受信アンテナの設置方法

●受信アンテナの設置場所を決める際は、受信アンテナおよび送信機を仮設置し、すべての送信機からの電波が受信できるか事前にチェックしてください。（受信アンテナと送信機の距離の目安は30mです。）
●受信アンテナの設置場所は、できる限り高い場所で送信機が設置してある方向に向けて設置してください。また、壁や柱からアンテナエレメントまでの距離を10cm以上離してください。（右図参照）

商品の最新情報は パトライト 検索 http://www.patlite.co.jp

生産終了
Production end

ストアコールは、こんなシステムです。

●送信機

●受信アンテナ

●受信機本体

●既設放送設備

既存の放送設備を利用して、店内に自動で放送します。

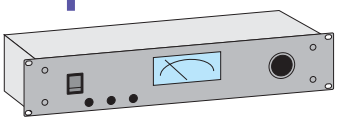

サービスカウンタ

サービスカウンタなどに設置した受信機のモニタスピーカで放送内容が確認できます。

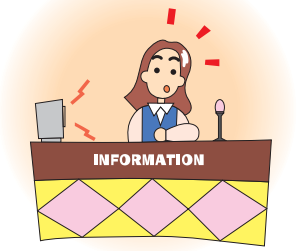

ファミリーレストランの厨房

厨房などに設置した受信機のモニタスピーカで放送内容が確認できます。

店頭売場に

放送施設のスピーカで従業員にすばやく連絡ができます。

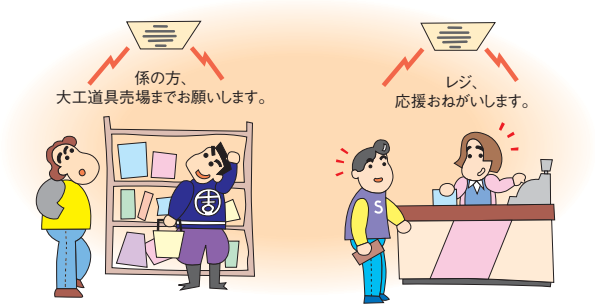

ストアコールは、こんなシーンで活躍しています。

エクステリアや
ガーデニングコーナー
など屋外の売場に…

灯油売場など
いつも販売員が
いない売場に…

切売り、量売りが
必要な売場に…

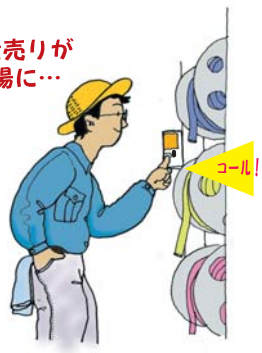

※屋外でご使用の際は、送信機に雨などがかからないようにケースでカバーするなどの措置をとってください。

禁煙などのメッセージ放送

「店内防災のため、禁煙になっております。ご協力ください。」
「衛生のため、ペットは、ご遠慮願います。」

30分間隔で自動的に放送させることもできます。

防犯の為の定時放送

「当店では、防犯のため、警備員が巡回しております。」
「店内警備の時間ですので、係員の方はお願いします。」
「警備担当の方は、店内巡回をお願いします。」

30分間隔で自動的に放送します。

お客様を「待たせない」新兵器として。

サービスアップが集客アップ。
店内が忙しいランチタイムなどにも、お客様に迅速な対応でサービスアップが図れます。

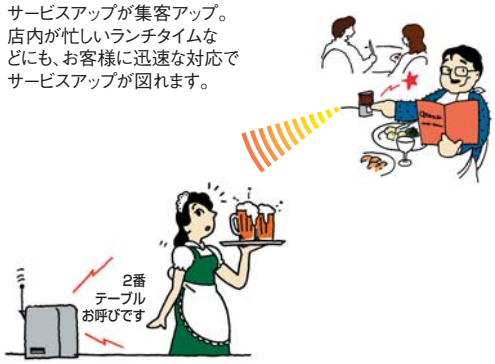

店員の呼び出し

「金網売場にお客様がお待ちです。売場までお戻りください。」
「ホース売場まで係の方は、お願いします。」

店員同士の連絡

「レジの応援を、お願いします。」
「雨がふってきましたので、傘袋を用意してください。」

※レジ専用、店員専用に設置。

お客様は、聞きたい事がたくさんあります。

「この商品はいつ頃入荷しますか?」
「他のメーカのものはありませんか?」
「値段がわからないのですが?」
「この商品の色違いはありませんか?」
「他に在庫はありますか?」
「材質は適切ですか?」