LED小型フラッシュ表示灯

生産終了
Production end

PSE トリプルフラッシュ採用の小型LEDフラッシュ表示灯。

IP23 RoHS対応 CE φ82
（別売マウントラバー使用時 IP55）

カラー 赤 黄 緑 青

グローブ 耐候性、透光性に優れたAS樹脂を採用。

- ●小型ながらも高輝度LEDを採用し、遠方にも高い視認性を確保します。
- ●カットレンズでトリプルフラッシュ（110回±10回/分）の閃光を効率的に拡散し広視野角を実現しています。
- ●電球、モータの交換が不要となり抜群の長寿命・高耐久性能を誇ります。
- ●CEマーキング適合

仕様

● … 標準在庫製品（2019年4月時点）
標準在庫製品に記載外の色、標準在庫製品以外は、受注生産になります。
※標準在庫製品以外の型式および仕様は、242ページをご参照ください。

型　式	定格電圧	消費電力	点滅回数	質量	価格（税抜き）
● PSE-M1-R/Y	DC12/24V	3.0W	110±10回/分（トリプルフラッシュ）	0.30kg	12,800円
● PSE-M2-R/Y	AC100−230V	3.2W		0.35kg	14,800円

モデルコード

PSE-M1-R

型式

定格電圧

M1	DC12V/24V
M2	AC100−230V

色

R	赤
Y	黄
G	緑
B	青

オプション品

詳細については、213～218ページをご覧下さい。

オプション品	型式	価格（税抜き）
マウントラバー	●SZ-210型	1,900円
壁面取付けブラケット	●SZ-007型	1,200円
壁面取付けブラケット（SUS）	●SZ-170型	4,800円

※壁面取付けブラケットを使用時は、マウントラバーを使用してもIP値は23となります。

外観図（mm）

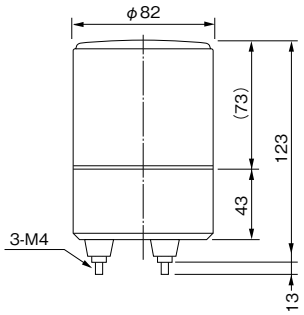

取付面寸法図

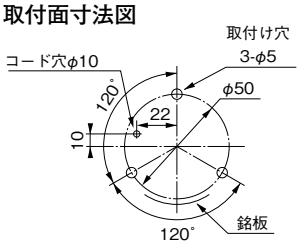

	公称断面積	線種	コード取出口より
PSE-M1	AWG22	UL1007	(340)mm
PSE-M2	0.75mm²	VCTFK	(340)mm

配線図

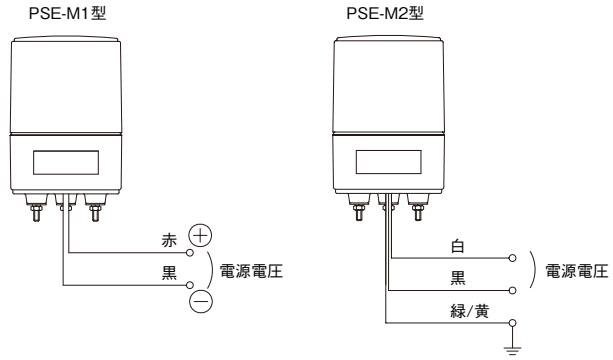

商品の最新情報は パトライト 検索 https://www.patlite.co.jp