小型表示灯

生産終了
Production end

PS 目を眩惑しないプリズムカット シンプル機能の点灯表示灯。

PS型〈点灯〉

マウントラバー（別売）装着時

カラー 赤 黄 緑 青

グローブ 耐衝撃性、耐熱性に優れたポリカーボネート樹脂。

●プリズムカットのレンズから色グローブを透して電球光が大きく美しく見え、目を眩惑しません。

●マウントラバーSZ-210型（別売）を使用すると、IP55（防塵、防噴流）対応になります。（隙間のない平面に正方向取付け時のみ）

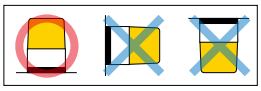

IP23 φ82

（別売マウントラバー使用時 IP55）

仕様

● … 標準在庫製品（2019年4月時点）

標準在庫製品以外は、受注生産になります。

型　式	定格電圧	消費電力	電球	No.	質量	価格（税抜き）
●PS-24-Y PS-24-R/G/B	AC/DC24V	10W	24V 10W	10	0.3kg	4,000円

電球形状・・・12V/24V・ガラス球G18　口金BA15S

オプション品

詳細については、213～218ページをご覧下さい。

オプション品	型式	価格（税抜き）
マウントラバー	●SZ-210型	1,900円
壁面取付けブラケット	●SZ-007型	1,200円
壁面取付けブラケット（SUS）	●SZ-170型	4,800円

●標準在庫製品（2019年4月時点）

※壁面取付けブラケットを使用時は、マウントラバーを使用してもIP値は23となります

外観図（mm）

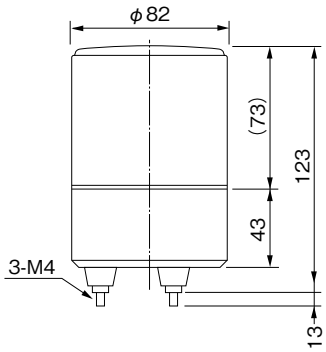

取付面寸法図

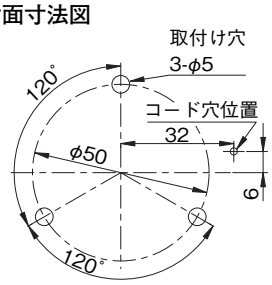

公称断面積：線種：引出し線長
0.75mm²：VCTFK：コード取出口より（340）
コードフックより（300）

商品の最新情報は パトライト 検索 https://www.patlite.co.jp