信号灯付インターフェースコンバータ

生産終了
Production end

PHE-3FB2

パソコン等からの制御がカンタン。
光と音で、情報をわかりやすく伝えます。

2WAY接続
PC
USB バスパワー
RS 232C

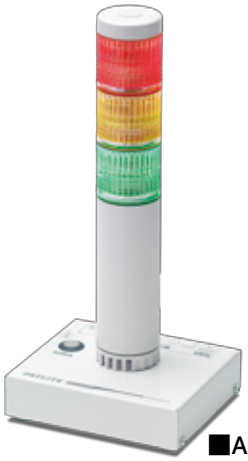

■ACアダプタ付属

- ●パソコンのUSBポート/RS-232Cポートと配線できます。
- ●リセットスイッチを装備し、手動で素早く簡単に初期状態に戻すことができます。
- ●簡単な通信プロトコルでソフトの負担が軽くなります。
- ●3色の信号灯と2つの点滅パターンを自在にコントロールできます。
- ●大音量80dB以上(本体正面 1m)で4つの音色を持つブザーを内蔵しています。

※本製品は、パソコンのUSBポート/RS-232Cポートから、データを出力するプログラムを作成する知識が必要です。
※USBケーブル(タイプAオス-タイプBオス)は付属されておりません。お客様でご用意ください。

信号灯 Φ40 | 電子音 4音 | ブザー 80dB | 点滅 2パターン | USB

仕様

型式		PHE-3FB2／PHE-3FB2N(ACアダプタなし)
定格電圧	本体	DC24V、DC5V(USBバスパワー)
	ACアダプタ	入力：AC100V ～ 240V (50/60Hz) 出力：DC24V
電圧許容範囲		AC90V ～ 264V (ACアダプタ使用時)
定格消費電力	待機時	1.2W (AC100V使用時)
	最大動作時	4.1W (AC100V使用時)
使用周囲温度		0℃ ～ +40℃
使用周囲湿度		20% ～ 85%RH (結露なきこと)
取付場所・方向		屋内、正方向
保護等級		IP20
質量		515g(±10%)
インターフェース	USBポート	USB 2.0準拠(バスパワー対応) 標準Bタイプ(メス)
	シリアルポート	RS-232C準拠 D-Sub 9ピン(オス)
信号灯※		赤・黄・緑 クリアレンズ
ブザー音圧		80dB以上 (本体正面 1m)
付属品		ACアダプタ(Nタイプは除く)、設置説明書、ゴム足
対応OS		Windows®7(32bit,64bit)、Windows®8(32bit,64bit)、Windows®8.1(32bit,64bit)、Windows®10(32bit,64bit)、Windows Server® 2008 R2、Windows Server® 2012、Windows Server® 2012 R2
価格(税抜き)		オープン価格

※USBバスパワーで動作している場合、信号灯が暗くなります。

モデルコード

PHE-3FB2□-RYG

ACアダプタ
空欄：ACアダプタ同梱
N　：ACアダプタなし

ブザー音量の調整

■音量は、背面ボリュームスイッチを左右に動かすことで調整することが可能です。

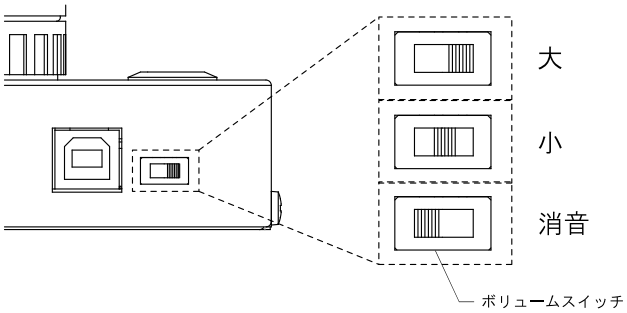

外観図 (mm)

■PHE-3FB2

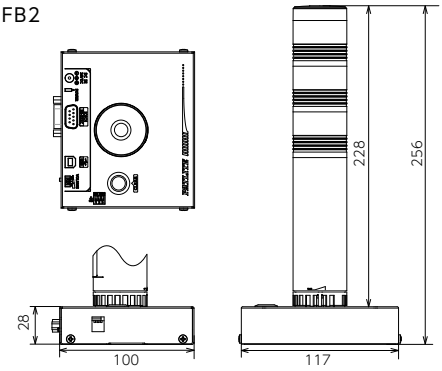

■付属ACアダプタ(Nタイプは除く)

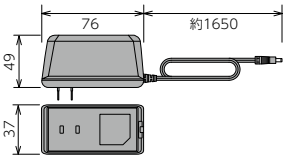

■RS-232Cポートへの配線

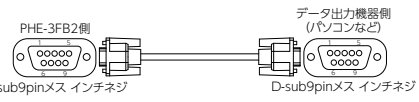

信号名	ピン番号		ピン番号	信号名
TXD	2		2	RXD
RXD	3		3	TXD
GND	5		5	GND
CTS	7		7	RTS
RTS	8		8	CTS

※本製品に配線用RS-232Cストレートケーブルは付属されておりません。お客様でご用意ください。

■通信仕様 ※詳しくはホームページからダウンロードいただける取扱説明書をご覧ください。

通信データフォーマット

		ヘッダー	ID	コマンド	データ部	エンドコード
送信データ	ASCIIコード [HEX値]	@ [40H]	?? [3FH 3FH]	コマンド一覧参照	コマンドによる	! [21H]
バイト数		1Byte	2Byte	1Byte	0～6 Byte	1Byte

コマンド一覧

コマンド	データ部のバイト数	機　能
1 [31H]	2Byte	指定した信号灯を点灯または点滅、ブザーを鳴動する。
0 [30H]	2Byte	指定した信号灯を消灯、ブザーを停止する。
? [3FH]	2Byte	IDを変更する。
S [53H]	6Byte	信号灯・ブザーの動作を制御する。
G [47H]	0Byte	信号灯、ブザーの状態を取得する。
C [43H]	0Byte	信号灯を消灯、ブザーを停止する。
M [4DH]	0Byte	本製品の情報を取得する。

- コマンド「1」と「0」は、パソコン制御信号灯PHE-3FBE1との互換性があります。
- コマンド「S」は、信号灯の点滅パターン2、ブザーパターン3,4の制御が可能です。
- PHU-3型の互換モードも対応しています。

送信例 (信号灯の赤を点滅パターン1、黄を点灯、ブザーパターン2で鳴動する場合)

送信データ						
ヘッダー	ID		コマンド	データ部		エンドコード
@ [40H]	? [3FH]	? [3FH]	1 [31H]	3 [33H]	2 [32H]	! [21H]

15	14	13	12	11	10	9	8	7	6	5	4	3	2	1	0
0	0	1	1	0	0	1	1	0	0	1	1	0	0	1	0

緑ユニット 点滅パターン1
黄ユニット 点滅パターン1
赤ユニット 点滅パターン1
ブザーパターン2
赤ユニット 点灯
黄ユニット 点灯
緑ユニット 点灯
ブザーパターン1