MP3再生ネットワーク監視表示灯

NH-FV

powered by aws　Microsoft Azure Certified

特許第6304574号
特許第6304575号
特許第6525219号

取付場所 屋内 | 取付方向 正方向 | 使用周囲温度 0℃~+40℃ | Ethernet | SOCKET | 入力点数 ビット4 | 出力点数 1 | LED | HTTP コマンド
RSH | PING | SNMP | SLMP | メール送信 | パトメール | 点灯 | 点滅回数(回/分) 60 | フラッシュ(回/分) 120
音圧 88dB | 再生音数 70種類 | CE | RoHS 10 | FCC | UL (Φ25は除く) | IP20

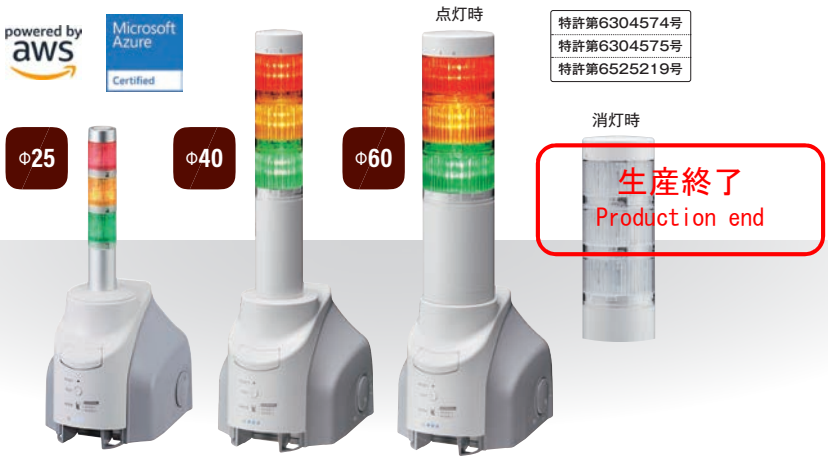

モデルコード

(例) **NHL-3FV2M-RYG**

① ② ③ ④ ⑤

①サイズ	②段数	③表示灯種類	④メッセージ録音/ACアダプタ	⑤LEDユニット色
S=Φ25	1=1段	1=NHS	なし=プリセット音のみ/アダプタあり	1段:赤/黄/緑
P=Φ40	2=2段	2=NHP、NHL	N=プリセット音のみ/アダプタなし※1	2段:赤黄/赤緑
L=Φ60	3=3段		M=指定メッセージ登録出荷/アダプタあり	3段:赤黄緑
	4=4段			4段:赤黄緑青
	5=5段			5段:赤黄緑青白
			※1「NHP」、「NHL」の3段のみ。	(クリアレンズ仕様)

外観図(単位:mm)

NHS-□FV1型の段数別本体長

段数	1段	2段	3段	4段	5段
本体長(mm)	198	228	258	288	318

NHP-□FV2型の段数別本体長

段数	1段	2段	3段	4段	5段
本体長(mm)	256	296	336	376	416

NHL-□FV2型の段数別本体長

段数	1段	2段	3段	4段	5段
本体長(mm)	256	296	336	376	416

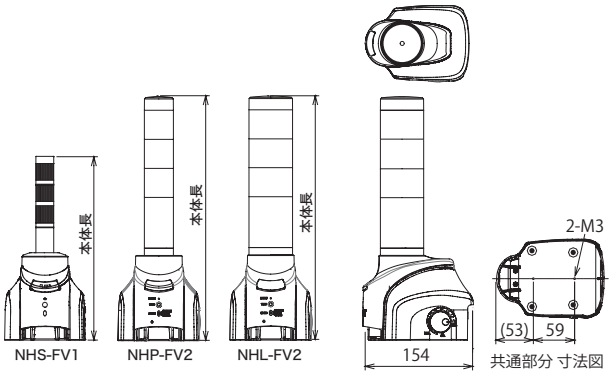

■前面操作部(NH-FV1/FV2シリーズ)

■背面接続部(NH-FV1/FV2シリーズ)

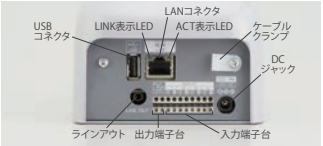

仕様

通信仕様(物理層~アプリケーション層)	物理層:Ethernet(IEEE802.3準拠)10BASE-T/100BASE-TX(オートネゴシエーション・全二重/半二重) データリンク層:CSMA/CD ネットワーク層:IP・ICMP・ARP トランスポート層:TCP・UDP アプリケーション層:HTTP・SMTP・SNMP・RSH・ NTP・POP・DNS・SOCKET・DHCP・SLMP
ブザー音色	4音(ピ・ピ・ピ・ピ・ピ・ピ)(ピー・ピー・ピー)(ピピッ・ピピッ)(ピー※連続音)
再生モード	後入力優先再生 / メモリ再生
音量調節	可　アナログボリューム[無段階] / WEB画面より入力

オプション品

詳細については、p.167~p.172をご覧ください。

製品名	型式	価格(税抜き)
壁面取付けブラケット	NH-WST2	オープン価格
減光フィルム	NHL-TF(NHL-FV2/FB2用)	
	NHP-TF(NHP-FV2/FB2/PHE-3FB3用)	

● … 標準在庫製品(2021年4月時点) 標準在庫製品以外は、受注生産になります。

生産終了
Production end

製品リスト

型式	サイズ	段数	定格電圧	メッセージ録音	ACアダプタ	LEDユニット色	消費電力	質量※2	価格(税抜き)
NHS-1FV1-R/Y/G	Φ25	1	AC100-240V※1	プリセット音のみ	あり	赤/黄/緑	4.5W	0.94kg	オープン価格
NHS-1FV1M-R/Y/G		1		指定メッセージ登録出荷		赤/黄/緑	4.5W	0.94kg	
NHS-2FV1-RY/RG		2		プリセット音のみ		赤・黄/赤・緑	5.5W	0.95kg	
NHS-2FV1M-RY/RG		2		指定メッセージ登録出荷		赤・黄/赤・緑	5.5W	0.95kg	
NHS-3FV1-RYG		3		プリセット音のみ		赤・黄・緑	6.5W	0.96kg	
NHS-3FV1M-RYG		3		指定メッセージ登録出荷		赤・黄・緑	6.5W	0.96kg	
NHS-4FV1-RYGB		4		プリセット音のみ		赤・黄・緑・青	7.5W	0.97kg	
NHS-4FV1M-RYGB		4		指定メッセージ登録出荷		赤・黄・緑・青	7.5W	0.97kg	
NHS-5FV1-RYGBC		5		プリセット音のみ		赤・黄・緑・青・白	8.5W	0.98kg	
NHS-5FV1M-RYGBC		5		指定メッセージ登録出荷		赤・黄・緑・青・白	8.5W	0.98kg	
NHP-1FV2-R/Y/G	Φ40	1	AC100-240V※1	プリセット音のみ	あり	赤/黄/緑	4.5W	0.95kg	オープン価格
NHP-1FV2M-R/Y/G		1		指定メッセージ登録出荷		赤/黄/緑	4.5W	0.95kg	
NHP-2FV2-RY/RG		2		プリセット音のみ		赤・黄/赤・緑	5.5W	0.98kg	
NHP-2FV2M-RY/RG		2		指定メッセージ登録出荷		赤・黄/赤・緑	5.5W	0.98kg	
●NHP-3FV2-RYG		3		プリセット音のみ		赤・黄・緑	6.5W	1.02kg	
NHP-3FV2N-RYG		3		プリセット音のみ	なし	赤・黄・緑	6.5W	1.02kg	
NHP-3FV2M-RYG		3		指定メッセージ登録出荷	あり	赤・黄・緑	6.5W	1.02kg	
NHP-4FV2-RYGB		4		プリセット音のみ		赤・黄・緑・青	7.5W	1.05kg	
NHP-4FV2M-RYGB		4		指定メッセージ登録出荷		赤・黄・緑・青	7.5W	1.05kg	
NHP-5FV2-RYGBC		5		プリセット音のみ		赤・黄・緑・青・白	8.5W	1.09kg	
NHP-5FV2M-RYGBC		5		指定メッセージ登録出荷		赤・黄・緑・青・白	8.5W	1.09kg	
NHL-1FV2-R/Y/G	Φ60	1	AC100-240V※1	プリセット音のみ	あり	赤/黄/緑	4.5W	1.03kg	オープン価格
NHL-1FV2M-R/Y/G		1		指定メッセージ登録出荷		赤/黄/緑	4.5W	1.03kg	
NHL-2FV2-RY/RG		2		プリセット音のみ		赤・黄/赤・緑	5.5W	1.09kg	
NHL-2FV2M-RY/RG		2		指定メッセージ登録出荷		赤・黄/赤・緑	5.5W	1.09kg	
●NHL-3FV2-RYG		3		プリセット音のみ		赤・黄・緑	6.5W	1.15kg	
NHL-3FV2N-RYG		3		プリセット音のみ	なし	赤・黄・緑	6.5W	1.15kg	
NHL-3FV2M-RYG		3		指定メッセージ登録出荷	あり	赤・黄・緑	6.5W	1.15kg	
NHL-4FV2-RYGB		4		プリセット音のみ		赤・黄・緑・青	7.5W	1.21kg	
NHL-4FV2M-RYGB		4		指定メッセージ登録出荷		赤・黄・緑・青	7.5W	1.21kg	
NHL-5FV2-RYGBC		5		プリセット音のみ		赤・黄・緑・青・白	8.5W	1.27kg	
NHL-5FV2M-RYGBC		5		指定メッセージ登録出荷		赤・黄・緑・青・白	8.5W	1.27kg	

※1 ACアダプタ使用時　※2 ACアダプタ除く

対応LEDユニット

NHP/NHLはLR4/LR6シリーズのLEDユニットに対応しており、工具不要で段数変更が可能です。
クリアグローブとカラーグローブが使用可能です。(NHシリーズに標準で搭載されているLEDユニットはクリアグローブです。)

NHP-FV2用 Φ40

クリアグローブ

型式：LR4-E-□
□：RZ/YZ/GZ/BZ
赤/黄/緑/青

カラーグローブ

●型式：LR4-E-□
□：R/Y/G/B/C
赤/黄/緑/青/白

NHL-FV2用 Φ60

クリアグローブ

型式：LR6-E-□
□：RZ/YZ/GZ/BZ
赤/黄/緑/青

カラーグローブ

●型式：LR6-E-□
□：R/Y/G/B/C
赤/黄/緑/青/白

●LEDユニット(LR□-E-□)の最大組み付け数は合計5個です。　●対応LEDユニット以外のユニットは接続できません。
●同一色のLEDユニット(LR□-E-□)を複数個接続することはできません。

PNS Manager（設定ソフトウェア）

▲設定画面

PNS ManagerはNH-FB、NH-FVシリーズの設定ソフトウェアで、ネットワーク上に複数台設置されている状態でそれぞれのネットワーク設定の確認および変更を行うことができます。

※当社ウェブサイトより無償でダウンロード可能です（パトライトWEBメンバー登録が必要です）。

対応OS	Windows® XP / Windows Vista® Windows® 7 / Windows® 8 Windows® 8.1 / Windows® 10
LAN環境	10BASE-T/100BASE-TX UDPが動作していること
ソフトウェア	.NET Framework3.5以上
対応機種	NH-FBシリーズ・NH-FVシリーズ・NBM-D88