NE 長寿命の高輝度LEDを使用した小型表示灯、さまざまな用途でお使いいただけます。

生産終了
Production end

カラー 赤 黄 緑 青 白

グローブ 耐衝撃性、耐熱性に優れたポリカーボネート樹脂。

- 振動にも強い長寿命・超高輝度LED。
  光源にLEDを使用することで工作機器などの振動にも強く、電球使用時のようなバルブ切れの心配がありません。また、長寿命・超高輝度のLEDを使用することで、メンテナンスフリーを実現しました。
- 独自のカットレンズで高い視認性を確保。
  あらゆる角度で見やすいレンズカットグローブは直接光を効果的に拡散し、正面、上部からの視認性を追求しています。
- 欧州RoHS指令に対応しています。
- CEマーキング適合。

IP65 RoHS対応 CE φ57

仕様

● … 標準在庫製品(2019年4月時点)

型 式	定格電圧	消費電力(最大)	使用温度範囲	取付場所	保護特性	質量	価格(税抜き)
●NE-24-R	DC 24V	0.63W	−30℃～+50℃(90%RH 以下)	屋内専用(板取付け専用)	IP65	55g	3,000円
●NE-24-Y		0.63W					3,000円
●NE-24-G		0.56W					3,600円
●NE-24-B		0.53W					3,600円
●NE-24-C		0.45W					3,600円

モデルコード

NE-24-R

型式

定格電圧

24	DC24V

色

R	赤
Y	黄
G	緑
B	青
C	白

外観図 (mm)

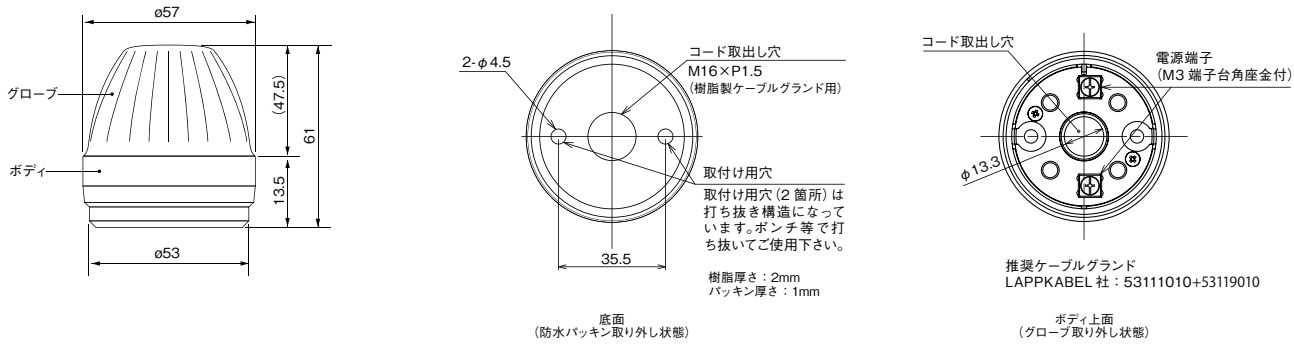

配線図

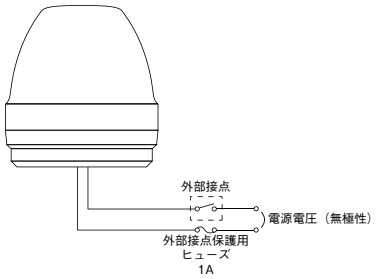

商品の最新情報は パトライト 検索 https://www.patlite.co.jp