マルチカラーLED表示灯

生産終了
Production end

NE-M1-CL7

1台で7色表示ができる小型LED表示灯
小型装置の表示灯として最適です。

マルチカラー点灯

カラー	赤　黄　緑　青　水色　紫　白
グローブ	耐衝撃性、耐熱性に優れたポリカーボネート樹脂。

- 1台で多色表示が可能なので、設置スペースの限られる小型装置などでも多くの情報表示ができます。
- 振動にも強い長寿命・超高輝度LED。
  光源にLEDを使用することで工作機器などの振動にも強く、電球使用時のようなバルブ切れの心配がありません。また、長寿命・超高輝度のLEDを使用することで、メンテナンスフリーを実現しました。
- 欧州RoHS指令に対応しています。
- CEマーキング適合。

IP66　IP67　RoHS対応　UL規格　CE　φ57

仕様

● … 標準在庫製品（2019年4月時点）

型　式	定格電圧	消費電力（標準）	使用温度範囲	取付場所	保護特性	質量	価格（税抜き）
●NE-M1-CL7+B0953	DC12V～DC24V	1.35W	-20℃～+50℃（90%RH以下）	屋内（板取付け専用）	IP66/IP67	150g	8,500円

外観図（mm）

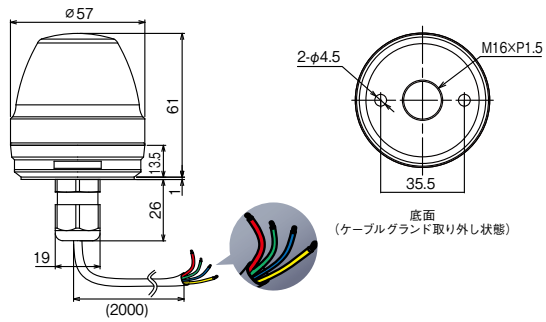

配線図

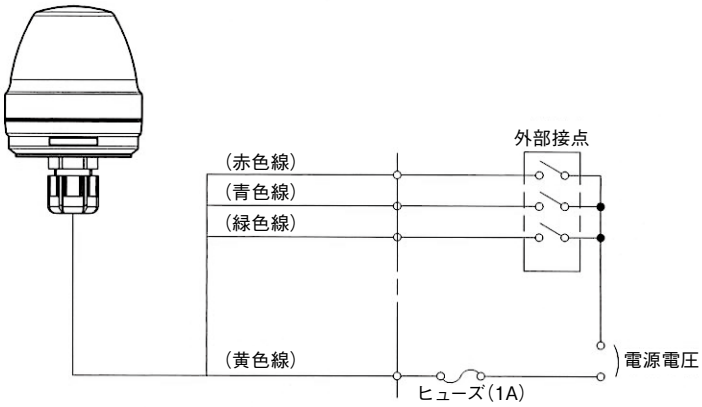

カラーチャート

□配線	□LED カラー
赤	赤
緑	緑
青	青
赤 / 緑	黄
青 / 緑	水色
赤 / 青	紫
赤 / 緑 / 青	白