LED中型積層信号灯 シグナル・タワー®

生産終了
Production end

# LHE-A

5段式まで標準品、電球タイプからの切替えにも最適。
省電力、メンテナンスフリーのLEDタイプ。

LHE-A型〈点灯〉
LHE-AFB型〈点灯/点滅/ブザー〉

●標準色:
1段式/赤(-R)、黄(-Y)、緑(-G)、青(-B)
2段式/赤・黄(-RY)
3段式/赤・黄・緑(-RYG)
4段式/赤・黄・緑・青(-RYGB)
5段式/赤・黄・緑・青・白(-RYGBC)

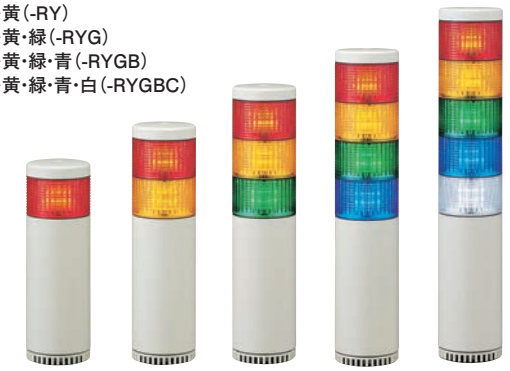

音圧 90dB　IP65　RoHS 対応　UL 規格　CE　70 φ

**カラー** 赤 黄 緑 青 白

**グローブ** 耐候性、透光性に優れたAS樹脂を採用。

- ●5色揃った高輝度LEDラインアップ。
- ●本体内に2種類のブザー内蔵。
- ●色配列の組替えや増段がカンタン、ユニット構造。
- ●LED反射鏡システム(リフレクションシステム)が効率良く光を反射するため、従来品より明るく視認性がアップしました。
- ●ユニットの色によって配線が決められているユニット構造。色配列を変更しても、配線を変える必要はありません。機器への装着後でも、色配列の組替えおよび増段が簡単におこなえます。
- ●FB型は騒音の激しい工場などでも聞き取れる大音量2音ブザーを内蔵。70～90dB(at 1m)の間で調整できます。設置後の音量調節もレバー操作で簡単。
- ●防塵・防噴流IP65構造(FB型はIP54)で、水気や塵埃の多い工場でも使用できます。
- ●オープンコレクタ対応で、PLC等での直接駆動が可能です。(AC100/220VはNPNのみ)
- ●CEマーキング適合。(24V仕様)
- ●UL Recognized Component (File No.E215660)(24V仕様)

## 仕様

● … 標準在庫製品(2017年4月時点)
標準在庫製品に記載外の色、標準在庫製品以外は、受注生産になります。

| ブザーなし | | | | | | |
|---|---|---|---|---|---|---|
| 型式 | | 定格電圧 | 段数 | 消費電力 | 質量 | 価格(税抜き) |
| 直取付け | LHE-102A | AC/DC24V | 1 | 2.2W | 0.40kg | 13,000円 |
| | LHE-202A | | 2 | 3.4W | 0.45kg | 18,000円 |
| | ● **LHE-302A-RYG** | | 3 | 4.4W | 0.50kg | 23,000円 |
| | LHE-402A | | 4 | 5.4W | 0.55kg | 28,000円 |
| | LHE-502A | | 5 | 6.4W | 0.60kg | 33,000円 |
| | LHE-110A | AC100V | 1 | 4.7W | 0.65kg | 15,000円 |
| | LHE-210A | | 2 | 6.4W | 0.70kg | 20,000円 |
| | LHE-310A | | 3 | 7.9W | 0.75kg | 25,000円 |
| | LHE-410A | | 4 | 9.4W | 0.80kg | 30,000円 |
| | LHE-510A | | 5 | 10.9W | 0.85kg | 35,000円 |
| | LHE-120A | AC220V | 1 | 4.7W | 0.65kg | 16,000円 |
| | LHE-220A | | 2 | 6.4W | 0.70kg | 21,000円 |
| | LHE-320A | | 3 | 7.9W | 0.75kg | 26,000円 |
| | LHE-420A | | 4 | 9.4W | 0.80kg | 31,000円 |
| | LHE-520A | | 5 | 10.9W | 0.85kg | 36,000円 |

| 点滅ブザー付き(点滅数…約60回/分) | | | | | | |
|---|---|---|---|---|---|---|
| 型式 | | 定格電圧 | 段数 | 消費電力 | 質量 | 価格(税抜き) |
| 直取付け | LHE-102AFB | AC/DC24V | 1 | 2.2W | 0.40kg | 20,000円 |
| | LHE-202AFB | | 2 | 3.4W | 0.45kg | 25,000円 |
| | ● **LHE-302AFB-RYG** | | 3 | 4.4W | 0.50kg | 30,000円 |
| | LHE-402AFB | | 4 | 5.4W | 0.55kg | 35,000円 |
| | LHE-502AFB | | 5 | 6.4W | 0.60kg | 40,000円 |
| | LHE-110AFB | AC100V | 1 | 4.7W | 0.65kg | 22,000円 |
| | LHE-210AFB | | 2 | 6.4W | 0.70kg | 27,000円 |
| | LHE-310AFB | | 3 | 7.9W | 0.75kg | 32,000円 |
| | LHE-410AFB | | 4 | 9.4W | 0.80kg | 37,000円 |
| | LHE-510AFB | | 5 | 10.9W | 0.85kg | 42,000円 |
| | LHE-120AFB | AC220V | 1 | 4.7W | 0.65kg | 23,000円 |
| | LHE-220AFB | | 2 | 6.4W | 0.70kg | 28,000円 |
| | LHE-320AFB | | 3 | 7.9W | 0.75kg | 33,000円 |
| | LHE-420AFB | | 4 | 9.4W | 0.80kg | 38,000円 |
| | LHE-520AFB | | 5 | 10.9W | 0.85kg | 43,000円 |

※価格は標準品によるものです。
●1～4段仕様の標準価格は、赤・黄・緑・青を各1ユニット組み合わせた場合です。
●5段仕様の標準価格は、赤・黄・緑・青・白を各1ユニット組み合わせた場合です。
●赤・黄・緑・青の代わりに白を使用する場合、1ユニットにつき税抜き価格3,000円アップになります。

### ■ 色組替え用補修パーツ

| 補修パーツ | 品番 |
|---|---|
| 赤色グローブユニット | B72100147-1F1 |
| 黄色グローブユニット | B72100147-2F1 |
| 緑色グローブユニット | B72100147-3F1 |
| 青色グローブユニット | B72100147-4F1 |
| 白色グローブユニット | B72100147-7F1 |

| 補修パーツ | 品番 |
|---|---|
| 1段用シャフト | S33552120-0455F1 |
| 2段用シャフト | S33552120-04100F1 |
| 3段用シャフト | S33552120-04140F1 |
| 4段用シャフト | S33552120-04180F1 |
| 5段用シャフト | S33552120-04220F1 |





商品の最新情報は パトライト 検索 http://www.patlite.co.jp

## モデルコード

# LHE-502AFB-RYGBC

型式

段数

定格電圧

| | |
|---|---|
| 02 | AC/DC24V |
| 10 | AC100V |
| 20 | AC220V |

仕様

| | |
|---|---|
| 無記号 | 点灯 |
| FB | 点灯/点滅/ブザー |

色

| | |
|---|---|
| R | 赤 |
| Y | 黄 |
| G | 緑 |
| B | 青 |
| C | 白 |

左より上段

## オプション品

詳細については、295～301ページをご覧下さい。

| オプション品 | 型式 | 価格（税抜き） |
|---|---|---|
| 壁面取付けブラケット | ●SZ-007型 | 1,200円 |

生産終了
Production end

## オプション品

詳細については、295～301ページをご覧下さい。

| オプション品 | 型式 | 価格（税抜き） |
|---|---|---|
| 取付けポール | ●SZ-50L型 | 4,400円 |
| 取付けポール | ●SZ-50T型 | 5,000円 |
| 壁面取付けブラケット | ●SZ-018型 | 2,000円 |
| 壁面取付けブラケット | ●SZ-020型 | 1,500円 |
| 壁面取付けブラケット | ●SZ-017型 | 1,980円 |

## 外観図（mm）

生産終了
Production end

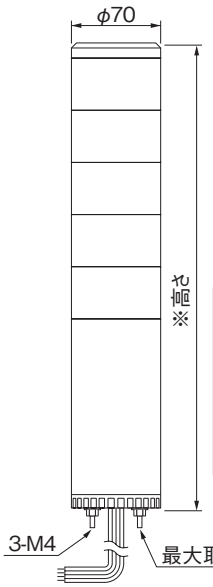


※高さ(mm)
1段式：212
2段式：253
3段式：294
4段式：335
5段式：376

### 取付面寸法図

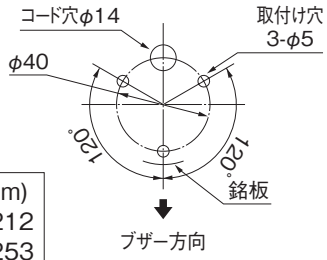

生産終了
Production end

## 配線図

### 【LHE-□□□A(FB)型】

#### LHE-A型AC/DC 24V仕様

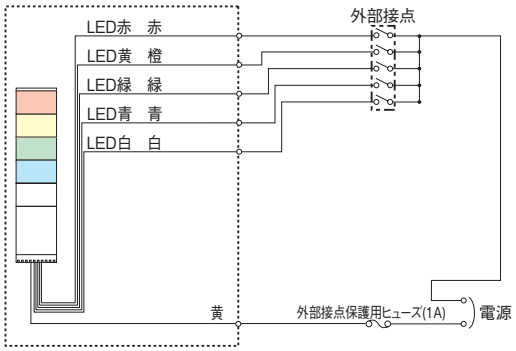


#### LHE-A型AC100/220V仕様

※信号線には絶対に電圧印加しないでください。

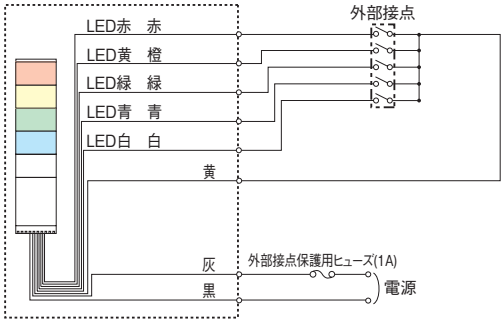


#### LHE-AFB型AC/DC 24V仕様

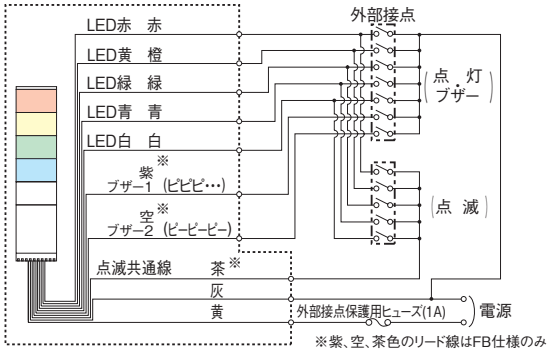


※紫、空、茶色のリード線はFB仕様のみ

#### LHE-AFB型AC100/220V仕様

※信号線には絶対に電圧印加しないでください。

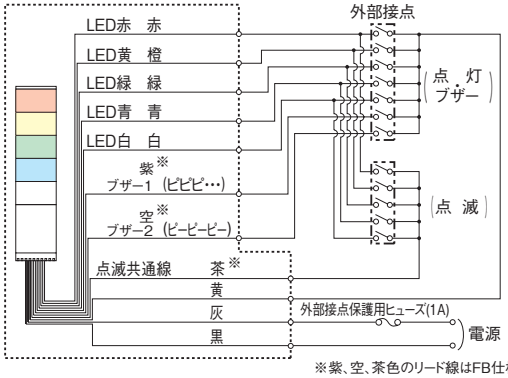


※紫、空、茶色のリード線はFB仕様のみ

### ■LHE-A型 1段あたりの信号線電圧・電流

| 電圧仕様 | 信号線電圧 | LED | ブザー | |
|---|---|---|---|---|
| | | 信号線電流 | 信号線電流 | 突入電流 |
| AC/DC 24V | AC/DC 24V | R,Y：50mA<br>G,B,C：40mA | 40mA | 250mA |
| AC100V | DC 24V | | | |
| AC220V | | | | |

●FB仕様の場合、一つの段で点灯と点滅の外部接点を同時入力すると、他の段が点灯状態になることがありますので、点灯・点滅の同時入力はしないでください。
●FB仕様の場合、PCの出力ユニットにはそれぞれ独立した点灯用及び点滅用の2COMが必要となりますのでご注意ください。
●外部保護用ヒューズは安全のため必ず設置してください。

### NPN(PNP)トランジスタ駆動例

#### DC24V NPN型トランジスタ

●点灯式

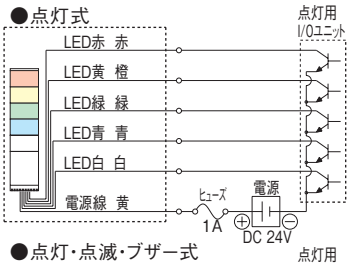


●点灯・点滅・ブザー式

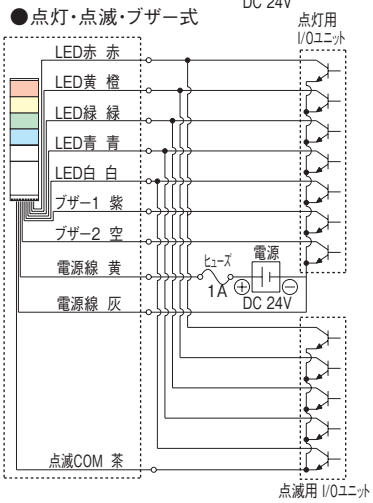


#### DC24V PNP型トランジスタ

●点灯式

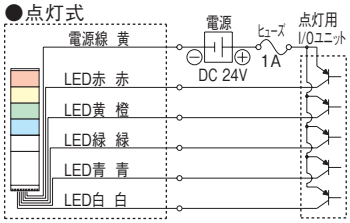


●点灯・点滅・ブザー式

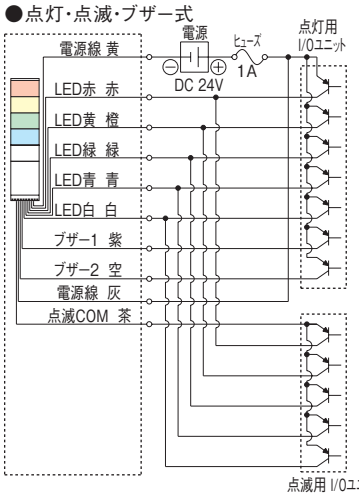


#### AC100/220V NPN型トランジスタ

●点灯式

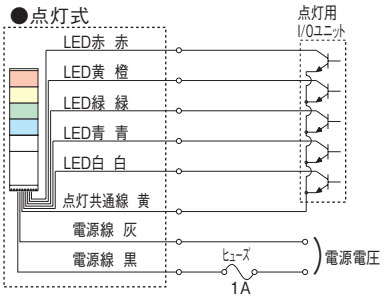


●点灯・点滅・ブザー式

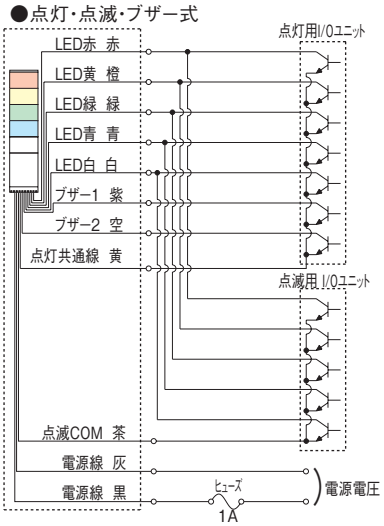


| 型式 | トランジスタ(NPN又はPNP) |
|---|---|
| 電源容量 | Ic≧100mA(LEDユニット)<br>Ic≧300mA(ブザー) |

| 耐電圧 | Vc≧35V |
|---|---|
| 漏れ電流 | IL≦0.1mA |



商品の最新情報は パトライト 検索 http://www.patlite.co.jp