LED中型流動・点滅表示灯

生産終了
Production end

KPE-A

LEDによる電子流動・点滅方式で、メンテナンスフリー。

IP23 φ162

カラー 赤　黄

グローブ 耐候性、透光性に優れたAS樹脂

- ●LED流動・点滅。
- ●超高輝度LEDを採用し、従来品（KPE型）の4倍の明るさを実現しました。
- ●流動方式では流動面積を2倍に広げることで広範囲での視認性を確保しました。
- ●モータを使用しない電子流動方式で、モータ寿命の心配がありません。
- ●流動回転数は内蔵ボリュームで50回～200回まで調節できます。また、外部信号入力により切替え、点滅灯としてもご使用いただけます。
- ●IP23の保護構造です。
- ●本体はオールプラスチックで取付けネジにはステンレスを使用しています。

LED流動
8面に均等に配置されたLEDが電子回路により円周方向に順次点灯し、流れるように光ります。また、光はグローブを通してさらに拡散されます。流動速度は本体内のボリュームで可変できます。

仕様

● … 標準在庫製品（2019年4月時点）
標準在庫製品に記載外の色、標準在庫製品以外は、受注生産になります。
※標準在庫製品以外の型式および仕様は、225ページをご参照ください。

型　式	定格電圧	消費電力（流動時/点滅時）	流動回転数/点滅回数	耐振動性	質量	価格（税抜き）
● KPE-100A-R/-Y	AC100V	8.5W/13W	50～200回/分（流動時） 60回/分（点滅時）	44.1m/s² JIS D 1601-1990 4段階　3種/B種に合格	1.5kg	32,000円

使用温度範囲：-30℃～+60℃　取付方向：屋内の正・逆・横方向・屋外の正方向

モデルコード

KPE-100A-R

型式

定格電圧

100	AC100
220	AC220

色

R	赤
Y	黄

オプション品

詳細については、213～218ページをご覧下さい。

オプション品	型式	価格（税抜き）
壁面取付けブラケット	●SZ-023型	5,800円
壁面取付けブラケット	●SZ-008型	3,000円

● … 標準在庫製品（2019年4月時点）

外観図（mm）

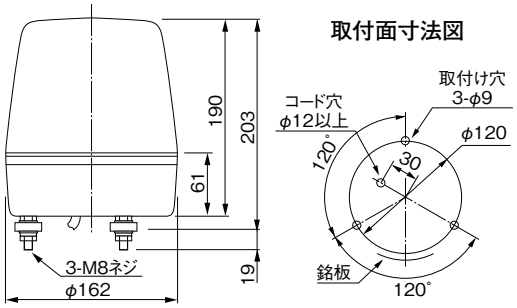

配線図

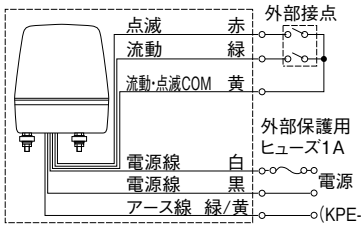

信号線
開放時　DC5V
短絡時　5mA

公称断面積：線種：引出し線長
信号線 AWG22：UL1007：270mm
KPE-100A 電源線 0.75mm²：VCTFK：330mm
KPE-220A 電源線 0.75mm²：VCTF：330mm

※複数台並列接続は誤作動する場合がありますので、個別の接点で制御してください。

商品の最新情報は パトライト 検索 https://www.patlite.co.jp