生産終了
Production end

KLE LEDと電子流動方式採用の大型ベーシックデザイン。

KLE型　　KLE-S型〈ステンレス〉

IP23　φ162

カラー	赤　黄
グローブ	耐候性、透光性に優れたAS樹脂

●LED流動。
●光源に32個のLEDを採用し、レンズグローブで効果的に光を拡散し、明るさを確保しました。
●光源にLEDを採用することで、電球切れの解消や長寿命化が達成され、メンテナンスしづらい場所にも安心してご使用いただけます。
●モータを使用しない電子流動方式で、モータ寿命の心配がありません。
●流動閃光数は内蔵ボリュームで50回～200回まで調節できます。
●ボディは頑強で優れた耐久性を誇る金属性です。
●ステンレスボディ仕様もあります。(KLE-S型)

LED流動
8面に均等に配置されたLEDが電子回路により円周方向に順次点灯し、流れるように光ります。また、光はグローブを通してさらに拡散されます。流動速度は本体内のボリュームで可変できます。

仕様

● … 標準在庫製品(2019年4月時点)
標準在庫製品に記載外の色、標準在庫製品以外は、受注生産になります。
※標準在庫製品以外の型式および仕様は、225ページをご参照ください。

型　式	定格電圧	消費電力	閃光数	耐振動性	質量	価格(税抜き)
● KLE-100-R	AC100V	10.9W	50～200回/分	45m/s² JIS D 1601-1995 4段階　3種/B種に合格	1.5kg	37,800円

使用温度範囲：-30℃～+60℃　取付方向：屋内の正・逆・横方向・屋外の正方向

モデルコード

KLE-24S-R

型式

定格電圧

24	AC/DC24
100	AC100
200	AC200

仕様

無記号	SPCDボディ
S	ステンレスボディ

※AC200VはS仕様なし

色

R	赤
Y	黄

オプション品

詳細については、213～218ページをご覧下さい。

オプション品	型式	価格(税抜き)
壁面取付けブラケット	●SZ-023型	5,800円
壁面取付けブラケット	●SZ-008型	3,000円

● … 標準在庫製品(2019年4月時点)

外観図 (mm)

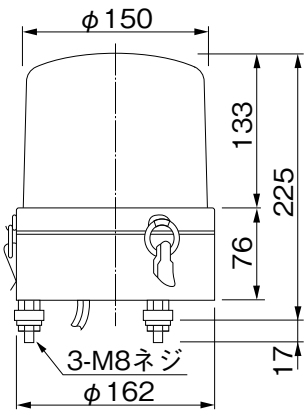

取付面寸法図

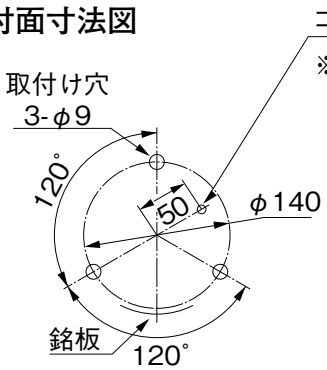

コード穴
※100V用プラグコンセントを通すためにはコード穴はφ35以上必要です。

公称断面積：線種：引出し線長
KLE-24,KLE-24S（透明チューブ付）
1.25mm²　：AVS：　230
KLE-100,KLE-100S（プラグ付）
0.75mm²　：VCT：　330
KLE-200
0.75mm²　：VCT：　330