生産終了
Production end

KG

オールプラスチックの軽量タイプ。
大型2面反射鏡で強力閃光を放ちます。

IP23 φ186

カラー 赤(KG-100型のみ)　黄

グローブ 耐候性、透光性に優れたポリスチレン樹脂※

※-RはAS樹脂

- 大型2面反射鏡が、強力に回転閃光します。
- シリコン製のベルトを使ったベルトドライブ方式により静かで耐久性に優れています。
- 紫外線の影響を受けにくい耐候性に優れた黒色ボディ。

仕様

● … 標準在庫製品(2019年4月時点) 標準在庫製品に記載外の色、標準在庫製品以外は、受注生産になります。
※標準在庫製品以外の型式および仕様は、223ページをご参照ください。

型　式	定格電圧	電流	閃光数	電　球 No.	質量	価格(税抜き)
●KG-100-R/-Y	AC100V	0.32A	200回/分	120V 40W　36	0.9kg	オープン価格

電球形状･･･12V/24V･ガラス球RP35　口金BA15S　100V･ガラス球RP35　口金BA15D

電球No.	型　式
1	D01203501-F1
2	D02403501-F1
●36	D12004024-F1

※電球の注文単位は、10個単位です。
※一部の電球について、生産中止にともない在庫限りとなっているものがあります。あらかじめご了承ください。

オプション品

詳細については、213～218ページをご覧下さい。

オプション品	型式	価格(税抜き)
壁面取付けブラケット	●SZ-023型	5,800円
壁面取付けブラケット	●SZ-008型	3,000円

● … 標準在庫製品(2019年4月時点)

外観図 (mm)

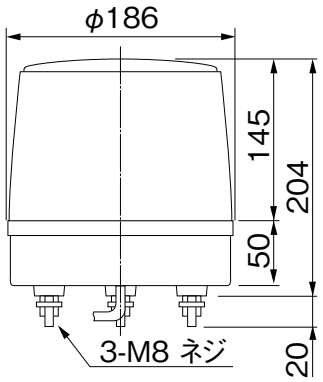

取付面寸法図

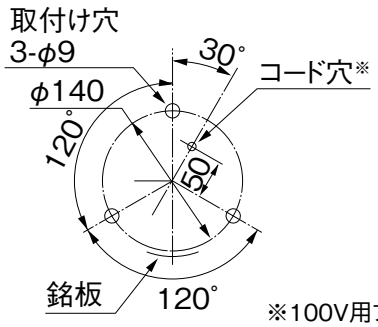

※100V用プラグコンセントを通すためにはコード穴はφ30以上必要です。

公称断面積：線種：引出し線長
KG-12/24：1.75mm²：AV：230
KG-100(プラグ付)：0.75mm²：VCT：450