ホーン型電子音報知器 シグナルホン®

生産終了
Production end

EWHS/EWH

オリジナルワイドホーンがクリアな音を実現。屋外でも威力を発揮する105dB(at 1m)大音量タイプ。

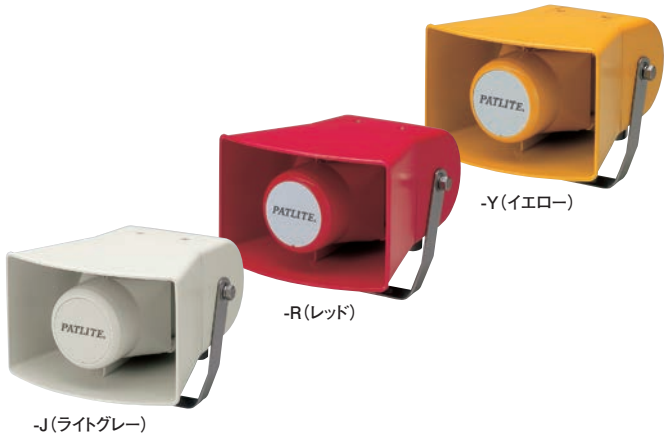

-Y(イエロー)
-R(レッド)
-J(ライトグレー)

音圧105dB　IP53　CE(24Vのみ)

●低音から高音まで聞き取りやすい音質を実現したワイドホーン型。
●EWHS型
1台で32音の音色を内蔵。
ディップスイッチで32音から再生する音色を選択。
EWH型
バイナリ入力ならすべての音色を再生できます。(組み合わせ制限あり)

テストスイッチ
カバー内のテストスイッチを押下すると、テスト音が再生します。動作確認／音量調整時にご使用いただけます。(EWH型)

●ビット入力時は内蔵の32音の中から特定の組合せの8音の音色を流すことができます。(EWH型)
●オリジナルホーン設計で、低音から高音まで広域にわたってクリアで聞き取りやすい音質で大音量105dB(at 1m)を発生します。
●内蔵の音量調節つまみで、音量調節ができます。
●防滴構造採用(IP53)のため、水気や粉塵の多い工場で使用できます。
●取付けステーは、ステンレス製でさびません。
●電源スイッチのON/OFFによる動作ができます。
※屋外でご使用になる場合は、直接、本体に雨水等がかからないように設置をお願いいたします。(詳細は取扱説明書をご参照願います)
(注)スタート入力は300msec以上必要です。それ以下の入力では動作しない場合があります。

音色一覧表

Aタイプ

ブーブー	プルル	カンカン	パララ
ピーポピーポ	ピポパポピポパン	ピロロン	ピピピン
プルル+カンカン	列車通過音	ピンポン	ピピピ…
エリーゼのために	乙女の祈り	メヌエット	アニーローリー
ロンドン橋	ホルディリディア	メリーさんの羊	草競馬
かっこう	村のかじや	アビニヨンの橋の上で	デイドリームビリーバー
アマリリス	モーツァルト40番	静かな湖畔	山の音楽家
禁じられた遊び	カチューシャ	大きな古時計	アヴェ・マリア

Cタイプ

ブーブー	プルル	カンカン	パララ
ピーポピーポ	ピポパポピポパン	ピロロン	ピピピン
プルル+カンカン	列車通過音	ピンポン	ピピピ…
君の瞳に恋してる	TOP OF THE WORLD	ENTERTAINER	AMAZING GRACE
亜麻色の髪の乙女	オー・シャンゼリゼ	カノン	ララサンシャイン
宇宙戦艦ヤマト	おしえて	負けないで	ロッキーのテーマ
ミス・ア・シング	夜空ノムコウ	愛は勝つ	TRUTH
ガッツだぜ!!	おどるポンポコリン	今すぐkiss me	春よ、来い

JASPAC T-06B0152 T-0710139 T-0710140
JRC 0017677JRCL 0017678JRCL

Dタイプ

ブーブー	プルル	カンカン	パララ
ピーポピーポ	ピポパポピポパン	ピロロン	ピピピン
ピンポン	ピピピ…	Runner	守ってあげたい
オリビアを聴きながら	September	土曜日の恋人	秋の気配
サーフ天国・スキー天国	色・ホワイトブレンド	HAPPY BIRTHDAY	HIHO
線路は続くよどこまでも	森のくまさん	おもちゃのチャチャチャ	こんなこいるかな
シューベルトの子守唄	赤鼻のトナカイ	黄色いリボン	雪山賛歌
テキサスの黄色いバラ	アルプスー万尺	聖者が街にやってくる	ロンドンデリーの歌

Eタイプ

ブーブー	プルル	カンカン	パララ
ピーポピーポ	ピポパポピポパン	ピロロン	ピピピン
プルル+カンカン	列車通過音	ピンポン	ピピピ…
ピ～ロ～ン	ピピポポ	ビーム音	ハープ音
ピポピ×3	警告音	トゥルルル	ピロロロ
ピリリ…	ポポピピ	エリーゼのために	メヌエット
アニーローリー	ロンドン橋	メリーさんの羊	草競馬
アマリリス	モーツァルト40番	アヴェ・マリア	大きな古時計

■EWH型
ビット入力→8音再生(8音グループ分けは取扱説明書参照)
バイナリ入力→32音再生
■EWHS型
ディップスイッチにより1音選択
●アラームなどの音色を便宜上文字表記していますが、実際の音色についてはお問い合わせいただくか、弊社ホームページなどでご確認ください。

仕様

本製品は、受注生産になります。

EWHS仕様

型　式	定格電圧	使用電圧範囲	消費電力	音圧レベル	電源線突入電流	入力方式・チャンネル数	動作温度範囲	保護構造	質　量	価格(税抜き)
EWHS-24A-J	AC/DC 12-24V	DC9～35V AC8～26V	最大8W	最大 105dB (at1m) ボリューム調整可	42A以下/1.5msc	1チャンネル (32音の中から任意の1チャンネルをディップスイッチで選択)	-20℃～+50℃	IP53	1.3kg±10%	15,000円
EWHS-100A-J	AC 100V	AC 90V～132V	最大10W		1.5A以下/2.0msc				1.5kg±10%	15,000円
EWHS-200A-J	AC 200V	AC 180V～260V			2.0A以下/300μs					15,000円

※音色、使用環境・使用電圧により、音圧レベルは変化します。

EWH仕様

型　式	定格電圧	使用電圧範囲	消費電力	音圧レベル	電源線突入電流	入力方式・再生チャンネル数	動作温度範囲	保護構造	質　量	価格(税抜き)
EWH-24A/C/D-J	AC/DC 12-24V	DC9～35V AC8～26V	最大8W	最大 105dB (at1m) ボリューム調整可	42A以下/1.5msc	ビット入力時8チャンネル バイナリ入力時32チャンネル (入力保持時間：連続)	-20℃～+50℃	IP53	1.3kg±10%	21,500円
EWH-100A-J	AC 100V	AC 90V～132V	最大11W		1.5A以下/2.0msc				1.5kg±10%	21,500円
EWH-200A-J	AC 200V	AC 180V～260V			2.0A以下/300μs					21,500円

※音色、使用環境・使用電圧により、音圧レベルは変化します。

商品の最新情報は パトライト 検索 http://www.patlite.co.jp

生産終了
Production end

モデルコード

電源線制御式

EWHS-24A-J

型式

定格電圧

24	AC/DC12～24V
100	AC100V
200	AC200V

音色タイプ

A	Aタイプ
C	Cタイプ
D	Dタイプ
E	Eタイプ

色

J	ライトグレー
Y	イエロー
R	レッド

信号線制御式

EWH-24A-J

型式

定格電圧

24	AC/DC12～24V
100	AC100V
200	AC200V

音色タイプ

A	Aタイプ
C	Cタイプ
D	Dタイプ
E	Eタイプ

色

J	ライトグレー
Y	イエロー
R	レッド

外観図（mm）

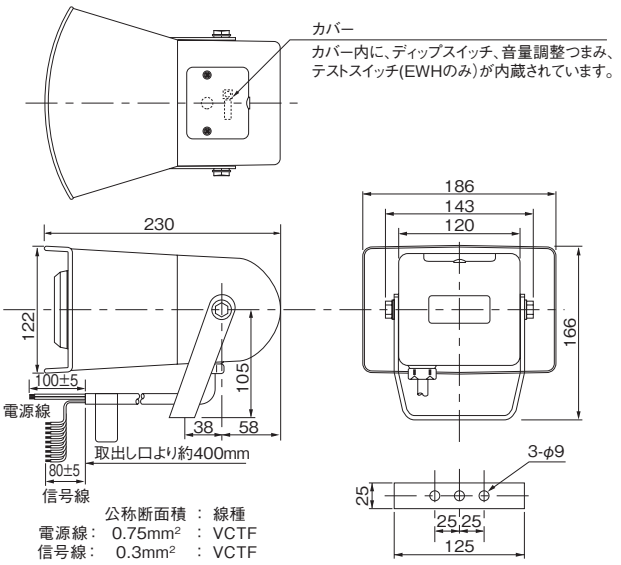

公称断面積 ： 線種
電源線： 0.75mm² ： VCTF
信号線： 0.3mm² ： VCTF

EWHS型配線部分

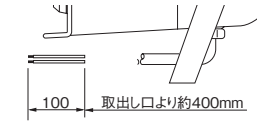

公称断面積 ： 線種
電源線： 0.75mm² ：VCT

配線図

EWH型

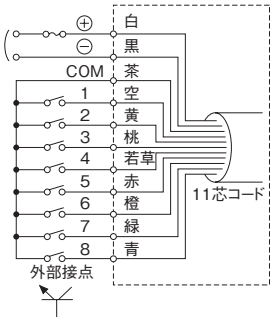

DC24V時COM線(茶)と
電源⊖線(黒)の共用可能

■ヒューズ容量

定格電源電圧	ヒューズ
12～24V	1A(耐ラッシュ)
100V	1A(ノーマル)
200V	1A(ノーマル)

■EWH型音色優先順位

8(青)>7(緑)>6(橙)>5(赤)>4(若草)>3(桃)>2(黄)>1(空)

※複数の信号入力が同時にあった場合、
番号の大きなチャンネルが優先になります。

(注)電源の極性記号はDC12～24Vの場合です。

EWHS型

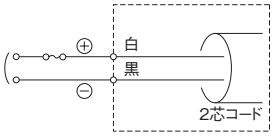

音色はディップスイッチによる

(注)電源の極性記号はDC12～24Vの場合です。