ESB

コンパクト型電子音報知器 シグナルホン

豊富な音色と93dB(at 1m)の大音量。
あらゆる機器にマッチするボックスタイプ。

生産終了
Production end

ESB型〈アラーム(1音)〉

	AC/DC24V	AC120V	AC240V
サイズ □133mm	●	●	●
IP20	●	●	●
音圧 93dB(at 1m)※	●	●	●
ケース ABS	●	●	●
端子台	●	●	●
音色数	●	●	●
チャンネル数(ビット入力) 1	●	●	●
チャンネル数(バイナリ入力)			
テストモード			
減音機能			
オープンコレクタ NPN			
CEマーキング			
RoHS			
UL規格			
スイッチボックス対応	●	●	●
内蔵アンプ出力			

※音圧は最大値です。

- 壁面取付け、埋込み取付けが可能で、スイッチボックス(JIS C8340)にも取付けられます。
- 外部信号で音色を切り替えできます。
- 電源スイッチのON/OFFによる動作ができます。

モデルコード

ESB-24P

型式
ESB：アラーム1音

定格電圧
24：AC/DC 24V
120：AC 120V
240：AC 240V

音色一覧表

●アラームなどの音色を便宜上文字表記していますが、実際の音色についてはお問い合わせいただくか、当社ホームページなどでご確認ください。

アラーム ESB型	プルルル…(新幹線の発車音に類似)

外観図(mm)

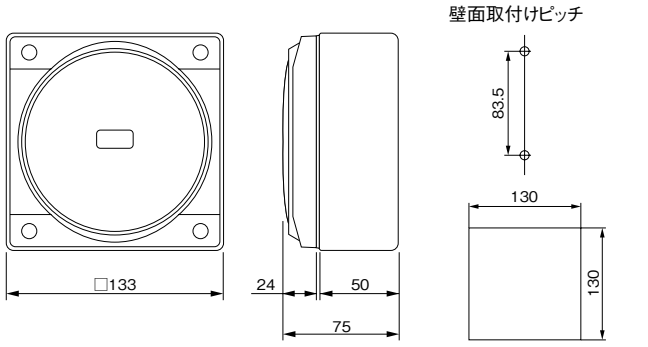

埋込み取付けの場合は□130穴
板厚5mm以下

配線図

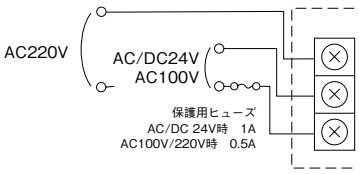

ESB仕様

型式		定格電圧	電圧許容範囲	消費電力	音圧レベル	外部接点容量	使用温度範囲	接点入力方式	再生チャンネル	保護構造	質量	価格(税抜き)
アラーム	ESB-24P	AC/DC 24V	AC 20V～26V DC 20V～28V	4W	最大 93dB(at 1m)	5A以上	-20℃～+60℃ (湿度85%以下)	電源入力方式	1	—	0.7kg	13,800円
	ESB-120P	AC 120V	AC 90V～130V	5W		1A以上					0.9kg	
	ESB-240P	AC 240V	AC 200V～260V									

(注)表記の音圧レベルは最大音量であり、電圧変動によって変化するため表記の音圧レベルより低くなる場合があります。
※複数台使用の場合、音色を同時にスタートしても再生音にずれが発生します。