生産終了
Production end

DESIGN PAT.

EB型

アラーム EB-K型 ETB,ESB型　チャイム EB-L型　メロディ EB-L型　133角

シグナルホン コンパクト型電子音報知器

●ESB型は93dB(at 1m)、EB型は90dB(at 1m)
●ETB型は4音、ESB型は1音

8音　95dB(at 1m)※　壁面取付け　埋込み取付け　NPNオープンコレクタ

※音圧は最大値です。音色により音圧が変わります。

豊富な音色と95dB※(at 1m)の大音量。あらゆる機器にマッチするボックスタイプ。

※ETB型

EB-K型〈アラーム〉
EB-L型〈メロディ・チャイム〉
ETB型〈アラーム(4音)〉
ESB型〈アラーム(1音)〉

■取付け方法

配電盤、壁面の組込み取付け

パネル厚：1～5mm
組込み穴：130×130mm

設備機器、壁面の外部取付け

スイッチボックス
(JIS C 8340)
に取付けができます。

●壁面取付け、埋込み取付けが可能で、スイッチボックス(JIS C8340)にも取付けられます。
●NPNトランジスタオープンコレクタ対応により、PLC等での直接駆動が可能です。(ESB型を除く)
●外部信号で音色を切り替えできます。
●内蔵の音量調節つまみで、音量調節ができます。(ESB型を除く)
●メロディは必ず曲のはじめから再生されます。
●電源スイッチのON/OFFによる動作ができます。

モデルコード

EB-24KA
- 型式
- 定格電圧
  - 24：AC/DC 24V
  - 100：AC 100V/AC 200V
- 音色
- 仕様
  - K：アラーム8音
  - L：メロディ・チャイム8音

ETB-24B
- 型式
  - ETB：アラーム4音
- 定格電圧
  - 24：AC/DC 24V
  - 100：AC 100V/AC 220V
- 音色

ESB-24P
- 型式
  - ESB：アラーム1音
- 定格電圧
  - 24：AC/DC 24V
  - 120：AC 120V
  - 240：AC 240V

生産終了
Production end

音色一覧表

●アラームなどの音色を便宜上文字表記していますが、実際の音色についてはお問い合わせいただくか、当社ホームページなどでご確認ください。

チャンネル		1ch	2ch	3ch	4ch	5ch	6ch	7ch	8ch
アラーム EB-KA型		ブーブー	プルル※	カンカン	パララ	ピーポ ピーポ	ピポパポピポパン	ピロロン（列車通過音に類似）	ピピピン
メロディ チャイム EB-L型	Qタイプ	メリーさんの羊	草競馬	かっこう	村のかじや	アビニヨンの橋の上で	オブラディ・オブラダ	ピンポン※	ピピピ…
	Sタイプ	アマリリス	モーツアルト40番	静かな湖畔	山の音楽家	禁じられた遊び	カチューシャ		

チャンネル	1ch	2ch	3ch	4ch
アラーム ETB-B型	プルル※	ピンポン※	ブーブー	ピポピポ

アラーム ESB型	プルルル…（新幹線の発車音に類似）

※プルル、ピンポン音は表記上は同じですが、EB-KA(-L)型とETB-B 型ではそれぞれ音色が異なります。

外観図（mm）

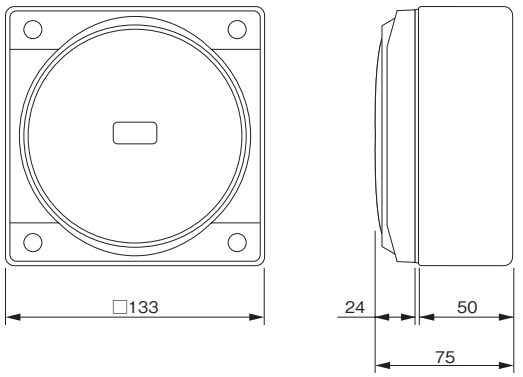

壁面取付けピッチ

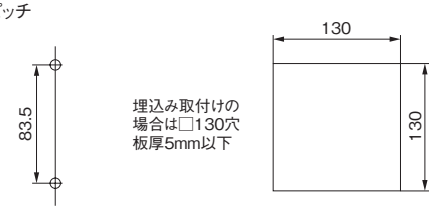

配線図

EB型

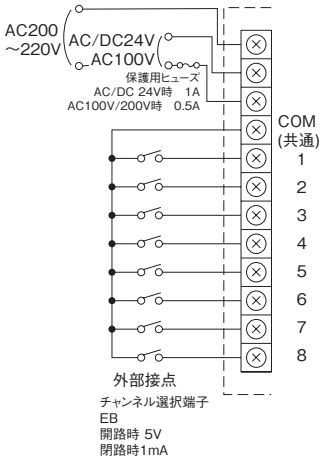

ETB型

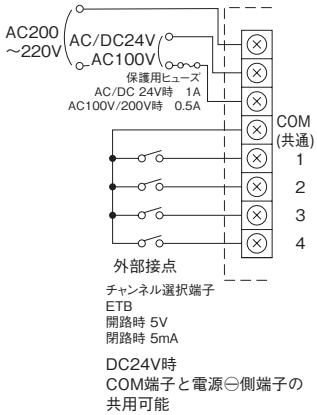

ESB型

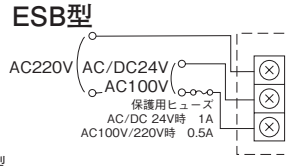

■音色優先順位

EB型 8>7>6>5>4>3>2>1

ETB型 4>3>2>1

※複数の信号入力が同時にあった場合、番号の大きなチャンネルが優先になります。

EB/ETB/ESB仕様

型式		定格電圧	電圧許容範囲	消費電力	音圧レベル	外部接点容量	使用温度範囲	接点入力方式	再生チャンネル	保護構造	質量	価格（税抜き）
アラーム	EB-24KA	AC/DC 24V	AC/DC 20V～26V	6W	最大90dB(at 1m)	5mA以上	-20℃～+60℃（湿度85%以下）	無電圧接点入力（8点1ビット）	8	—	0.7kg	16,800円
	EB-100KA	AC 100/200V	AC 90V～110V AC 180V～240V	7W							0.9kg	
メロディ・チャイム	EB-24L	AC/DC 24V	AC/DC 20V～26V	6W							0.7kg	18,800円
	EB-100L	AC 100/200V	AC 90V～110V AC 180V～240V	7W							0.9kg	
アラーム	ETB-24B	AC/DC 24V	AC/DC 20V～26V	6W	最大95dB(at 1m)	10mA以上		無電圧接点入力（4点1ビット）	4		0.7kg	18,300円
	ETB-100B	AC 100/220V	AC 90V～110V AC 180V～240V	7W							0.9kg	
アラーム	ESB-24P	AC/DC 24V	DC 20V～26V	4W	最大93dB(at 1m)	5A以上		電源入力方式	1	—	0.7kg	13,800円
	ESB-120P	AC 120V	AC 90V～130V	5W		1A以上					0.9kg	
	ESB-240P	AC 240V	AC 200V～260V									

（注）表記の音圧レベルは最大音量であり、音色、電圧変動によって変化するため表記の音圧レベルより低くなる場合があります。
※）複数台使用の場合、音色を同時にスタートしても再生音にずれが発生します。 ※機種により12V仕様（特注対応）もあります。