メタルハライドサーチライト

生産終了
Production end

HIGH INTENSITY DISCHARGE

DCS型

消防自動車の夜間作業用照射装備品
HID採用の大光量タイプ

DCS-M1E(拡散タイプ)

DCS-M1S(集光タイプ)

自動車のヘッドライト用 HID と同等色温度で雨、霧などでも視認性に優れています。

色温度（K: ケルビン）が上がれば、全体に青味を帯びて、雨などに消されてしまいやすくなり、悪天候時の視界は悪くなります。また、色温度が下がれば暗い印象を受けます。パトライトでは、消防活動時や悪天候時の視認性と高い照度という二つの項目を兼ね備えるのに、最適な色温度を 4,300K と設定し、様々な時間帯、気象条件のもとで、最大限の活躍を追求しました。

※ケルビンは「明るさの単位」ではなく「色温度の単位」で、ロウソクの光が 1,800～1,900K 程度、白熱電球で 2,500～3,200K 程度、太陽光は 5,000K 前後。
※船舶用には，ご使用になれません。

HID
HIGH INTENSITY DISCHARGE

●大光量で明るい HID 照明

中心光度 902,500cd (DCS-M1S) の大光量で、明るく、霧・降雨時に優れた透光性を発揮します。4,300K に色温度設定し、夜間の消防作業の大きな助けになります。

●用途に応じた 2 つのタイプ

特定部分を集中的に照射する、集光タイプ（DCS-M1S）と、広域を照射する拡散タイプ（DCS-M1E）があります。

●ステンレスボディでさびにも強い

日常的に、水や熱など使用環境が劣悪な状況でもさびなどの心配のないステンレスボディを採用しています。

■配光パターンと照射範囲

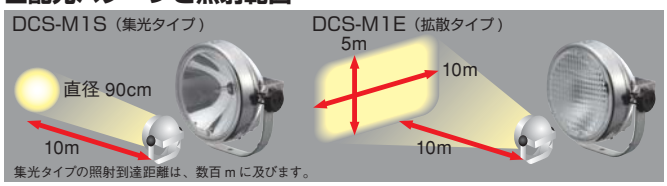

機種名	DCS-M1E(拡散タイプ) ／ DCS-M1S(集光タイプ)
定格電圧	DC12V/DC24V
使用電圧範囲	9V～32V
使用電球	メタルハライド 35W
使用温度範囲	−30℃～+70℃
取付方向	正立のみ
耐水性	JIS D 0203-1994 S1
耐振動性	45m/s² JIS D 1601-1995
中心光度	10,500cd(拡散タイプ) ／ 902,500cd(集光タイプ)
照射角度	左右 360° 上 85° 下 80°
材質	筐体・アングル：ステンレス(SUS304)レンズ：ホウケイ酸ガラス
電源線	+(白)、−(黒) 2 芯キャブタイヤケーブル（2m） 0.85mm²
質量	2,800g 以下
標準価格	102,900 円（税別 98,000 円）

寸法図

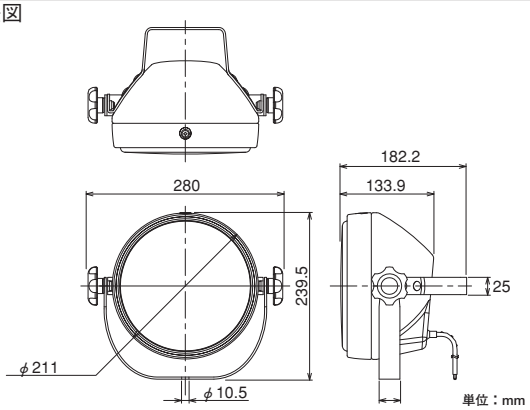

※バラスト筐体内蔵型