※ 下記の型式は、生産終了品と現行品が混在している場合があります。
現行品については、各製品情報のページでご確認ください。

生産終了
Production end

CLA

LED照明ワークライト
PATLED's

普及タイプでありながら、食品加工工場など高圧温水洗浄も視野に入れ、保護等級『IP69K』を達成したLED照明。

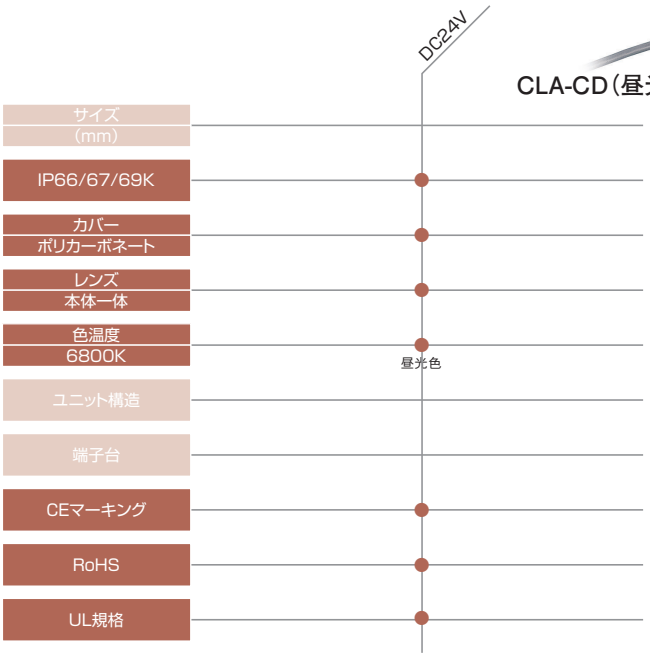

●IP6X= 負圧状態にした製品をダストチャンバーに入れ、じんあいを8時間浮遊させる。
●IPX6= 直径12.5mm放水ノズルで2.5m～3mの距離から毎分100ℓの水を360° 全方向より最低3分以上噴射させる。
●IPX7= タンク内に製品外郭の上端から水面までの距離0.15m、下端から水面までの距離1mの水を入れ30分間水に沈める。
●IPX9K= IPX9Kは、ドイツ規格 DIN 40050 PART9 で定められた、高温・高圧水に対する保護規定です。80℃の湯を、指定の形状のノイズから80～100BARの水圧で、14～16リットル/分の水量を供試体に放水します。供試体とノズルの間隔は10～15cm、放水の方位は水方向に0、30度、60度、90度で、各方位につき30秒ずつ供試体を水平面上で回転させながら実施し、水の浸入の無いことを確認します。

以上の試験をクリアした安心の耐塵・防水構造です。

昼光色

約6800Kの昼光色は、照射距離50cmの測定値が最大で400lxと大変明るいです。

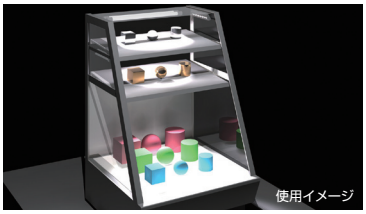

高輝度な照射により、作業領域をしっかり照射したい工作加工機械や、陰影をより細部まで映し出したい画像検査などの用途に適しています。

●従来比で30%以上の明るさ。
（CLB-N型300lx→400lx／0.5m。CLA3S型での比較）
●防水性能において、食肉/食品加工/製薬/飲料業など高圧温水80℃洗浄を行う現場で要求されるIP69Kの規格を達成。（業界初／自社調べ） IP66/67にも対応。
●製品発熱温度を40度以下に抑え（20W相当蛍光灯比較34%低減）設置環境への負担を軽減。
●7サイズ（100～1500mm）、3色（昼光、昼白、黄）、マグネット取り付けを始めとする取付け4タイプをラインナップ。様々なシーンでご採用が可能です。
●使用温度範囲が-40～+60℃で冷凍倉庫など極低温環境にも設置が可能。
●欧州RoHS指令に対応しています。
●CEマーキング適合。
●衝撃に強いポリカーボネート樹脂を採用しています。
●UL Listed（File No.E306141）

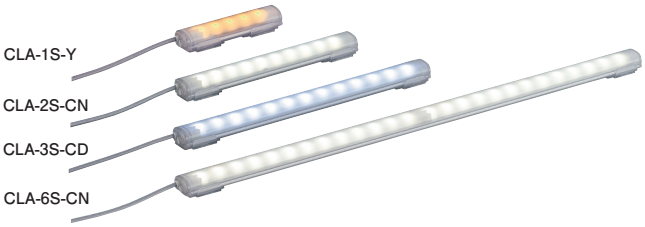

モデルコード

CLA1S-24-CD-30

発光部寸法
1：100mm　9：900mm
2：200mm　12：1,200mm
3：300mm　15：1,500mm
6：600mm
※-Yは 100mm、300mm タイプのみ

光源色
-CD（昼光色）　-Y（黄色）
-CN（昼白色）

ケーブル長
無記号：0.5m
30：3.0m

オプション

背面取付（ネジ止め）
SZ-310AR型
価格600円（税抜き）〈2個入り〉

背面取付（マグネット仕様）
SZ-310ARM型
価格1,000円（税抜き）〈2個入り〉

サイド取付（ネジ止め）
SZ-310AS型
価格600円（税抜き）〈2個入り〉

サイド取付2（ネジ止め）
SZ-310ASB型（CLB-24N型互換専用）
価格600円（税抜き）〈2個入り〉

※マグネット仕様（SZ-310ARM）は落下防止に十分配慮してください。常時設置する場合は、ねじ止め仕様をご使用ください。

【推奨品】
CLAシリーズ用推奨電源
オムロン株式会社製
■汎用タイプ…S8JX型（オープンタイプ/カバー付きタイプ）
24V 0.65A/1.5A/2.1A/4.5A/6.5A
■UL Class2タイプ…S8VS型
24V 0.65A/1.3A/2.5A/3.75A/5A/7.5A/10A/20A
http://www.fa.omron.co.jp

商品の最新情報は パトライト 検索 http://www.patlite.co.jp

※ 下記の型式は、生産終了品と現行品が混在している場合があります。
現行品については、各製品情報のページでご確認ください。

生産終了
Production end

外観図（mm）

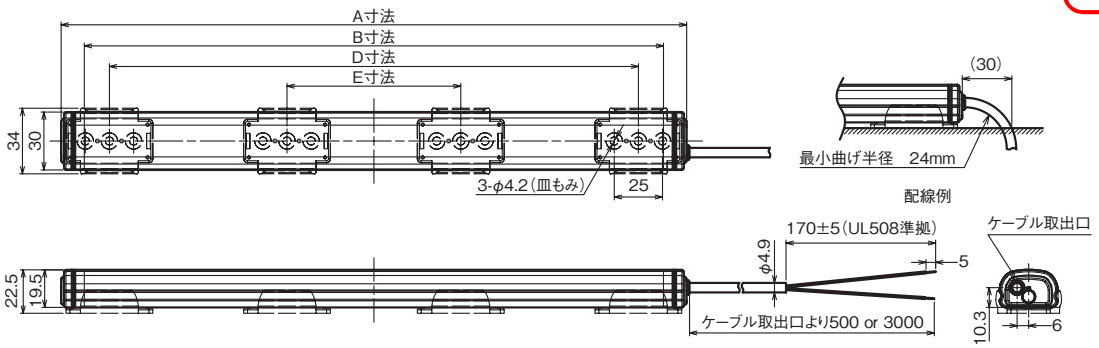

機種名	A寸法	B寸法	D寸法	E寸法	ブラケット（SZ-310AR）付属数
	全長部	発光部	推奨取付ピッチ		
CLA1S-	124	100	74	—	2ヶ
CLA2S-	224	200	174	—	2ヶ
CLA3S-	324	300	274	—	2ヶ
CLA6S-	624	600	574	—	2ヶ

機種名	A寸法	B寸法	D寸法	E寸法	ブラケット（SZ-310AR）付属数
	全長部	発光部	推奨取付ピッチ		
CLA9S-	924	900	874	290	4ヶ
CLA12S-	1224	1200	1174	390	4ヶ
CLA15S-	1524	1500	1474	490	4ヶ

CLA仕様

型　式	光源色	定格電圧	使用電圧範囲	定格消費電流	中心照度（lx/50cm）	本体材質	使用温度範囲	取付方向（取付指定）	保護等級	耐振動性	質量	価格（税抜き）	
												ケーブル0.5m	ケーブル3.0m
CLA1S-24-CD	昼光色	DC 24V（極性あり）	DC24V±10%	104mA	140	カバー：ポリカーボネート	−40℃～+60℃（90%RH 以下、結露なきこと）	全方向（屋内専用）	IP66/67/69K	19.6m/s²	80 g	6,000円	7,000円
CLA1S-24-CN	昼白色												
CLA1S-24-Y	黄色				78								—
CLA2S-24-CD	昼光色			208mA	270						130 g	8,000円	9,000円
CLA2S-24-CN	昼白色												
CLA3S-24-CD	昼光色			240mA	400						180 g	12,000円	14,000円
CLA3S-24-CN	昼白色												
CLA3S-24-Y	黄色				220								—
CLA6S-24-CD	昼光色			480mA	650						340 g	20,000円	22,000円
CLA6S-24-CN	昼白色												
CLA9S-24-CD	昼光色			720mA	810						500 g	28,000円	30,000円
CLA9S-24-CN	昼白色												
CLA12S-24-CD	昼光色			960mA	890						660 g	36,000円	38,000円
CLA12S-24-CN	昼白色												
CLA15S-24-CD	昼光色			1,200mA	945						820 g	44,000円	46,000円
CLA15S-24-CN	昼白色												

CLB

LED照明

IP42

カバー
ポリカーボネート

CEマーキング

RoHS

省電力でコンパクトなLED照明。FA現場の蛍光灯の置き換えに最適!

在庫限り

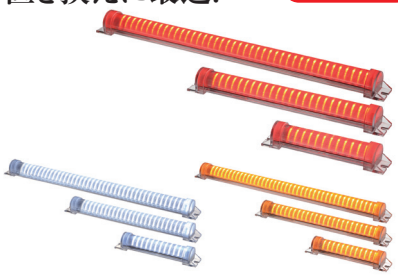

外観図（mm）

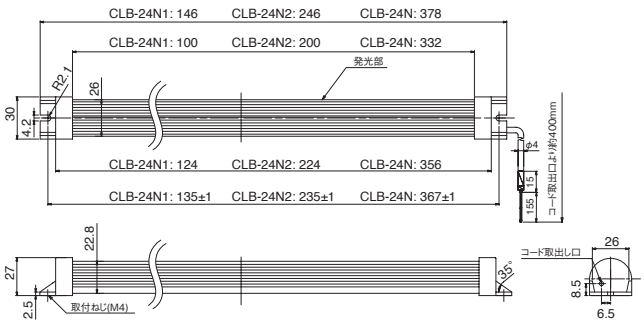

高輝度LEDを採用／蛍光灯置き換え用途の白、黄や赤のカラーバリエーションも展開しています。
省電力で低発熱／一般の蛍光灯（10W）と比べ、消費電力は約65%節電されます。

CLB仕様

型　式	光源色	定格電圧	使用電圧範囲	定格消費電流	照度光軸中心（lx/at 50cm）	本体材質	使用温度範囲	取付方向（取付指定）	保護等級	耐振動性	質　量	価格（税抜き）
CLB-24N1	-R（赤）-Y（黄）-C（白）	DC 24V（無極性）	DC24V ±1V	-R（35 $^{+5}_{-5}$）-Y（35 $^{+5}_{-5}$）-C（65 $^{+10}_{-10}$）	-R（20）-Y（20）-C（100）	ポリカーボネート	−30℃～+60℃（90%RH以下、結露なきこと）	正方向 横方向 逆方向（屋内専用）	IP42	19.6m/s²	-R,Y（41g）-C　（45g）	15,800円
CLB-24N2	-R（赤）-Y（黄）-C（白）			-R（70 $^{+10}_{-10}$）-Y（70 $^{+10}_{-10}$）-C（130 $^{+20}_{-20}$）	-R（40）-Y（40）-C（200）						-R,Y（60g）-C　（66g）	17,800円
CLB-24N	-R（赤）-Y（黄）-C（白）			-R（122 $^{+18}_{-18}$）-Y（122 $^{+18}_{-18}$）-C（224 $^{+50}_{-60}$）	-R（60）-Y（60）-C（380）						-R,Y（86g）-C　（87g）	19,800円

※-Y（黄）、-C（白）は在庫限り