※下記の型式は、生産終了品と現行品が混在している場合があります。
現行品については、各製品情報のページでご確認ください。

外観図は、P104をご覧ください。

型式	適応	定格電圧	消費電流	出力	パトリンクビークル対応	高警告サイレン 交差点サイレン	高警告サイレン 渋滞通過サイレン	通常サイレン音	音声再生	録音再生	価格(税抜き)
●SAP-520PB-K	警察車両 一般緊急車	DC12V	6A	50W	●	●※	-	ウーウー	-	-	116,000円
●SAP-520PB-Z											
●SAP-520PC-Z		DC24V	2.5A								132,000円
●SAP-520PBV-K		DC12V	6A						●	●	180,000円
●SAP-520PBV-Z											
SAP-520PCV-K		DC24V	2.5A								189,000円
●SAP-520PCV-Z											
SAP-520PB-M	警察車両	DC12V	6A		-				-	-	165,000円
SAP-520PB-G											
SAP-520PBV-PK									-	●	192,000円
●SAP-520FB	消防車	DC12V	6A	50W	●	●	●	ウ～・カンカン	-	-	103,000円
●SAP-520FC		DC24V	2.5A								109,000円
●SAP-520FBV		DC12V	6A						●	●	174,000円
●SAP-520FCV		DC24V	2.5A								
SAP-520RB-J	救急車 血液運搬車	DC12V	6A	50W	●	●	●	ピーポー・ウ～	-	-	128,000円
SAP-520RC-J		DC24V	2.5A								137,000円
●SAP-520RBV		DC12V	6A						●	●	188,000円
●SAP-520RBV-J											
SAP-520RCV-J		DC24V	2.5A								197,000円
●SAP-520PB-WK	道路車両	DC12V	6A	50W	●	●※	-	ウーウー	-	-	122,000円
●SAP-520PB-WZ											
●SAP-520PBV-WK									-	●	199,000円
●SAP-520PBV-WZ											
SAP-520EB	海外車両	DC12V	6A	50W	-	-	-	6種	-	-	オープン価格

※ SDM-10/11の交差点スイッチ使用時のみ

再生専用カセットプレーヤー

生産終了
Production end

外観図は、P104をご覧ください。

型式	電源電圧	消費電流	出力(出力インピーダンス)	周波数特性	S/N比	質量	価格(税抜き)
CA-51A	DC12～24V (使用電圧 10～32V)	200mA以下	-10dB±5dB (10kΩ)	40Hz～12KHz	50dB	1.1kg	35,800円

本製品は、再生単体ユニットです。サイレンアンプまたは、拡声装置等の補助入力端子に接続し、テープ拡声がおこなえます。

●…標準在庫製品(2021年4月時点)　標準在庫製品以外は、受注生産になります。

※下記の型式は、生産終了品と現行品が混在している場合があります。
現行品については、各製品情報のページでご確認ください。

■SAP-520F/R

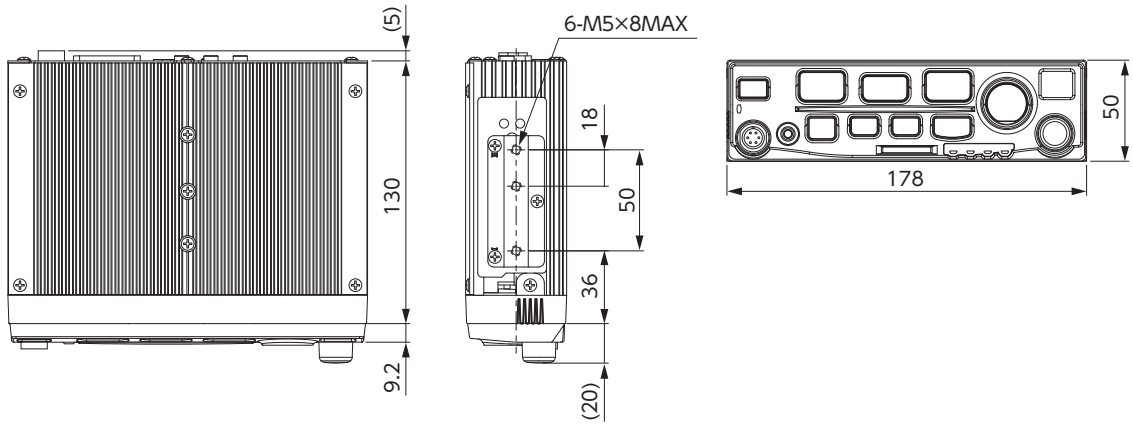

■SAP-520P/E

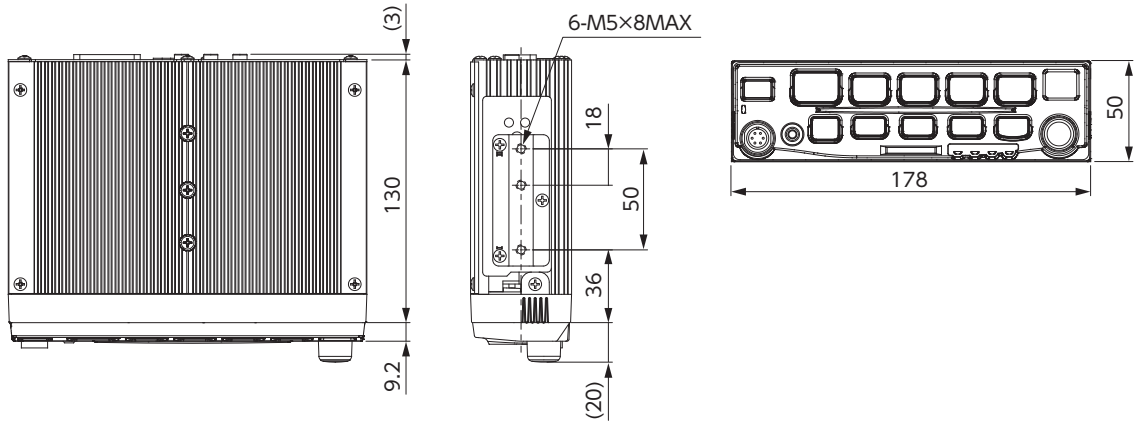

■CA-51A

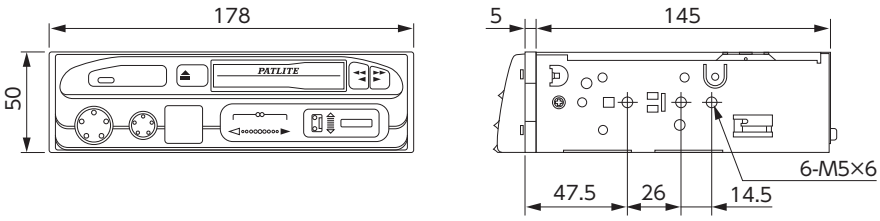

生産終了
Production end
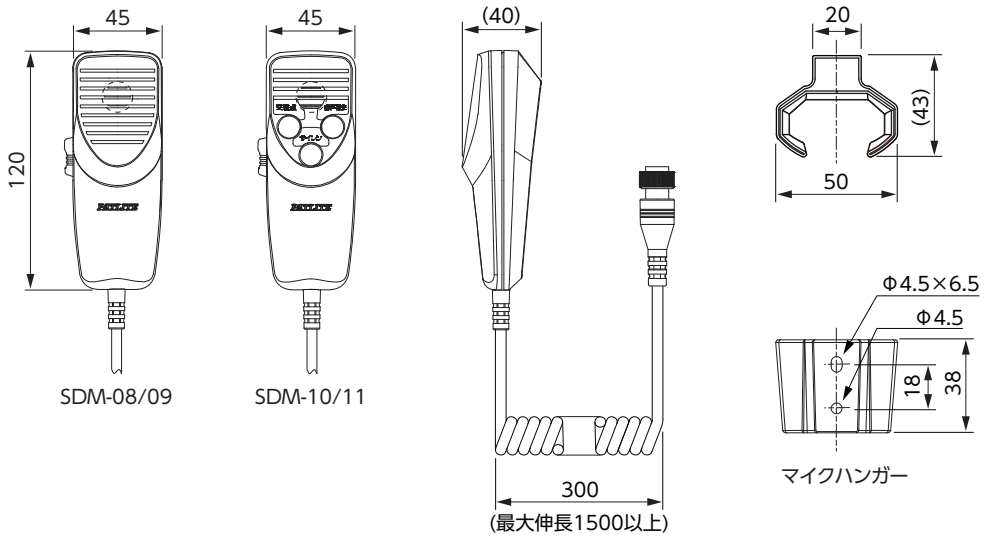
■SDM