パトライト

B95100151	D

PATLITE

キセノン平面灯

パトフラッシュ

XR-01（灯体）
XR-12（電源ユニット：ＤＣ12Ｖ）
XR-24（電源ユニット：ＤＣ24Ｖ）

取扱説明書

株式会社 パトライト

このたびは、パトライト ｷｾﾉﾝ平面灯をお買い上げいただきましてありがとうございます。ご使用の前にこの取扱説明書をよくお読みのうえ、正しくお使いください。また、保守・点検や補修などをするときは必ず本書を読み直してください。なお、ご不明な点は最終ページに記載しています技術相談窓口へお問い合わせください。

安全のために必ずお守りいただきたいこと

安全上、特に重要な事項ですので必ずお守りください。

⚠警告

- キセノン平面灯内は高電圧が発生する為、改造や分解は絶対行わないでください。又、取付けの際は、必ず電源を切り、５分以上経過後、作業を行ってください。感電する場合があります。
- レンズカバーを外したままや割れたままでの放置、使用はしないでください。雨水が侵入して感電や故障の原因になります。
- キセノンの発光中は、間近では見ないでください。目が痛くなったりする場合があります。
- キセノン基板交換など補修をされる際は、感電や火傷防止の為、必ず電源を切り、５分以上経過後、作業を行ってください。
- キセノン基板組立や反射鏡・レンズカバー（プラスチック類）は、割れやすいものです。ケガをしないように取扱いには、充分注意してください。
- 架装時、取付箇所には防水性を考慮した補強を施してください。補強が不十分な場合は、防水が保てない恐れがあります。
- 灯体・電源ユニットは安全確保の為、年に１～２回定期的に取付ねじの増し締めを必ず行ってください。
- 本製品は平面部に取付けてご使用下さい。平面部以外への取付けは防水性が確保できなくなるため感電や故障の原因になります。

注　意

- 車両走行中の使用は道路交通法等で規制されており、許可を必要とします。また、走行中の落下防止に充分配慮してください。

もくじ

ページ

1．呼称方法・・・・・・・・・・・・・・・・・・・・・・・・・・・・・・3
2．仕様・外観図・・・・・・・・・・・・・・・・・・・・・・・・・3～4
3．各部の名称・・・・・・・・・・・・・・・・・・・・・・・・・・・・4
4．本体取付方法について・・・・・・・・・・・・・・・・・・・・5～6
5．配線について・・・・・・・・・・・・・・・・・・・・・・・・・6～7
　　1）キセノン平面灯電源コード機能一覧
　　2）動作説明
　　3）リレー配線でのご注意（各機種共通）
6．保守・点検について・・・・・・・・・・・・・・・・・・・・・・・8
　　キセノン基板交換手順
7．修理を依頼される前に・・・・・・・・・・・・・・・・・・・・・・9
8．補修パーツについて・・・・・・・・・・・・・・・・・・・・・・・9
9．オプションパーツ一覧・・・・・・・・・・・・・・・・・・・・・・9

１．呼称方法

灯体

XR-01-□

レンズカバー配色	
R：赤	C：ｸﾘｱ
Y：黄	
B：青	

電源ユニット

XR-□□

電圧
12：ＤＣ12Ｖ
24：ＤＣ24Ｖ

２．仕様・外観図

灯体

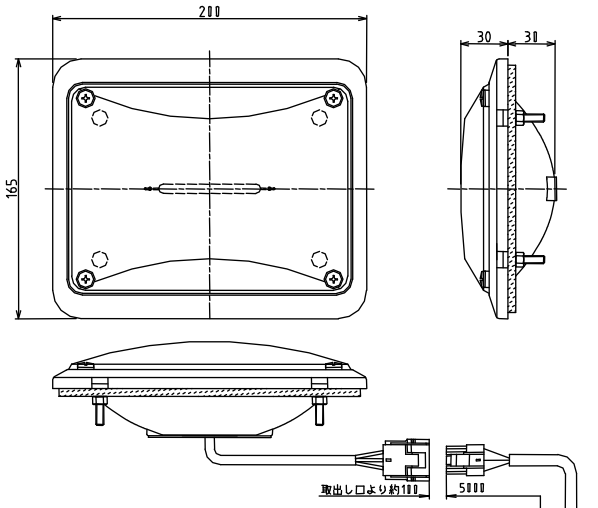

電源ユニット

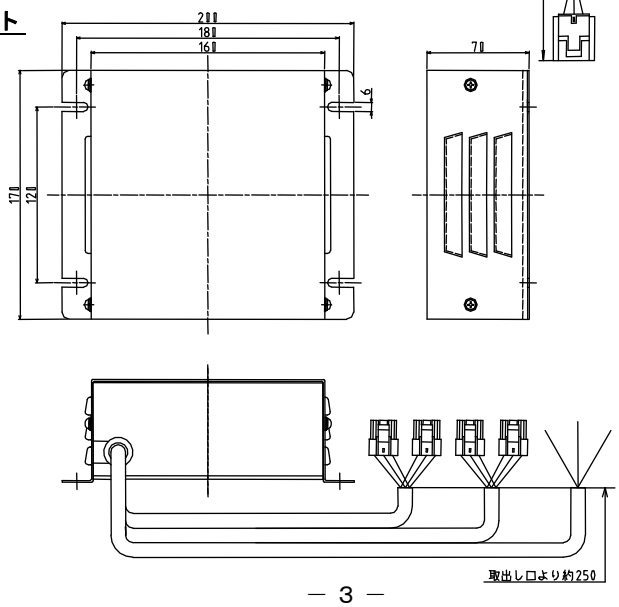

〔単位 mm〕

灯体

機種名	ＸＲ－０１
使用温度範囲	－３０℃～７５℃
耐振動性	４５ｍ／ｓ^2　ＪＩＳ　Ｄ　１６０１
耐水性	ＪＩＳ　Ｄ０２０３　Ｓ１
質量	約０．３kg
材質	反射鏡：ABS 樹脂.レンズカバー：ポリカーボネート樹脂

電源ユニット

機種名		ＸＲ－１２	ＸＲ－２４
定格電圧		ＤＣ１２Ｖ	ＤＣ２４Ｖ
消費電流		4A	2A
使用電圧範囲		ＤＣ９．５～１５Ｖ	ＤＣ２０～３０Ｖ
閃光数	全光時	トリプルフラッシュ２１０回／分	
	減光時	ダブルフラッシュ８０回/分	
使用温度範囲		－３０℃～６０℃	
耐振動性		４５ｍ／ｓ^2　ＪＩＳ　Ｄ　１６０１	
質量		約１．３kg	

３．各部の名称

XR-01 灯体

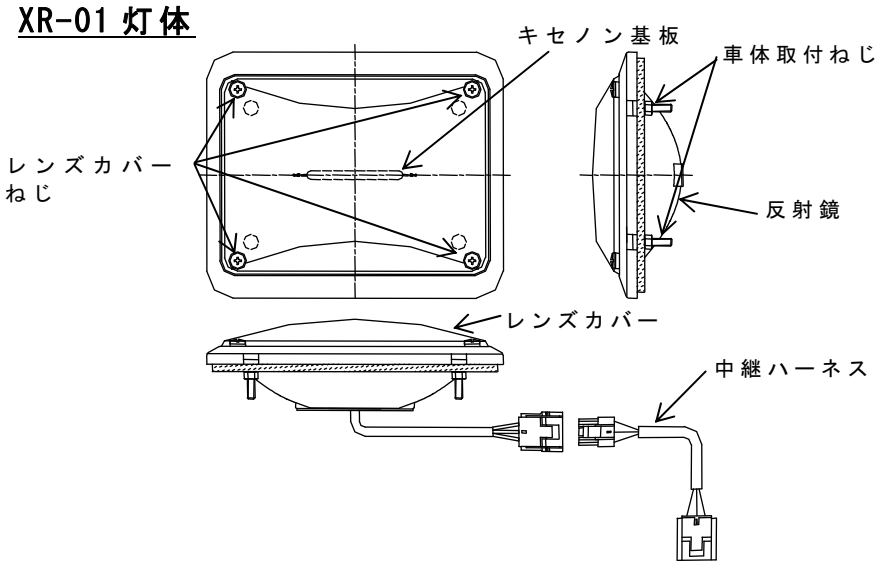

XR-12/24 電源ﾕﾆｯﾄ

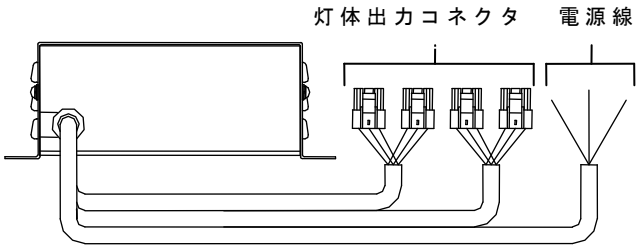

４．本体取付方法について

⚠警告

●本体取付時、取付箇所には重量に適した補強を施してください。補強が不十分な場合は、製品が落下する恐れがあります。
●取付面は堅固な平面としてください。堅固でない場合や平面部以外への取付けは防水性が確保できなくなり、浸水し感電する恐れがあります。

注　意

● 取付けの際は必ず電源を切り、5分以上経過後、作業を行ってください。
● 取付け穴加工を施した箇所には防水・防錆処理を行ってください。
● 使用電圧を間違えないよう、確かめてからご使用ください。
● 電源ﾕﾆｯﾄ（XR-12/24）は屋内専用です。屋外での使用は絶対にしないでください。

1）XR-01

1. ①レンズカバーねじを外して②レンズカバーを取り外します。
2. 取付場所へ取付穴（取付穴図参照）の加工をおこなってください。
3. P6～7の5.配線についてを参照し灯体と中継コネクタを接続してください。
4. ③車体取付ねじ（付属のＭ５×２５ねじ・ナット・平座金・ばね座金）で反射鏡を車輌に取付けてください。（レンズカバーを取り外した時、反射面とキセノン管には触れないで下さい。反射効果が低減したり、キセノン管の寿命が短くなります。）
5. ①レンズカバーねじにて②レンズカバーを取付けます。この時、反射鏡の溝に④防水パッキンを必ずはめ込んでください。

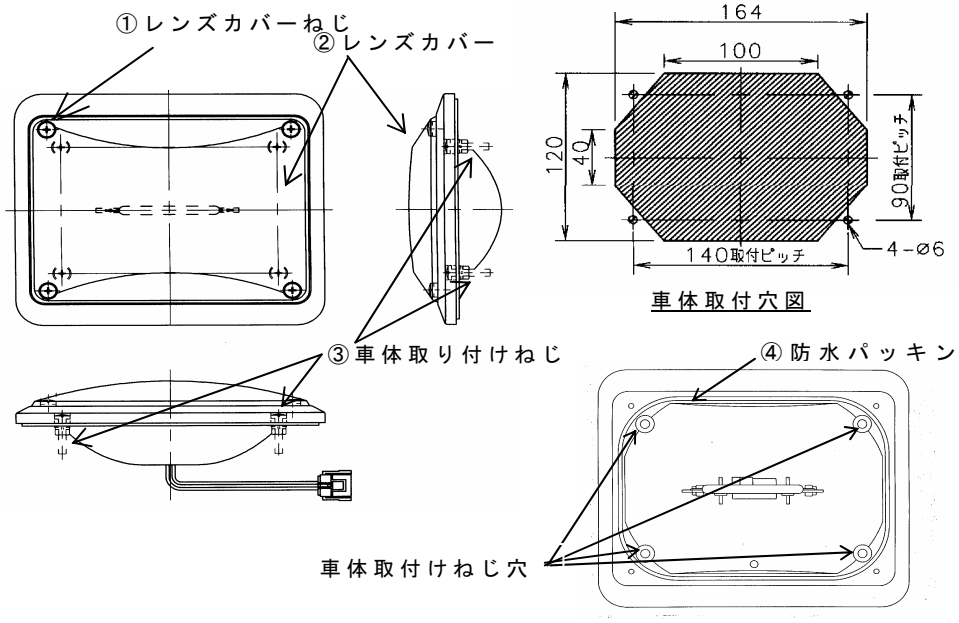

2) XR-12/-24

1) 取付場所へ取付穴の加工をおこなってください。
2) ねじ４点（付属しておりません。M6 のネジを使用してください。）でしっかり固定してください。

※車両への取付穴および電源線貫通穴は、必ず防水・防錆処理をおこなってください。

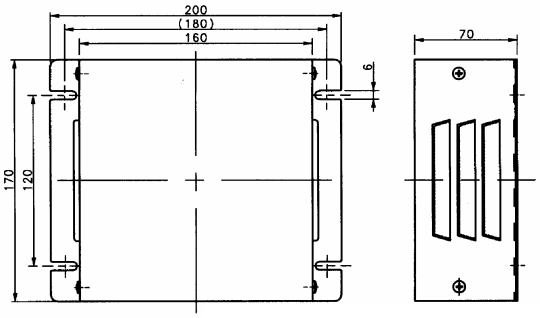

取付穴図

５．配線について

注　意

●配線をするときは感電防止の為、電源を切り５分以上経過後、作業をおこなってください。
●ヒューズは指定容量のものをご使用ください。
●配線については、ラジオ・無線機の配線等から出来る限り遠ざけてください。特にＡＭラジオに雑音の影響が出る場合があります。
●無線機のアンテナ線･電源線は本製品のものより少なくとも 1000mm 離してください。

１）XR-12/24 電源ユニット電源線機能一覧

線色	線径	機能
赤	１．２５ｍｍ^2	キセノン灯⊕入力線
灰	１．２５ｍｍ^2	減光切替⊕入力線
黒	１．２５ｍｍ^2	⊖アース

２）動作説明

●キセノン灯⊕入力線に電源電圧（ＤＣ１２Ｖまたは２４Ｖ）を印加するとキセノン灯が点滅します。
●減光切替⊕入力線に電源電圧（ＤＣ１２Ｖまたは２４Ｖ）を印加すると減光するとともに、発光間隔が長くなります。
●同時点滅時出力１出力２または出力３出力４を選択してください。
●交互点滅時出力１出力３または出力２出力４を選択してください。

出力線一覧

	出力１，２			出力３，４		
カプラ線色	赤	緑	黒	赤	青	黒

発光パターン

全光時トリプルフラッシュ　　減光時ダブルフラッシュ

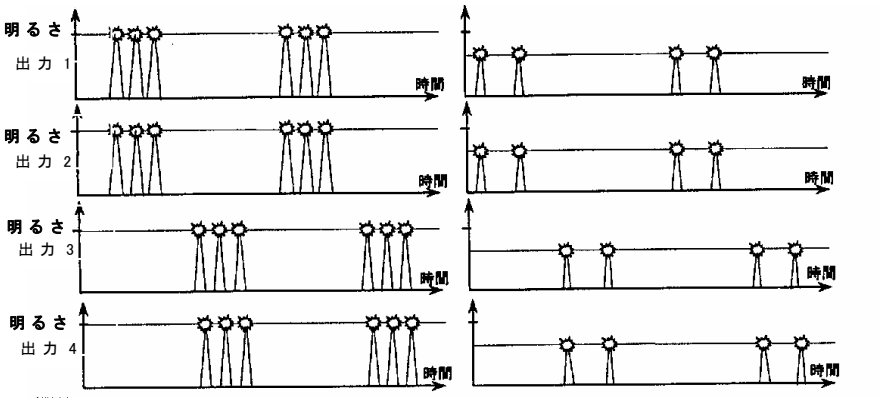

3）リレー配線でのご注意（各機種共通）

注意：結線には当社オプションパーツおよびリレー・ヒューズをご使用ください。それ以外のスイッチおよびリレー・ヒューズを用いる際は、電流容量をよく確認した上で定格電流の２倍以上のものをご使用ください。
また、リレーのコイル両端子間には２５０Ｖ０．５μＦのコンデンサを接続してください。
（リレーを用いなかったり、電流容量の小さいリレーやスイッチを使用しますと、焼損することがあります。）

配線例

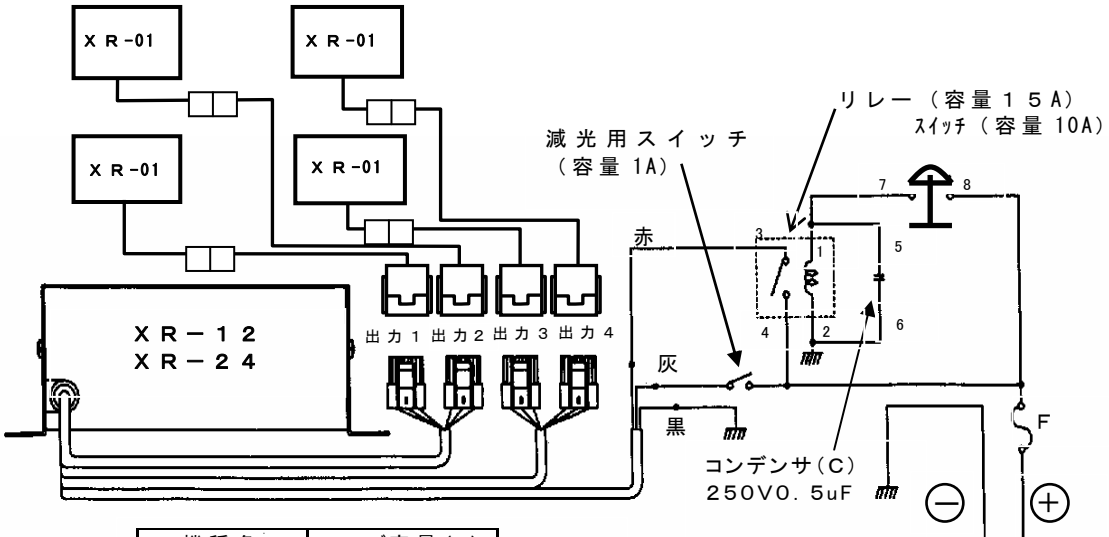

機種名	ﾋｭｰｽﾞ容量（F）
XR－12	10A
XR－24	7A

６．保守・点検について

⚠警告

●安全確保の為、年に１～２回定期的に取付ねじの増し締めを必ずおこなってください。
●キセノン基板交換など、補修をされる際には感電・ショートや火傷防止の為、必ず電源を切り、５分以上経過後、作業をおこなってください。
●キセノン基板や反射鏡・レンズカバー（プラスチック類）は割れやすいものです。ケガをしないよう取扱いには充分注意してください。
●万一管球が汚れた場合は、表面を柔らかいもので拭いてください。

注　意

●レンズカバーの汚れは柔らかい布で水またはガラスクリーナー類を用いて拭取り、ワックス、シンナー、ベンジン、油などは使わないでください。レンズカバーの表面が侵されたり、キズがつきます。
●清掃時等、高圧洗車機を使用される場合、灯体と洗車機ノズルとの距離を１ｍ以上離してください。本体に浸水し故障する場合があります。
●レンズカバーをはずした時、反射鏡の内面には触れないでください。反射効果が低減します。

キセノン基板交換の手順

①電源を切ります。
②５分以上経過後レンズカバーの４点（M4×8）のねじを外し、レンズカバーを外します。
③反射鏡の移動爪を①の矢印の方向に押し基板を②の方向に抜いてください。
（キセノン管を持たないでください。）
④コネクタを手前に引出し外してください。
⑤新しいキセノン基板のコネクターを車両側コネクターと接続してください。
⑥新しいキセノン基板を爪にはめ込んでください。（図をよく見て方向を間違えないようにして下さい。移動爪側にキセノン基板の円い部分くるようにします。）
⑦レンズカバーをはめ込み４点（Ｍ4×8）のねじで固定してください。
※反射鏡にレンズカバーをはめ込む際、防水パッキンを挿入してください。
（防水構造に支障をきたします。）

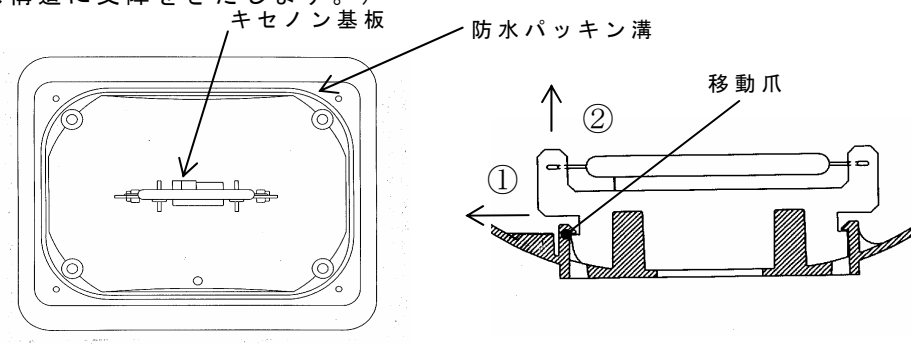

7．修理を依頼される前に

修理を依頼される前に、下記の内容をご確認のうえ、修理をご依頼ください。
なお、ご不明な点は最終ページに記載の技術相談窓口へお問い合わせください。

症状	点検箇所	処置方法
点滅しない	電源ユニットに電源が供給されているか？	●電源線の接続を確かめてください。
	ヒューズ切れしていないか？	●配線誤りやショートなどがないか確認してください。
	アース線が正しく結線されているか？	●アース線を正しく接続しなおしてください。
	電源が供給されているのに点滅しない。	●新しいキセノン基板と交換してください。
減光しない	減光線灰が正しく結線されていない。	●減光線を正しく接続しなおしてください。

8．補修パーツ

補修パーツを揃えています。ご購入は販売店などにご相談ください。

部品名	
レンズカバー	赤
	黄
	青
	透明
キセノン基板組立	
防水パッキン	
中継ハーネス	

9．オプションパーツ一覧

リレー（Ｒｙ）

スイッチの接点保護用です。

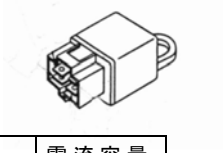

	電流容量
１２Ｖ用	20A
２４Ｖ用	10A

コンデンサ（Ｃ）

リレーのサージ吸収用です。

仕様
250V0.5μＦ

一段用スイッチ

電源供給用です。

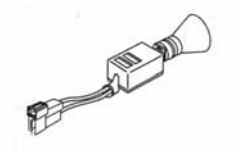

色
赤
黄
青

Rev.1.3

製品保証規定

この保証規定は、お買い上げいただいた製品に対して株式会社パトライト（以下弊社）が
お客様に保証する内容について明記しています。

■ 製品保証について
取扱説明書等の注意書きに基づくお客様の正常なご使用状態のもとで、保証期間内に万一故障した場合、無償にて故障箇所の修理または製品の交換をさせていただきます。製品保証の原則は故障箇所の修理です。

■ 保証期間
製品はお客様がお買い求めいただいてから 12 ヶ月間の保証を致します。
保証期間経過後は有償修理扱いとなります。　保証期間内に製品の修理・交換対応があったとしても、保証期間はその製品のお買い上げ日より 12 ヶ月間をもって満了となります。

■ 保証内容について
保証は製品の無償修理または交換に限定され、お客様の故障品調査や作業人件費、交通費・付属品など、製品以外に関する費用は保証の対象ではありません。

■ 保証範囲除外事項
以下の場合、または以下のように見受けられる場合は、製品の無償修理または交換の対象となりません。
・モータ・電球・ロータゴム・パッキン・Oリング・キセノン基板・その他消耗部品の磨耗や寿命の場合
・火災、地震、落雷、塩害、風水雪害、その他天災地変、または異常電圧などによる故障・損傷の場合
・停電、電源・ケーブルなどの故障による電気の切断に起因する故障・損傷の場合
・製品を取付け又は接続しているお客様の装置・機器・車両・船舶などとの間に生じる独特の動作不具合や故障の場合
・指定環境や推奨環境以外でのご使用により発生する不具合や故障の場合
・製品性能を超える環境やご使用方法により発生する不具合や故障の場合
・お客様の使用上の誤りやお客様が独自に改造・修理・部品交換をされたことに起因する故障・損傷の場合
・交換/取付作業による製品破損（例:物理的破損、静電気によるデバイスなどの損傷）の場合
・輸送・移動時の落下衝撃等、お客様の取扱いが適正でないために生じた故障・損傷の場合
・故意または過失による製品の故障または破損の場合
・製品が日本以外の国で使われている場合

■ 保証免責事項
お買い上げ製品（ソフトウエアを含む）の故障もしくは動作不具合により直接または間接的に生じた被害・損害、設備および財産への損害、お客様および関係する第三者の製品やシステムへの損害、顧客からの信用、またはそれらを修復する際に生じる費用（人件費、交通費、復旧費）など、一切の保証は致しかねます。

■責任制限
・弊社の責任範囲は、製品の故障箇所の修理または交換のみに限ります。
従いまして、製品自体または製品の使用から直接または間接的に生じたいかなる損害についても、弊社に故意または重大なる過失がある場合を除き、一切責任を負うものではありません。
また、弊社が責任を負う場合でも、重大な人身損害の場合を除き、お客様が購入された製品価格を超えて責任を負うものではありません。
・製品の修理や交換がサービス応答時間内に対処できないことから発生する直接的及び間接的損失または損害、並びに逸失利益の責任を弊社は負いません。
・弊社が発行する製品取扱説明書その他の文書、または情報に印刷上、事務上、その他誤りまたは記述漏れがある場合は、弊社は責任なしに修正することができます。また、そこから発生するあらゆる損失または損害において弊社は一切責任を負うものではありません。

注. この保証書は本書に明示した期間・条件のもとで無償修理または交換をお約束するもので、お客様の法律上の権利を制限するものではありません。

世界中に「安心・安全・楽楽」をお届けする
株式会社 パトライト
J1B
本　　社/〒541-0053　大阪市中央区本町4-4-25
※記載内容は、変更されることがあります。あらかじめご了承ください。
http://www.patlite.co.jp
受付時間 9:00～17:00
土/日/祝日と夏期/年末年始の休日は、留守番電話でお受けいたします。
●技術相談窓口（無料） ■ フリーコール 0120 (497)090（シグナル オクレ） ■FAX. 079(568)6604
※ご注文・価格・商品内容等は、各営業所拠点または代理店にお問い合わせください。

B95100151 D
'13.12. AUTO