盤 用 パ ー ツ

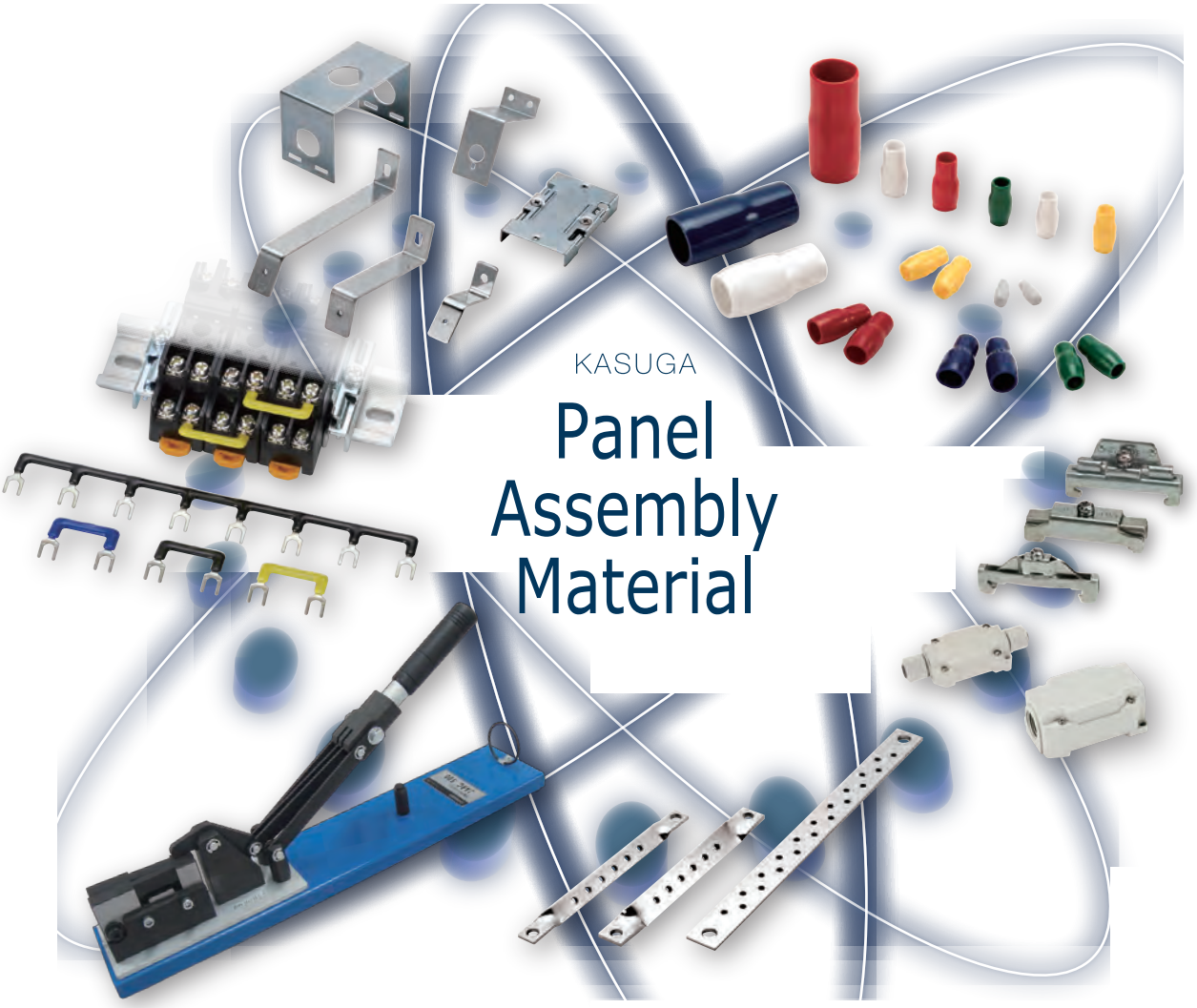

KASUGA

盤用パーツ

	ストッパー・レール
	支持金具・取付台
	ポスト・支持台
	渡りバー
	銘板・ラベル
	ケーブルアクセサリ
	サーモプロテクタ
	カッター

ストッパー・レール
- ストッパー
- レール

支持金具・取付台
- 支持金具
- 機器取付台

ポスト・支持台
- 六角ポスト
- 丸形ポスト
- 絶縁支持台

渡りバー
- 主幹分岐バー
- ブレーカ用
- ショートバー

銘板・ラベル
- 銘板
- ラベル
- シーマーテープ

ケーブルアクセサリ
- バンド
- 電線保護
- 絶縁キャップ
- ヒューズホルダ
- 防水中継端子ボックス
- 電子機器用ケース

サーモプロテクタ
- サーモプロテクタ

カッター
- 手動式レールカッター
- 端子台カバーカッター

安全上のご注意

製品をご使用になる前に、製品に添付されている取扱説明書・注意書を必ずお読みください。
本カタログでは、正しく安全にご使用いただくため、警告・注意事項に次のようなマークをつけて表記しています。

⚠ 警告 ： 取り扱いを誤った場合に、使用者が死亡または重傷を負う危険な状態の発生が想定される場合

⚠ 注意 ： 取り扱いを誤った場合に、使用者が軽傷を負うか、または物的損害が発生する危険な状態が想定される場合

使用上の注意

⚠ 警告	・端子部に触れないでください。感電のおそれがあります。

保守・点検上の注意

⚠ 注意	・端子部は、定期的に増し締めしてください。火災のおそれがあります。

施工上の注意

⚠ 注意

・電線接続の際、端子ねじは下記に記載された締付トルクで締付てください。

M3	0.6～0.9N・m
M3.5	1.0～1.3N・m
M4	1.4～1.8N・m
M5	2.2～2.8N・m
M6	4.0～5.0N・m
M8	8.0～10 N・m
M10	15～20 N・m
M12	25～35 N・m

火災のおそれがあります。
・端子カバー付きの機器は、端子カバーを必ず取付けた状態でご使用ください。感電のおそれがあります。

盤用パーツ

ラインナップ …… 4

ストッパー …… 6
レール …… 7

支持金具 …… 8
機器取付台 …… 10

六角ポスト …… 13
丸形ポスト …… 14
絶縁支持台 …… 16

主幹分岐バー …… 18
中性極端子一体型ブレーカ用 …… 20
ショートバー …… 26

銘板 …… 30
ラベル …… 32
シーマーテープ …… 33

バンド …… 34
電線保護 …… 36
絶縁キャップ …… 38
ヒューズホルダ …… 38
防水中継端子ボックス …… 39
電子機器用ケース …… 45

サーモプロテクタ …… 46

手動式レールカッター …… 47
端子台カバーカッター …… 48

KASUGAの盤用パーツは、豊富なラインナップで、お客様のご要望にお応えします。

ストッパー・レール

ストッパー 6ページ
レール 7ページ

支持金具・取付台

支持金具 8ページ
機器取付台 10ページ

ポスト・支持台

六角ポスト 13ページ
丸形ポスト 14ページ
絶縁支持台 16ページ

渡りバー

主幹分岐バー 18ページ
中性極端子 一体型ブレーカ用 20ページ
ショートバー 26ページ

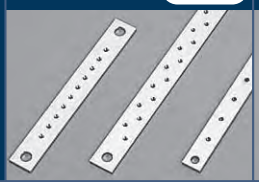

銘板・ラベル

銘板 30ページ
ラベル 32ページ
シーマーテープ 33ページ

ケーブルアクセサリ

結束バンド 34ページ
バンドベース 34ページ
ステッカ 35ページ
ナイロンクリップ 35ページ

コイルチューブ 36ページ
ビニルチューブ 36ページ
編組チューブ 36ページ

スリットチューブ 37ページ
ワイヤーラップ 37ページ
自在ブッシュ 37ページ

ケーブル アクセサリ

絶縁キャップ 38ページ

ヒューズホルダ 38ページ

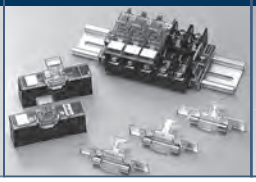

防水 中継端子ボックス 39ページ

電子機器用ケース 45ページ

サーモプロテクタ

サーモプロテクタ 46ページ

カッター

手動式 レールカッター 47ページ

端子台 カバーカッター 48ページ

ストッパー

ストッパー

タイプ名	概略質量(g/個)	標準価格(税別)	備考
TXE1	20	10個入 ¥430	IEC35mm幅用
TXE2	21	10個入 ¥800	IEC35mm幅用
TXE2C	8	10個入 ¥400	補助板
TXE2H	ー	10個入 ¥500	ストッパー補助板（TXDA対応）
TXJE1	4	10個入 ¥310	IEC15mm幅用
TTJE1	30	10個入 ¥1,080	IEC15mm幅用

タイプ名	概略質量(g/個)	標準価格(税別)	備考
JTXE3	18	100個入 ¥5,250	IEC35mm幅用
JTXE5	20	100個入 ¥6,410	IEC35mm幅用
TWE1	11	10個入 ¥500	IEC35mm幅用
TWE2	4	10個入 ¥500	IEC35mm幅用
TXE4	12	10個入 ¥430	IEC35mm幅用
TRE1	12	10個入 ¥250	C形用

■外形寸法（単位：mm）

●材質：鋼板　●表面処理：亜鉛メッキ（三価クロメート処理）

TXE1

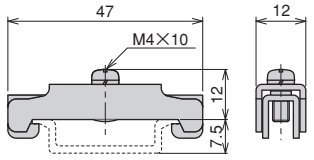

TXE2

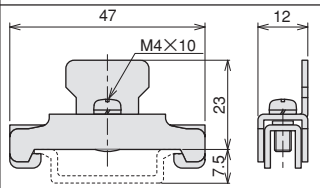

TXE2C

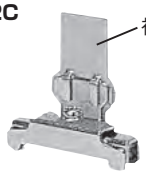

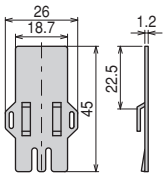

TXJE1

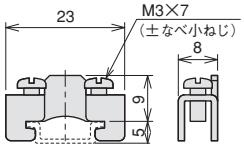

TTJE1

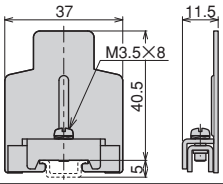

JTXE3

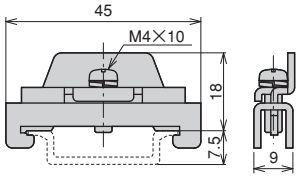

JTXE5

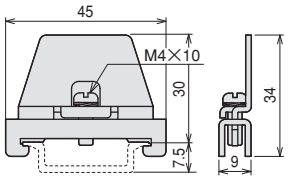

TWE1

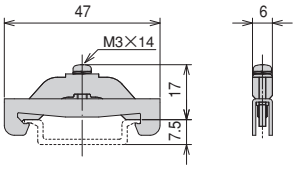

TWE2

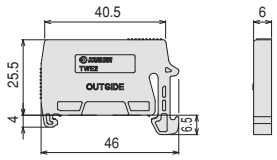

TXE4

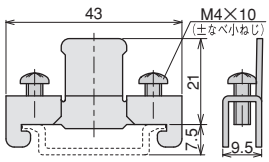

TRE1

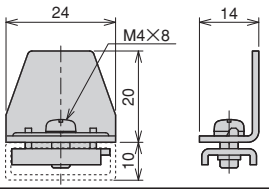

レール　（IEC35mm幅）

レール

タイプ名	長さ（mm）	幅（mm）	高さ（mm）	板厚（mm）	長穴（mm）	概略質量(g/個)	標準価格(税別)	材質・表面処理
JXDA	980	35	7.5	1.5	4.5×25	171	1本　¥600	アルミニウム
JXDAM	1960					342	50本入　¥60,000	白色アルマイト処理
JXDB	990	35	7.5	1.5	5.2×10	177	1本　¥600	
JXDBM	1980					354	50本入　¥60,000	
JXDC	980	35	7.5	1.5	5.5×25	175	1本　¥600	
JXDCM	1960					350	50本入　¥60,000	
JXDD	1000	35	7.5	1.5	5.5×20.5	174	1本　¥600	
JXDDM	2000					348	50本入　¥60,000	
TXDA2	1005	35	7.5	1.5	5.2×10	175	1本　¥600	
TXDA2M	2010					350	50本入　¥60,000	
TRDA2	1005	35	10	1.4	5.2×10	215	1本　¥760	
TRDA2M	2010					430	30本入　¥45,900	
TNDS2	1005	35	10	1.0	5.2×8	365	1本　¥700	鋼板　亜鉛メッキ（有色クロメート処理）
TNDS2R	1005	35	10	1.0	5.2×8	365	1本　¥1,030	鋼板　亜鉛メッキ（三価クロメート処理）
TRD2	1005	25	10	1.4	5.2×10	450	1本　¥760	鋼板　亜鉛メッキ（有色クロメート処理）
TRD2M	2010					900	20本入　¥30,600	

■外形寸法（単位：mm）

JXDA
JXDAM

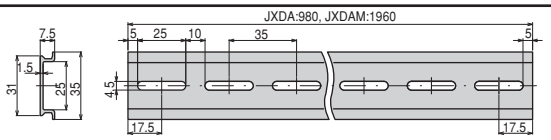

JXDB
JXDBM

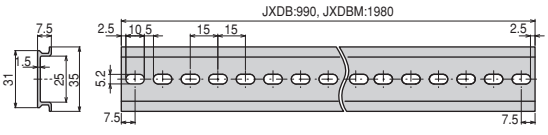

JXDC
JXDCM

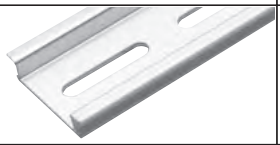

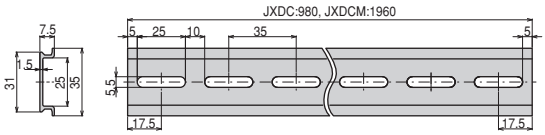

JXDD
JXDDM

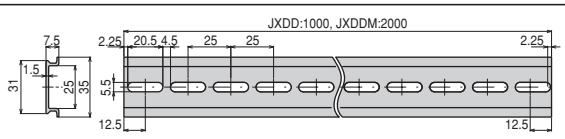

TXDA2
TXDA2M

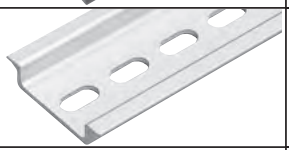

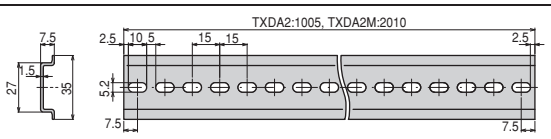

TRDA2
TRDA2M

IEC・C形兼用

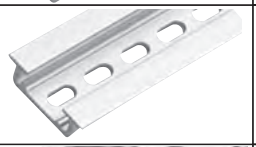

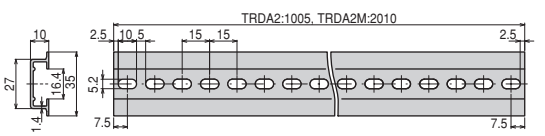

TNDS2
TNDS2R

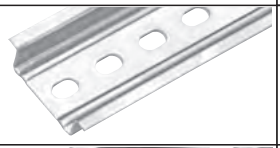

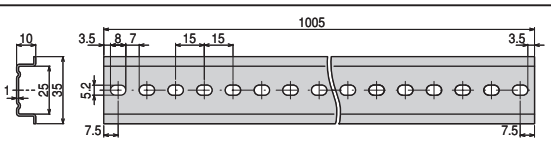

TRD2
TRD2M

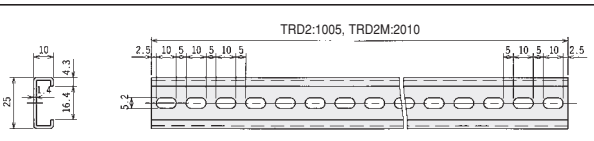

支持金具

標準タイプ

●材質：鋼板　●表面処理：亜鉛メッキ（三価クロメート処理）

タイプ名	概略質量(g/個)	標準価格(税別)
JK1	20	100個入　¥8,250
JK1L	23	100個入　¥8,350
JK2	30	100個入　¥8,350
JK3S	46	50個入　¥5,000
JK3	54	50個入　¥5,000
JK4	78	50個入　¥5,130
JK5	42	50個入　¥5,130
JK6	60	50個入　¥5,000

タイプ名	概略質量(g/個)	標準価格(税別)
JK7	75	50個入　¥5,850
JK8	90	50個入　¥6,200
JK12	26	50個入　¥3,580
JK13	40	50個入　¥6,080
JK14	42	50個入　¥4,530
JK15	30	50個入　¥5,710

■外形寸法（単位：mm）

JK1
JK1L

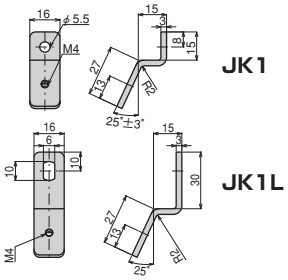

JK7

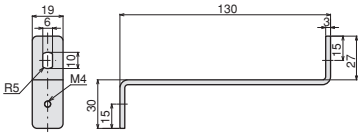

JK2

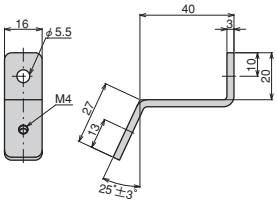

JK8

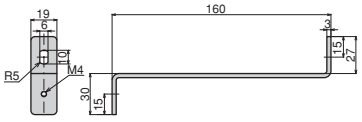

JK3S
JK3

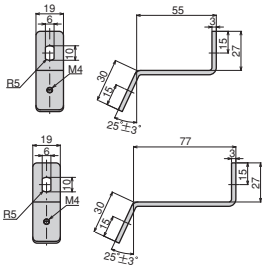

JK12

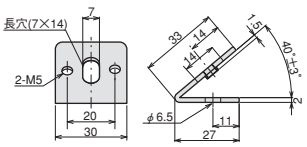

JK4

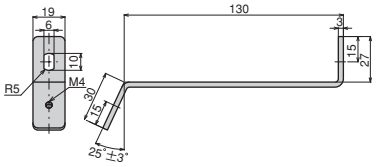

JK13

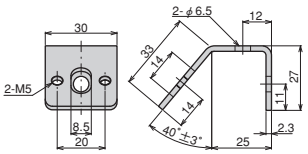

JK5

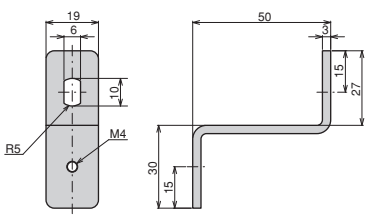

JK14

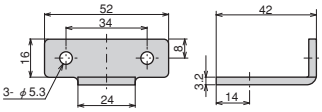

JK6

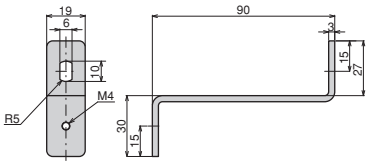

JK15

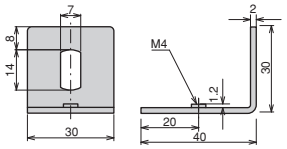

支持金具

小形タイプ

●材質：鋼板 ●表面処理：亜鉛メッキ（三価クロメート処理）

タイプ名	概略質量(g/個)	標準価格(税別)
JK53	8	100個入　¥8,350
JK54	17	100個入　¥7,150
JK55	20	100個入　¥7,150
JK56	23	100個入　¥8,350

■外形寸法（単位：mm）

JK53

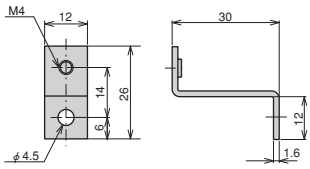

JK55

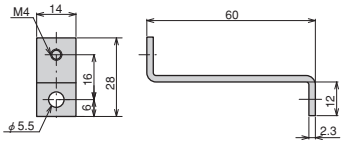

JK54

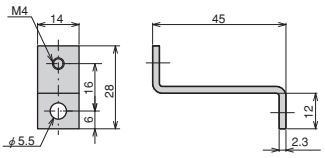

JK56

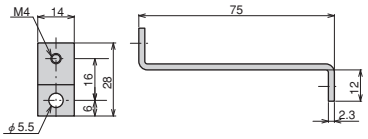

機器取付台

機器取付台（JDシリーズ）

●材質：鋼板　●表面処理：亜鉛メッキ（三価クロメート処理）

タイプ名	φ	廻り止φ	A	概略質量(g/個)	標準価格(税別)
JD1 22	22.5	—	—	78	50個入　¥17,800
JD1 25	25.5				
JD1 30	30.5				
JD2 22	22.5	—	—	86	50個入　¥19,000
JD2 25	25.5				
JD2 30	30.5				
JD3 06	6.5	2.3	6.5	40	50個入　¥10,700
JD3 12	12.5	3.5	9.5		
JD4 06	6.5	2.3	6.5	52	50個入　¥9,300
JD4 12	12.5	3.5	9.5		
JD11 12	12.5	—	—	22	50個入　¥19,000
JD11 22	22.5				
JD11 25	25.5				
JD11 30	30.5				
JD10 22	22.5	—	—	120	10個入　¥4,180
JD10 25	25.5				
JD10 25B	25.5	—	—		10個入　¥5,130

タイプ名	φ	廻り止φ	A	概略質量(g/個)	標準価格(税別)
JD5 22	22.5	—	—	90	10個入　¥4,180
JD5 25	25.5				
JD5 30	30.5				
JD6 22	22.5	—	—	130	10個入　¥4,650
JD6 25	25.5				
JD6 30	30.5				
JD7 06	6.5	2.3	6.5	50	20個入　¥8,580
JD7 12	12.5	3.5	9.5		
JD8 06	6.5	—	—	24	50個入　¥19,600
JD9 09	9.2	3.5	10	120	10個入　¥4,180
JD9 22	22.5	—	—		
JD9 25	25.5				
JD9 30	30.5				
JDA	—	—	—	75	20個入　¥7,630
JDB 22	22.5	—	—	26	50個入　¥17,800
JDB 25	25.5				
JDB 30	30.5				

備考　末尾Bは黒

■外形寸法（単位：mm）

JD1 □

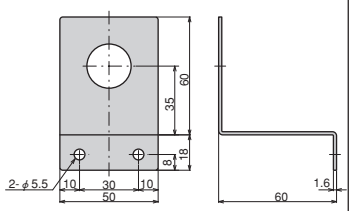

JD5 □

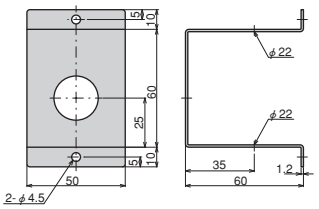

JD2 □

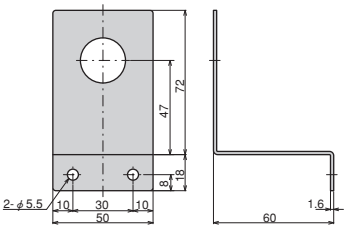

JD6 □

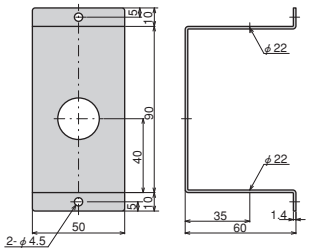

JD3 □

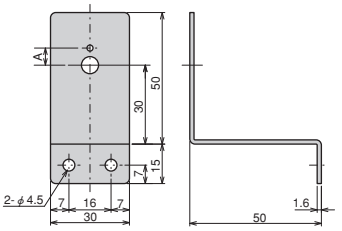

JD7 □

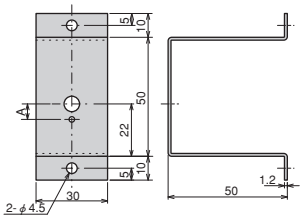

JD4 □

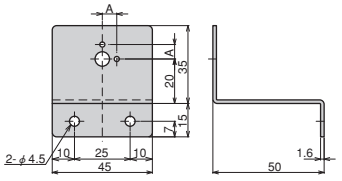

JD806

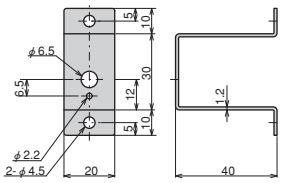

備考　□内には穴径の指定数字が入ります。

機器取付台

JD11 □

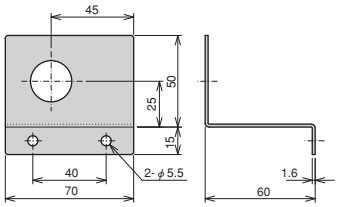

JD9 □

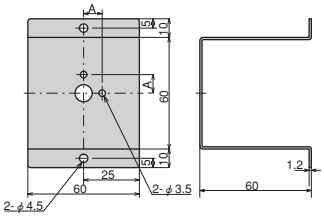

JD10 □

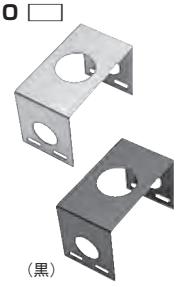

（黒）

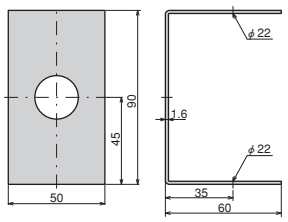

※JBKTB取付専用

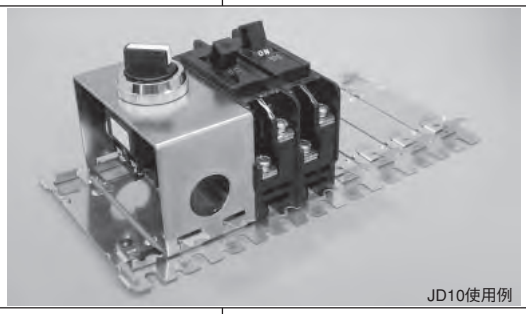

JD10使用例

JDA

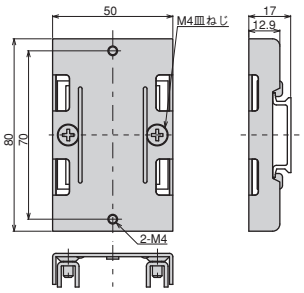

JDB □

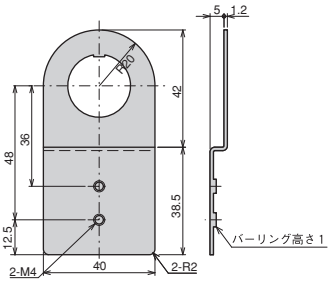

備考　□内には穴径の指定数字が入ります。

JDA使用方法

IECレール取付タイプの多目的金具です。JD5との組み合わせやダミーとして単体でもご使用いただけます。

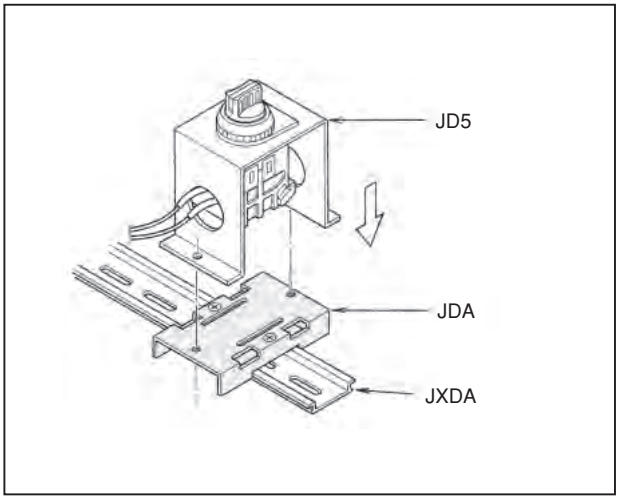

JDB使用方法

コントロールユニットと共締めすることにより既製盤の扉の背面にダクトを取り付けることができます。

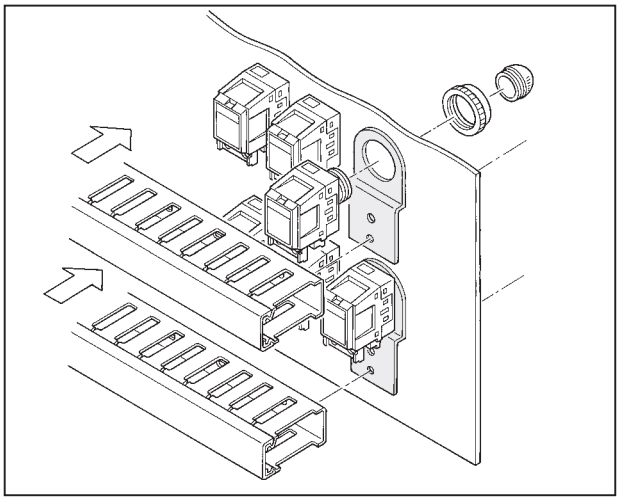

機器取付台

機器取付台（JBKTB）

●材質：溶融亜鉛メッキ鋼板

タイプ名	概略質量(g/個)	標準価格(税別)
JBKTB	580	10個入　¥11,800

備考　32連です。写真は3連で切り離した例です。

■外形寸法（単位：mm）

JBKTB

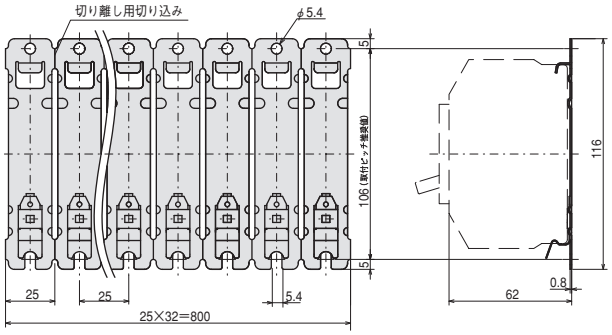

2Pコンセント取付台（JDC2）

●材質：鋼板　●表面処理：亜鉛メッキ（三価クロメート処理）

タイプ名	概略質量(g/個)	標準価格(税別)
JDC2	60	20個入　¥7,700

・制御盤へコンセントを取付ける際に、面倒な穴あけタップ加工がいりません。
・IEC35mmレールへの取付けがワンタッチで行えます。
・コンセントを取付けたまま移動、取外しができます。
・1PコンセントWK3001Wも取付け可能です。

JDC2取付例

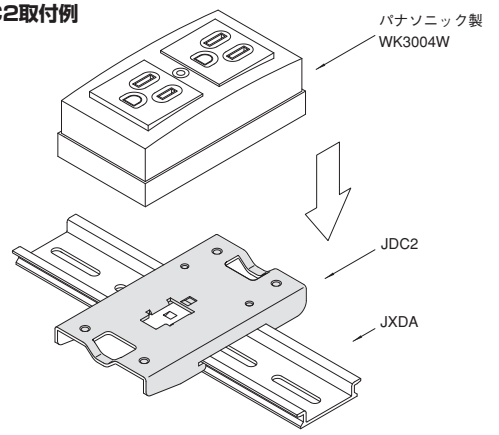

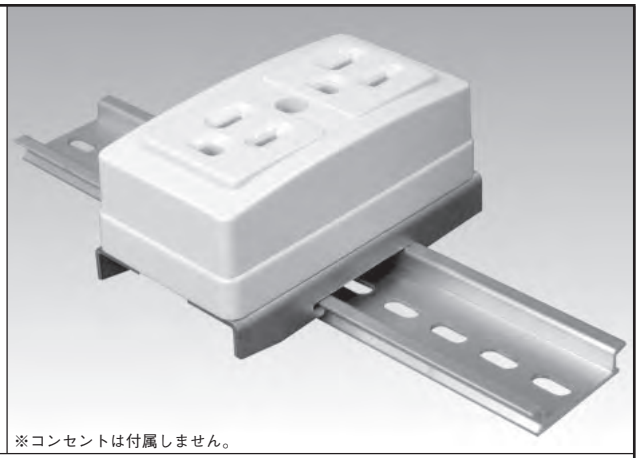

※コンセントは付属しません。

JDC2

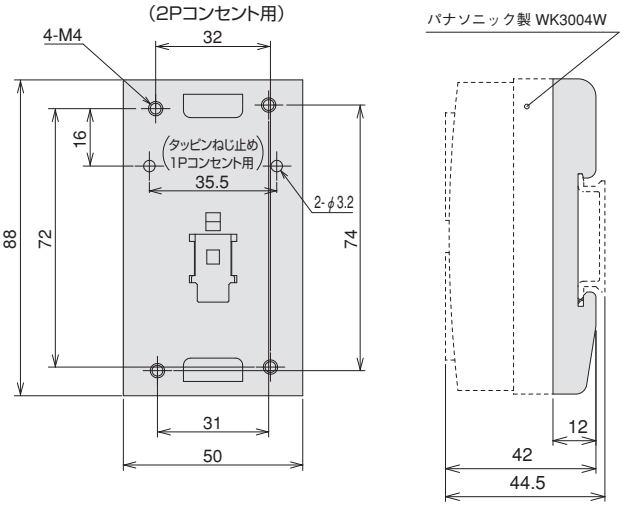

取付方法

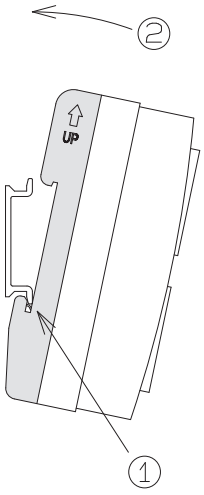

必ず最初に下側をレールに引っかけてから上側を取付けて下さい。

六角ポスト

六角ポスト

M3標準			M4標準			M5標準			M6標準		
L	タイプ名	標準価格(税別)	L	タイプ名	標準価格(税別)	L	タイプ名	標準価格(税別)	L	タイプ名	標準価格(税別)
10	**JSP 310**	100個入 ¥5,480	15	**JSP 415**	50個入 ¥4,210	20	**JSP 520**	50個入 ¥4,900	20	**JSP 620**	50個入 ¥5,250
15	**JSP 315**	100個入 ¥6,430	20	**JSP 420**	50個入 ¥4,530	25	**JSP 525**	50個入 ¥5,000	25	**JSP 625**	50個入 ¥5,480
20	**JSP 320**	100個入 ¥7,860	25	**JSP 425**	50個入 ¥4,650	30	**JSP 530**	50個入 ¥5,250	30	**JSP 630**	50個入 ¥5,710
25	**JSP 325**	100個入 ¥8,100	30	**JSP 430**	50個入 ¥4,760	40	**JSP 540**	50個入 ¥5,960	40	**JSP 640**	50個入 ¥6,560
30	**JSP 330**	100個入 ¥9,050	40	**JSP 440**	50個入 ¥5,480	50	**JSP 550**	50個入 ¥6,330	50	**JSP 650**	50個入 ¥7,150
40	**JSP 340**	100個入 ¥10,400	50	**JSP 450**	50個入 ¥5,710	60	**JSP 560**	50個入 ¥7,380	60	**JSP 660**	50個入 ¥8,230
			60	**JSP 460**	50個入 ¥6,800	80	**JSP 580**	50個入 ¥7,930	80	**JSP 680**	50個入 ¥8,310
			80	**JSP 480**	50個入 ¥7,210	100	**JSP 5100**	50個入 ¥8,460	100	**JSP 6100**	50個入 ¥10,200
			100	**JSP 4100**	50個入 ¥7,630						

M4絶縁被覆付			M5絶縁被覆付			M6絶縁被覆付		
L	タイプ名	標準価格(税別)	L	タイプ名	標準価格(税別)	L	タイプ名	標準価格(税別)
15	**JSP 415Z**	50個入 ¥6,660	20	**JSP 520Z**	50個入 ¥5,130	20	**JSP 620Z**	50個入 ¥7,850
20	**JSP 420Z**	50個入 ¥6,200	25	**JSP 525Z**	50個入 ¥6,560	25	**JSP 625Z**	50個入 ¥8,060
25	**JSP 425Z**	50個入 ¥6,080	30	**JSP 530Z**	50個入 ¥6,660	30	**JSP 630Z**	50個入 ¥8,430
30	**JSP 430Z**	50個入 ¥6,200	40	**JSP 540Z**	50個入 ¥7,380	40	**JSP 640Z**	50個入 ¥8,850
40	**JSP 440Z**	50個入 ¥6,800	50	**JSP 550Z**	50個入 ¥7,860	50	**JSP 650Z**	50個入 ¥10,000
50	**JSP 450Z**	50個入 ¥7,150	60	**JSP 560Z**	50個入 ¥8,810	60	**JSP 660Z**	50個入 ¥10,400
60	**JSP 460Z**	50個入 ¥8,000	80	**JSP 580Z**	50個入 ¥9,530	80	**JSP 680Z**	50個入 ¥11,300
80	**JSP 480Z**	50個入 ¥8,600	100	**JSP 5100Z**	50個入 ¥10,200	100	**JSP 6100Z**	50個入 ¥12,600
100	**JSP 4100Z**	50個入 ¥9,180						

■外形寸法（単位：mm）

●材質：棒鋼　●表面処理：亜鉛メッキ（三価クロメート処理）

M3標準

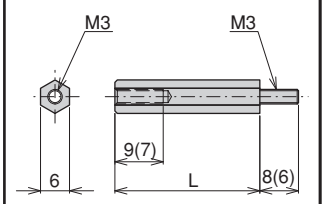

※（　）内はJSP310

M4標準

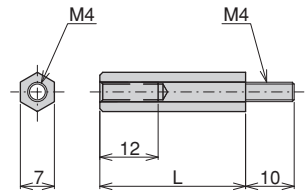

M5標準

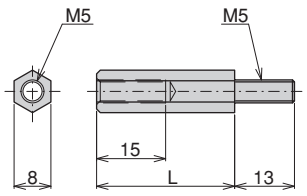

M6標準

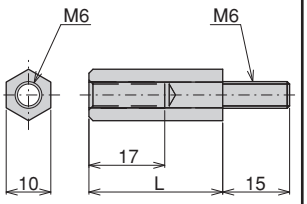

M4絶縁被覆付

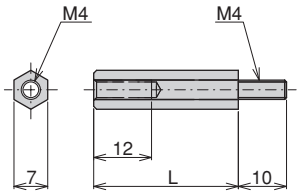

M5絶縁被覆付

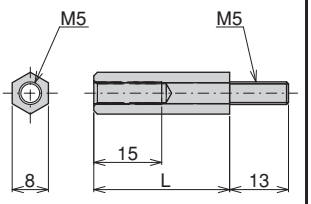

M6絶縁被覆付

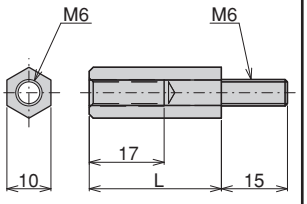

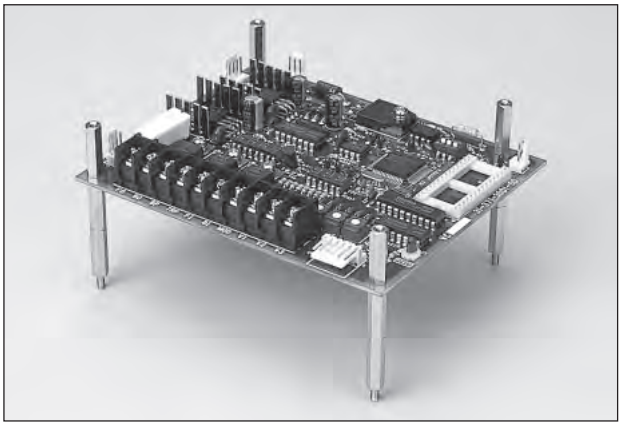

丸形ポスト

丸形ポスト

M4標準			M4絶縁被覆付			M5標準			M5絶縁被覆付		
L	タイプ名	標準価格(税別)	L	タイプ名	標準価格(税別)	L	タイプ名	標準価格(税別)	L	タイプ名	標準価格(税別)
20	**JSPR 420**	50個入 ¥4,530	20	**JSPR 420Z**	50個入 ¥5,960	20	**JSPR 520**	50個入 ¥4,900	20	**JSPR 520Z**	50個入 ¥6,330
25	**JSPR 425**	50個入 ¥4,650	25	**JSPR 425Z**	50個入 ¥6,560	25	**JSPR 525**	50個入 ¥5,000	25	**JSPR 525Z**	50個入 ¥6,430
30	**JSPR 430**	50個入 ¥5,000	30	**JSPR 430Z**	50個入 ¥6,560	30	**JSPR 530**	50個入 ¥5,480	30	**JSPR 530Z**	50個入 ¥6,660
40	**JSPR 440**	50個入 ¥5,480	40	**JSPR 440Z**	50個入 ¥6,800	40	**JSPR 540**	50個入 ¥5,960	40	**JSPR 540Z**	50個入 ¥7,380
50	**JSPR 450**	50個入 ¥6,430	50	**JSPR 450Z**	50個入 ¥7,150	50	**JSPR 550**	50個入 ¥7,150	50	**JSPR 550Z**	50個入 ¥7,750
60	**JSPR 460**	50個入 ¥7,150	60	**JSPR 460Z**	50個入 ¥8,000	60	**JSPR 560**	50個入 ¥7,750	60	**JSPR 560Z**	50個入 ¥8,810
100	**JSPR 4100**	50個入 ¥8,100	100	**JSPR 4100Z**	50個入 ¥9,180	100	**JSPR 5100**	50個入 ¥8,950	100	**JSPR 5100Z**	50個入 ¥10,200

■外形寸法（単位：mm）

●材質：棒鋼　●表面処理：亜鉛メッキ（三価クロメート処理）

M4標準	M4絶縁被覆付	M5標準	M5絶縁被覆付
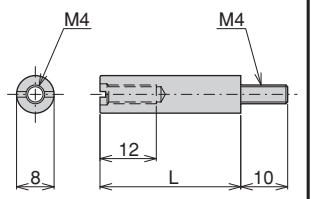	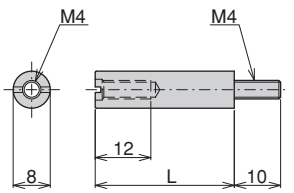	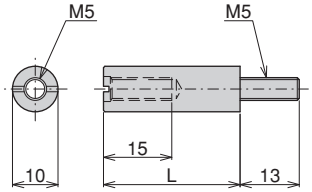	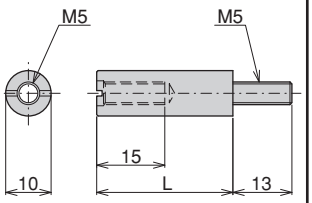

丸形ポスト（プラスドライバー対応品）

・メスねじ部を十字に加工したことにより、プラスドライバーによる締め付けを実現しました。
・六角ポストと違い、連結してご使用になる際、角のずれを気にする必要がございません。
・側面にはUL、CSA規格のポリオレフィン系熱収縮チューブを使用しております。

M4絶縁被覆付				
L	タイプ名	標準価格(税別)		
20	**JSPR 420ZP**	50個入 ¥7,150	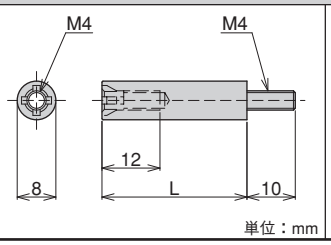	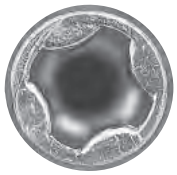
25	**JSPR 425ZP**	50個入 ¥7,880		
30	**JSPR 430ZP**	50個入 ¥8,300		
40	**JSPR 440ZP**	50個入 ¥8,610		
50	**JSPR 450ZP**	50個入 ¥10,200		
60	**JSPR 460ZP**	50個入 ¥10,700		
100	**JSPR 4100ZP**	50個入 ¥14,800		

単位：mm

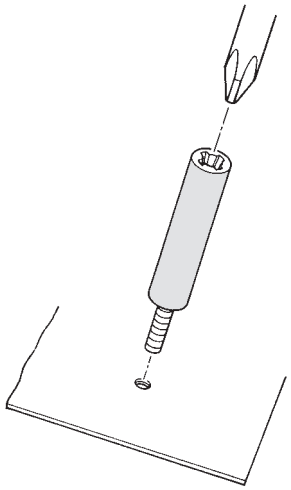

備考
1. 締め付けには２番プラスドライバーをご使用ください。
2. 絶縁被覆付ポストは、UL、CSA規格の熱収縮チューブを使用しています。
3. 絶縁被覆付ポストは、ポスト側面を絶縁被覆したもので、上下のねじ部は絶縁されておりません。

ストッパー
レール
ストッパー・レール

支持金具
機器取付台
支持金具・取付台

六角ポスト
丸形ポスト
絶縁支持台
ポスト・支持台

主幹分岐バー
ブレーカ用
ショートバー
渡りバー

銘板
ラベル
シーマーテープ
銘板・ラベル

バンド
電線保護
絶縁キャップ
ヒューズホルダ
防水中継端子ボックス
電子機器用ケース
ケーブルアクセサリ

サーモプロテクタ
サーモプロテクタ

手動式レールカッター
端子台カバーカッター
カッター

絶縁支持台

標準タイプ（M6）

タイプ名	高さ	最大径	ねじ径		締付トルク	絶縁電圧	耐電圧	標準価格(税別)	
			ナット	ボルト					
JSD 20	20	22	M6×7	—	4～5 N・m	600V	2500V 1分間	50個入	¥15,500
JSD 24	24	29	M6×8					50個入	¥16,600
JSD 32S	32	22						50個入	¥17,500
JSD 20T	20	22	M6×7	M6×13				50個入	¥15,500
JSD 24T	24	29	M6×8					50個入	¥16,600
JSD 32ST	32	22						50個入	¥17,500

■外形寸法（単位：mm）　●材質：ボルト・ナット部　鉄　亜鉛メッキ（三価クロメート処理）　ベース部　ポリプロピレン（黒色）

JSD20

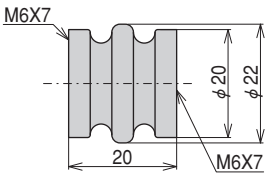

JSD20T

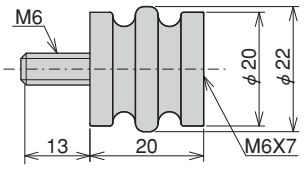

JSD24

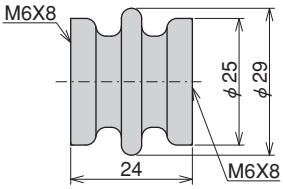

JSD24T

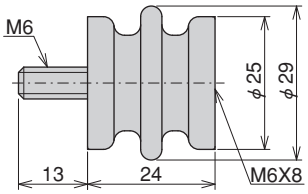

JSD32S

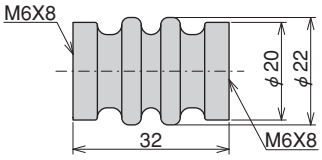

JSD32ST

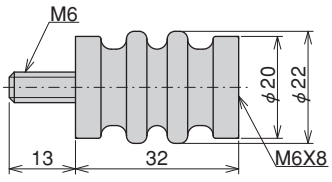

標準タイプ（M8）

タイプ名	高さ	最大径	ねじ径		締付トルク	絶縁電圧	耐電圧	標準価格(税別)	
			ナット	ボルト					
JSD 32	32	39	M8×10	—	8～10 N・m	600V	2500V 1分間	50個入	¥19,000
JSD 32T				M8×20					

注　標準タイプ(M8)のJSD32(T)は、主幹分岐バーJTS108H、JTS118H、JTS128H、JTS208H、JTS218H、JTS228Hには使用できません。

■外形寸法（単位：mm）　●材質：ボルト・ナット部　鉄　亜鉛メッキ（三価クロメート処理）　ベース部　ポリプロピレン（黒色）

JSD32

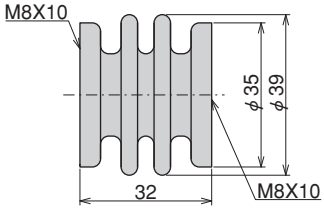

JSD32T

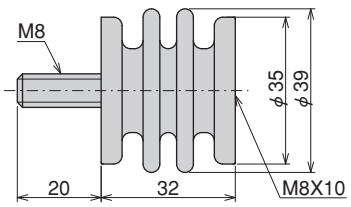

主幹分岐バーの支持台に便利

JSD24(T)、JSD32S(T)は、ブレーカーの端子高さに合っていますので、ワッシャ、カラーなどによる高さ調節を必要としません。

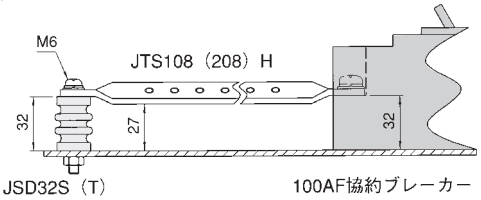

ナットによる取付

オスねじ寸法が長くなっておりますので、チャンネルやパネルなどへナットによる取り付けができます。

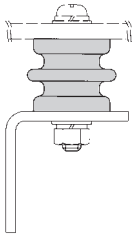

絶縁支持台

パネル直付タイプ（M5）

タイプ名	高さ	最大径	ねじ径		締付トルク	絶縁電圧	耐電圧	標準価格（税別）	
			ナット	ボルト					
JSD 24TM5E	24	29	M5×6.5	M5×5	2.2～2.8 N・m	600V	2500V 1分間	50個入	¥15,700
JSD 24STM5E	24	22						50個入	¥15,500
JSD 32STM5E	32							50個入	¥17,000

■外形寸法（単位：mm）　●材質：ボルト・ナット部　鉄　亜鉛メッキ（三価クロメート処理）　ベース部　ポリプロピレン（黒色）

JSD24TM5E

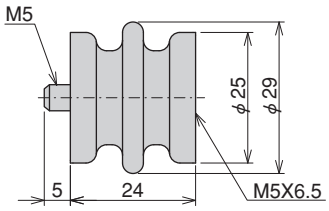

JSD24STM5E

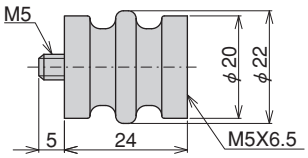

JSD32STM5E

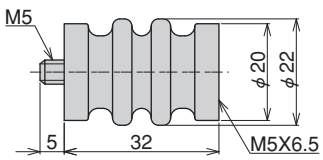

連結取付可能

オスねじ寸法が短くなっておりますので、高さを必要とする場合に連結して使用することもできます。

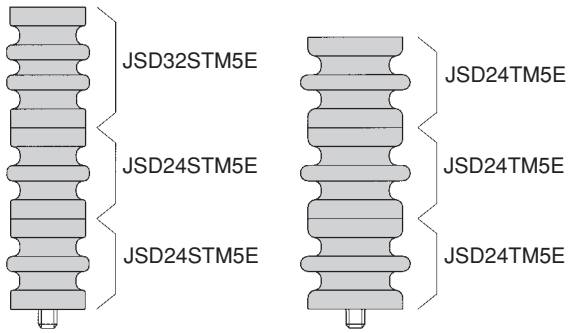

パネル面への直接取付

ねじ径を細く（M5）しましたので、パネル面に直接取り付けることができます。

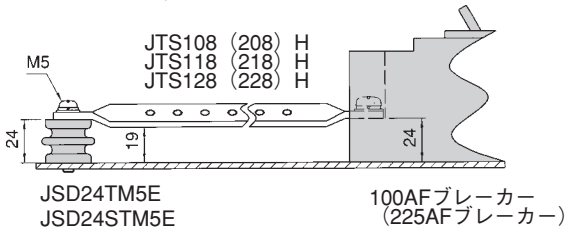

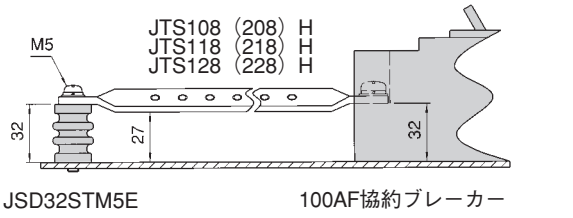

主幹分岐用絶縁支持台

タイプ名	絶縁電圧	耐電圧	標準価格（税別）	
JWD104	600V	2500V　1分間	10個入	¥5,500

■外形寸法（単位：mm）　●材質：フェノール（ベース部）　●金属部表面処理：亜鉛メッキ（三価クロメート処理）

JWD104

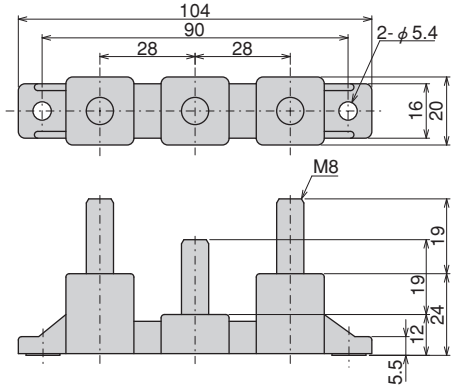

主幹分岐バー

主幹分岐バー　主幹100A

タイプ名	L(mm)	W(mm)	t(mm)	A	概略質量(g/本)	標準価格(税別)
TS11	185	15	4	10-M5	90	10本入　¥10,500
TS12	310	18	4	20-M5	180	10本入　¥15,800
JTS116	291	15	4	10-M5	150	10本入　¥11,900
JTS126	541			20-M5	270	10本入　¥17,800
JTS108HS	177	12	4	6-M5	70	10本入　¥9,160
JTS118HS	237			10-M5	90	10本入　¥12,500
JTS108H	181	15	4	6-M5	90	10本入　¥9,710
JTS118H	241			10-M5	120	10本入　¥13,100
JTS128H	391			20-M5	190	10本入　¥19,600

■外形寸法（単位：mm）

●材質：銅バー　●表面処理：ニッケルメッキ

TS11

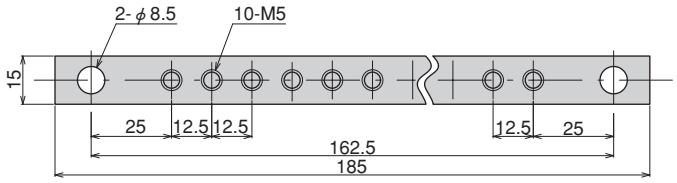

TS12

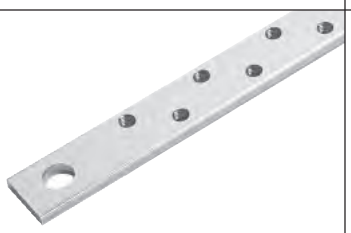

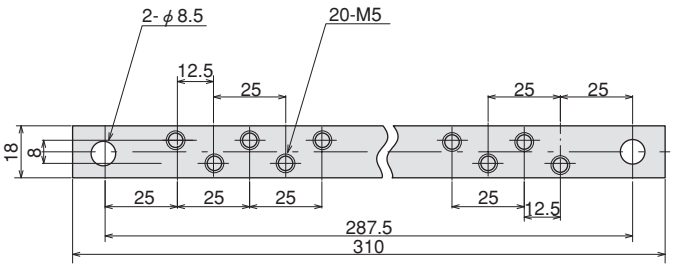

JTS116
JTS126

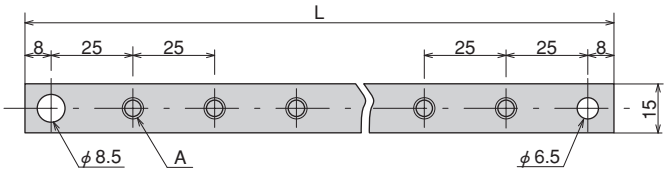

JTS108HS
JTS118HS

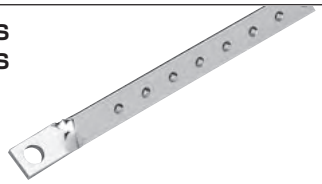

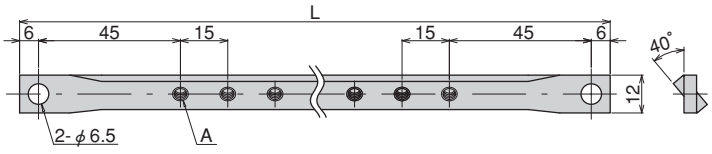

JTS108H
JTS118H
JTS128H

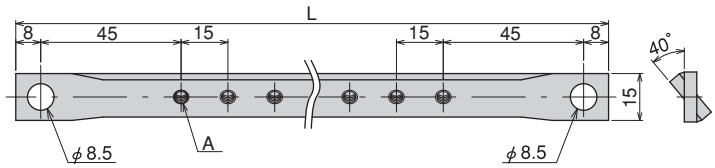

主幹分岐バー

主幹分岐バー　主幹200A

タイプ名	L(mm)	W(mm)	t(mm)	A	概略質量(g/本)	標準価格(税別)
TS21	185	25	4	10-M5	160	10本入 ¥12,600
TS22	310	25	4	20-M5	260	10本入 ¥19,000
JTS216	291	20	5	10-M5	250	10本入 ¥14,300
JTS226	541			20-M5	460	10本入 ¥21,500
JTS208H	181	20	5	6-M5	150	10本入 ¥11,800
JTS218H	241			10-M5	200	10本入 ¥15,700
JTS228H	391			20-M5	330	10本入 ¥23,600

■外形寸法（単位：mm）

●材質：銅バー　●表面処理：ニッケルメッキ

TS21

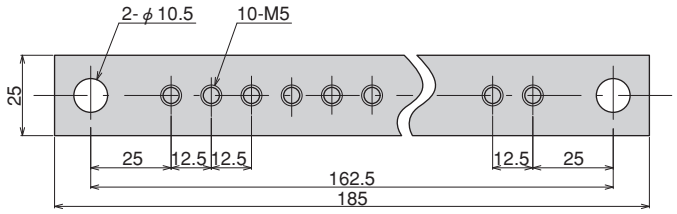

TS22

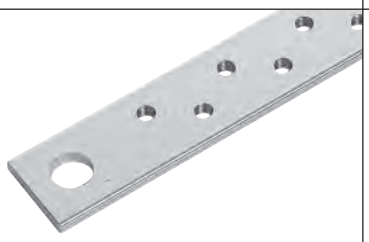

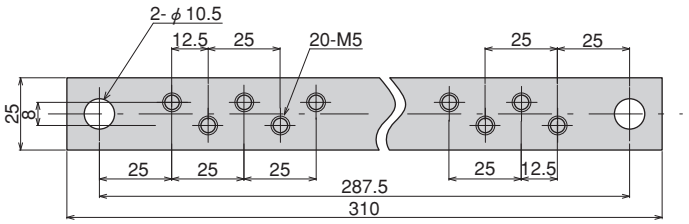

JTS216
JTS226

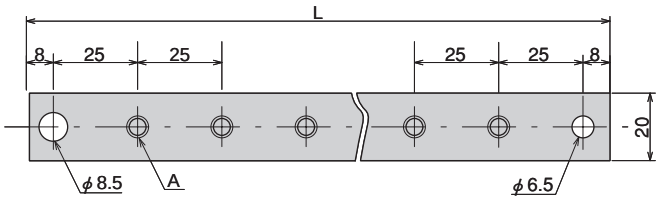

JTS208H
JTS218H
JTS228H

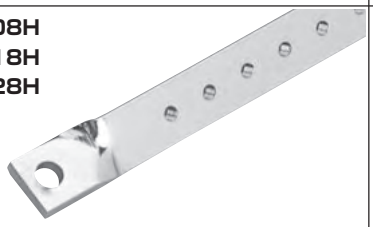

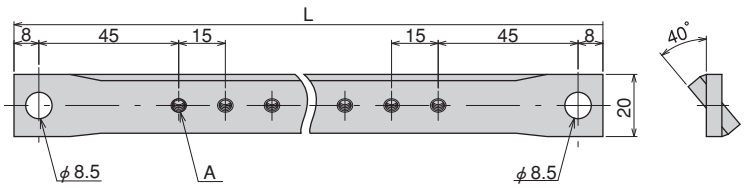

●接地用銅バーとしても最適

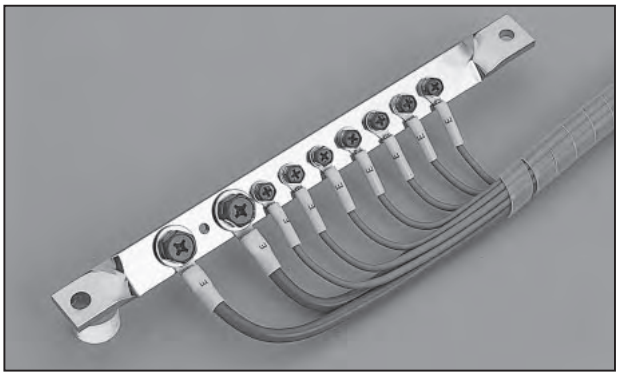

取付例

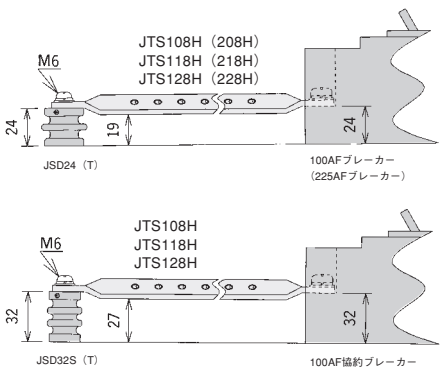

中性極端子一体型ブレーカ用

中性極端子一体型ブレーカ用　主幹100AF～225AF

省スペースタイプ

・中性極端子一体型ブレーカ専用の渡りバーです。
・中性極端子台が不用なため、各分岐回路をスッキリまとめることができ、盤の小型化、軽量化を実現します。

注　ブレーカと主幹バー間は、機器メーカが指定する絶縁空間（アークスペース）を確保してください。

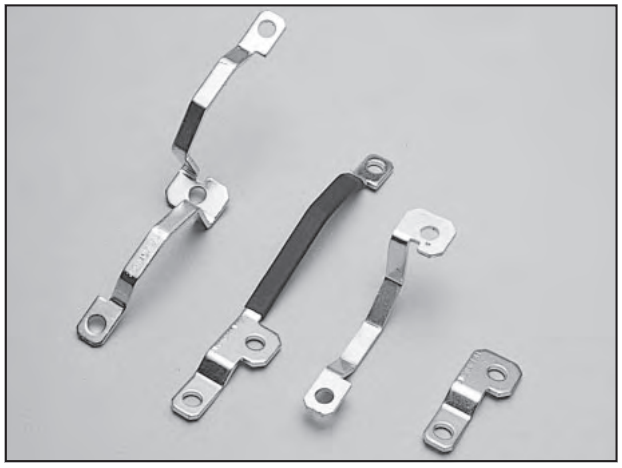

■構成

単相100V

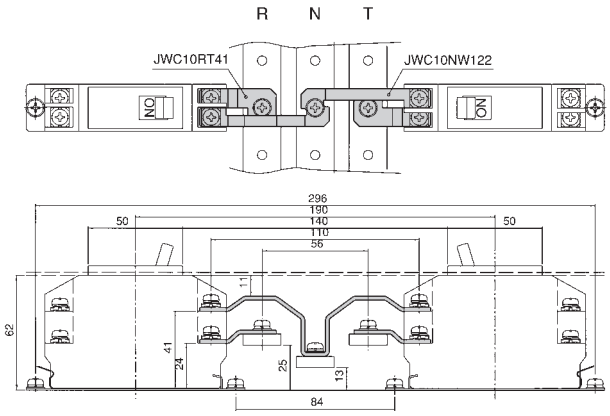

単相200V

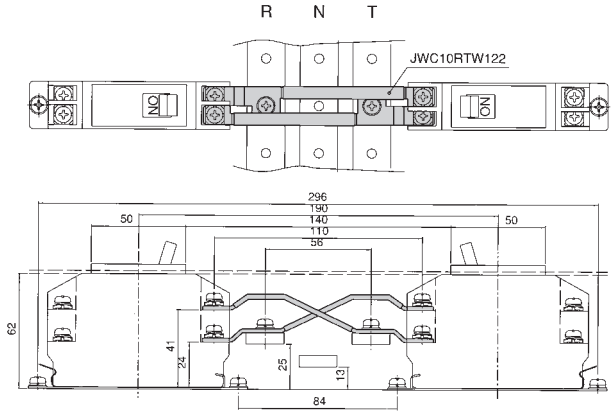

単相100V、200V

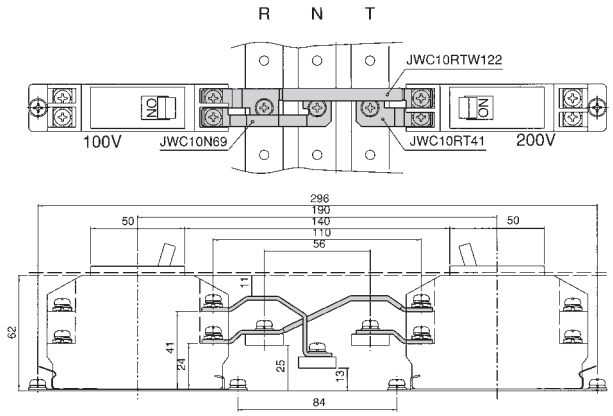

中性極端子一体型ブレーカ用

分岐回路接続帯

タイプ名	定格電流	厚さ(mm)	標準価格(税別)		備　考
JWC10RT41	30A	2	10個入	¥2,010	—
JWC10RTW122	30A		10個入	¥6,050	被覆付き
JWC10N69	30A		10個入	¥4,030	—
JWC10NW122	30A		10個入	¥6,230	—

■外形寸法（単位：mm）

●材質：銅　●表面処理：スズメッキ

JWC10RT41

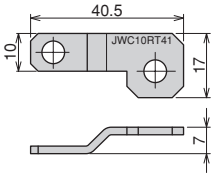

JWC10RTW122

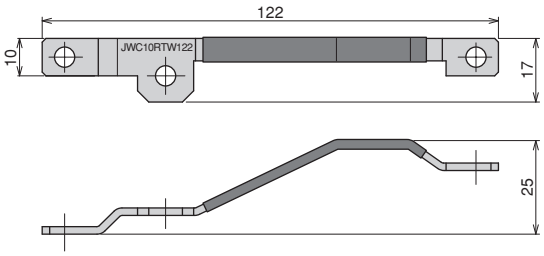

JWC10N69

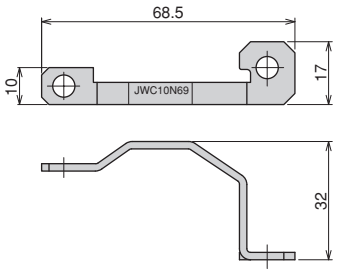

JWC10NW122

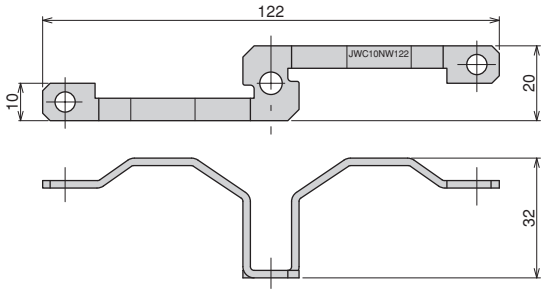

主回路接続帯

タイプ名	標準価格(税別)	
JWZ100A	1セット(R, N, T各1本)入	¥1,430
JWZ225A	1セット(R, N, T各1本)入	¥2,380

■外形寸法（単位：mm）

●材質：銅　●表面処理：スズメッキ

JWZ100A

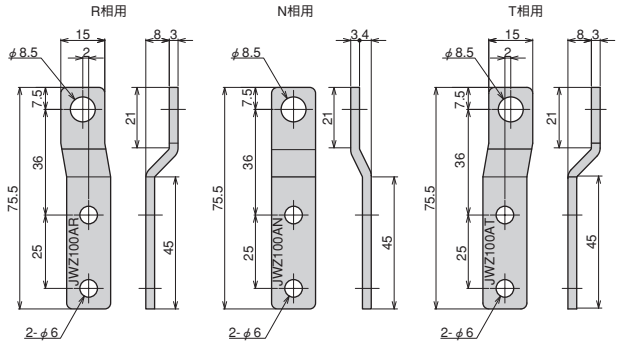

取付例

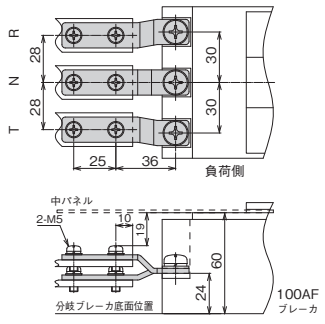

JWZ225A

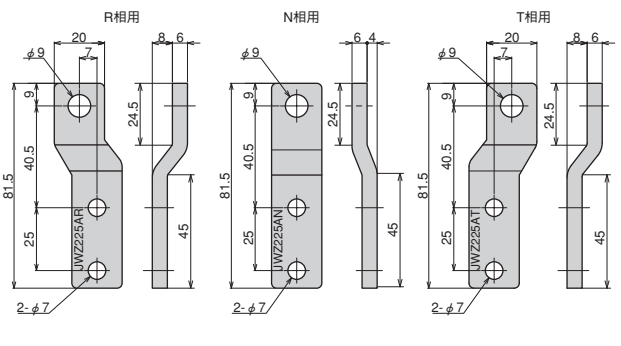

取付例

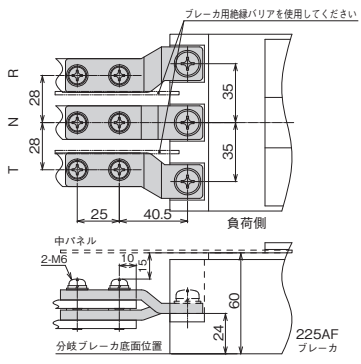

中性極端子一体型ブレーカ用

中性極端子一体型ブレーカ用　主幹100AF～400AF

・上側から組み込めるため、作業効率がアップ！
・６種類の渡りバーにて、主幹400AFまで対応します。
（JWC412A使用時）
・片側配線にも対応します。

注　ブレーカと主幹バー間は、機器メーカが指定する絶縁空間（アークスペース）を確保してください。

■分岐ブレーカ両側配線（取付例）

単相100V

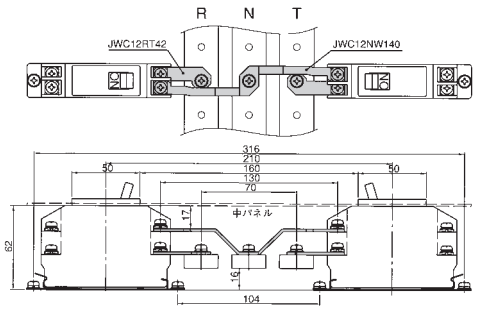

単相200V

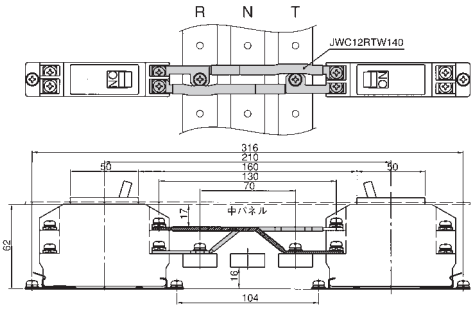

単相100V、200V

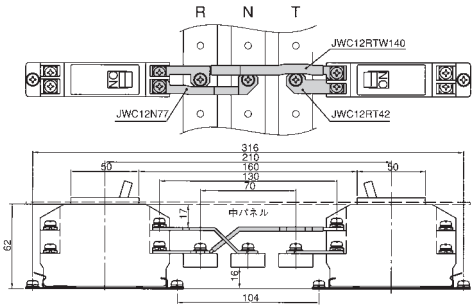

■分岐ブレーカ片側配線（取付例）

単相100V

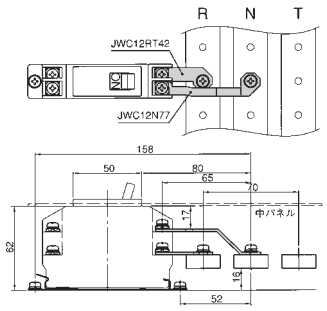

単相200V

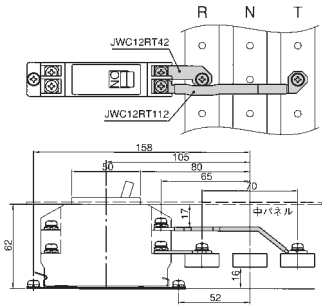

単相100V

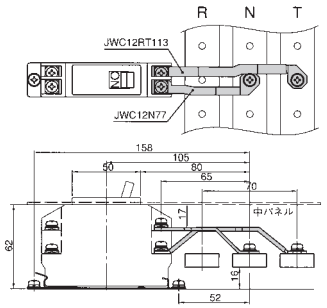

ブレーカ用ダミーブロック

●材質：ABS

中性極一体型ブレーカ、協約ブレーカ両方のダミーブロックとして使用できます。渡りバーとの接続は、ねじを使用しないワンタッチ式です。

タイプ名	絶縁電圧	耐電圧	標準価格(税別)
JWE1	600V	2500V　1分間	50個入　¥7,910

JWE1

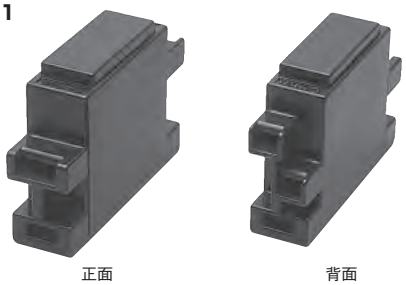

JWC12との組み合わせ（JWC10にも使用可能）

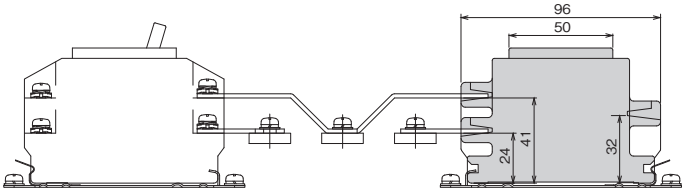

中性極端子一体型ブレーカ用

分岐回路接続帯

タイプ名	定格電流	厚さ(mm)	標準価格(税別)	備　考
JWC12RT42	30A	2	10個入　¥1,580	—
JWC12RTW140	30A		10個入　¥6,600	被覆付
JWC12RT112	30A		10個入　¥5,860	被覆付
JWC12NW140	30A		10個入　¥6,410	—
JWC12N77	30A		10個入　¥3,660	—
JWC12RT113	30A		10個入　¥6,050	被覆付
JWC12NW140K	50A		10個入　¥4,030	被覆付
JWC12RT42K	50A		10個入　¥1,650	—
JWC12RTW140K	50A		10個入　¥4,030	被覆付

■外形寸法（単位：mm）

●材質：銅　●表面処理：スズメッキ

JWC12RT42

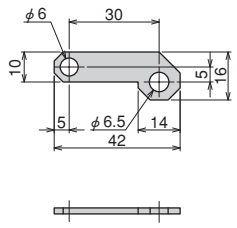

JWC12NW140

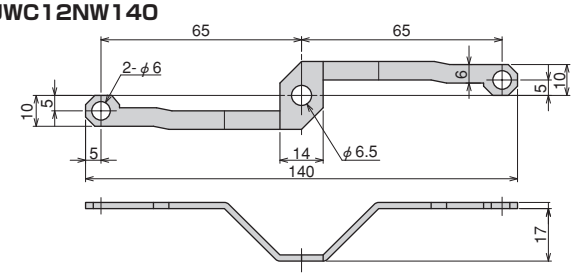

JWC12RTW140

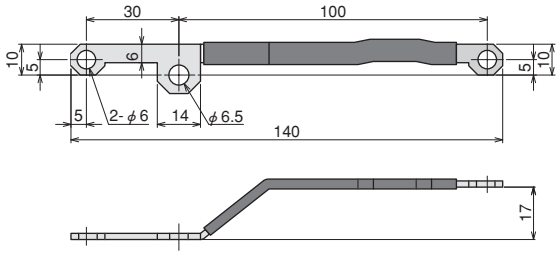

JWC12N77

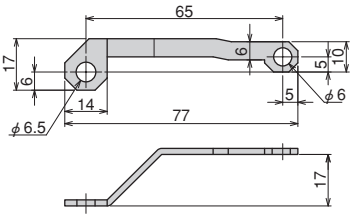

JWC12RT112

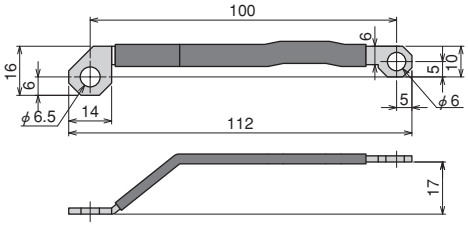

JWC12RT113

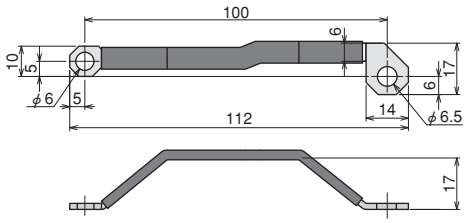

JWC12□□□K

中性極一体型ブレーカ、協約ブレーカ混在仕様
渡りバー（協約ブレーカ用）

100V 用　JWC12NW140K
　　JWC12RT42K
200V 用　JWC12RTW140K

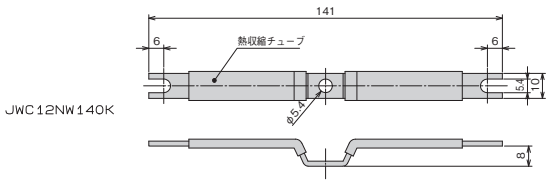

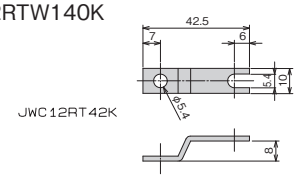

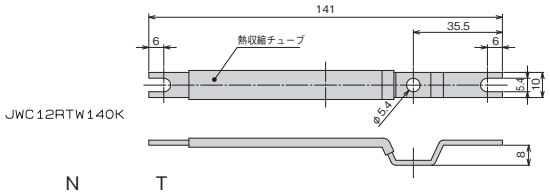

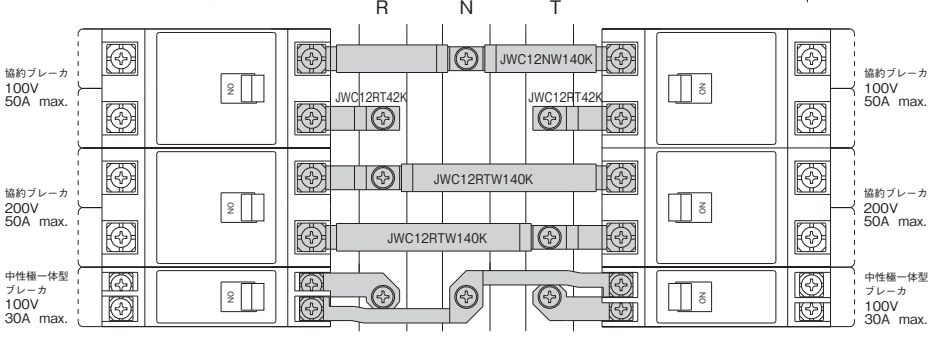

中性極端子一体型ブレーカ用

主回路接続帯　50AF

タイプ名	定格電流	標準価格(税別)
JWC0512A	50A	1セット(R, N, T各1本)入　¥3,080
JWC0512C	50A	1セット(R, N, T各1本)入　¥2,700

■外形寸法（単位：mm）

●材質：銅　●表面処理：スズメッキ

JWC0512A

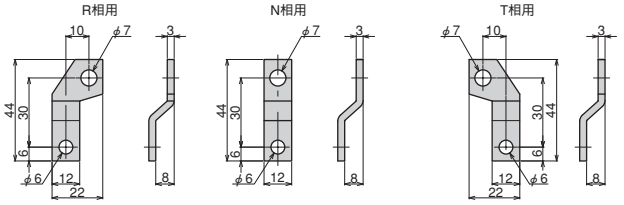

取付例

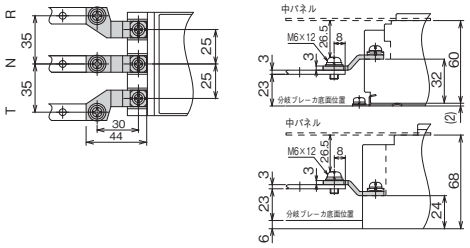

JWC0512C

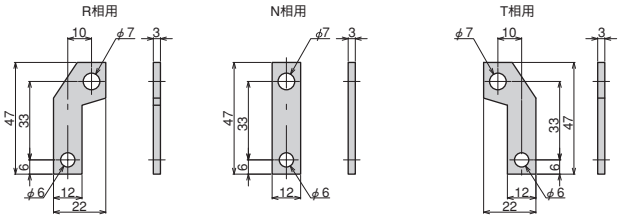

取付例

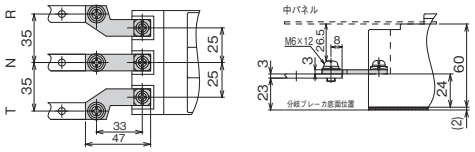

主回路接続帯　100AF

タイプ名	定格電流	標準価格(税別)
JWC112A	100A	1セット(R, N, T各1本)入　¥1,160
JWC112B	100A	

タイプ名	定格電流	標準価格(税別)
JWC112C	100A	1セット(R, N, T各1本)入　¥980
JWC112E	100A	1セット(R, N, T各1本)入　¥1,100

■外形寸法（単位：mm）

●材質：銅　●表面処理：スズメッキ

JWC112A

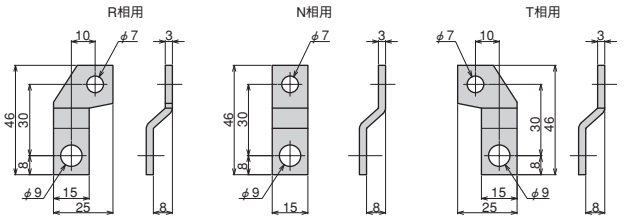

取付例

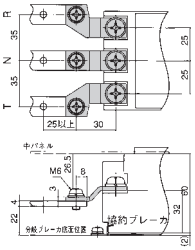

JWC112B

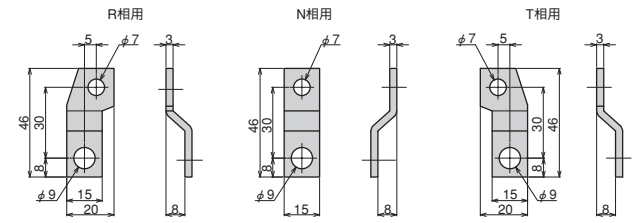

取付例

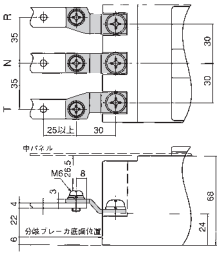

JWC112C

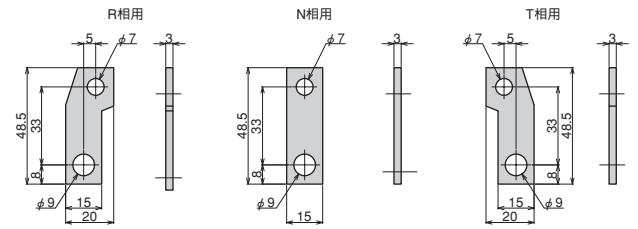

取付例

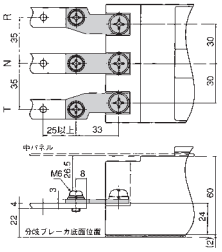

中性極端子一体型ブレーカ用

JWC112E

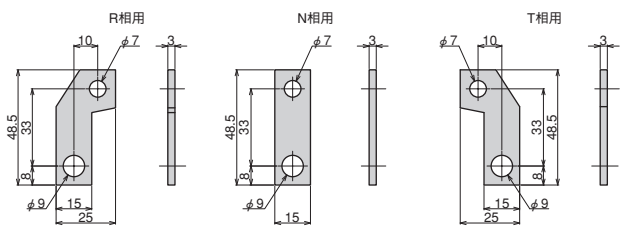

主回路接続帯　225AF

タイプ名	定格電流	標準価格(税別)	タイプ名	定格電流	標準価格(税別)
JWC212A	200A	1セット(3本)入　¥2,010	JWC212AK	225A	1セット(3本)入　¥4,030
JWC212B			JWC212BK		

■外形寸法（単位：mm）

●材質：銅　●表面処理：スズメッキ

JWC212A

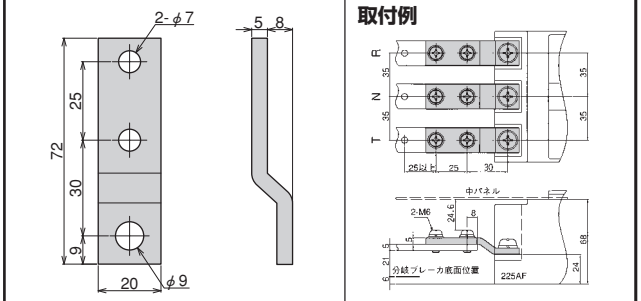

JWC212B

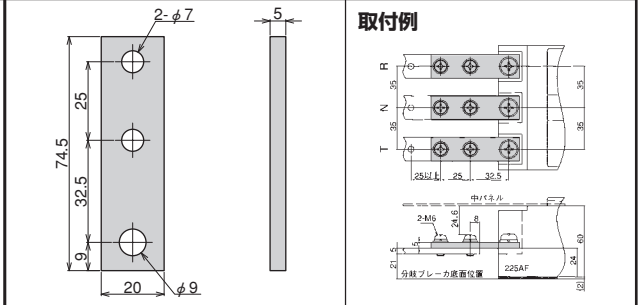

JWC212AK

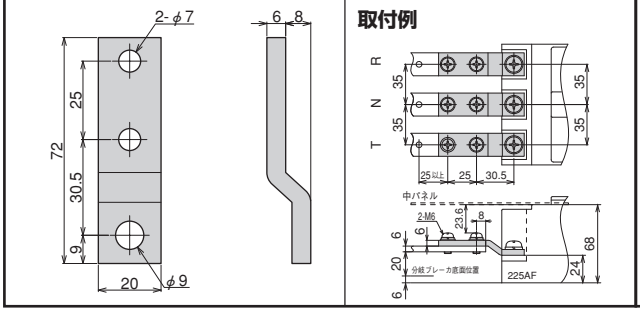

JWC212BK

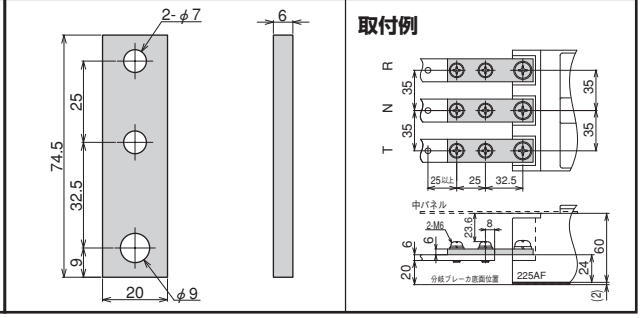

主回路接続帯　400AF

タイプ名	定格電流	標準価格(税別)
JWC412A	400A	1セット(R, N, T各1本)入　¥7,700

■外形寸法（単位：mm）

●材質：銅　●表面処理：スズメッキ

JWC412A

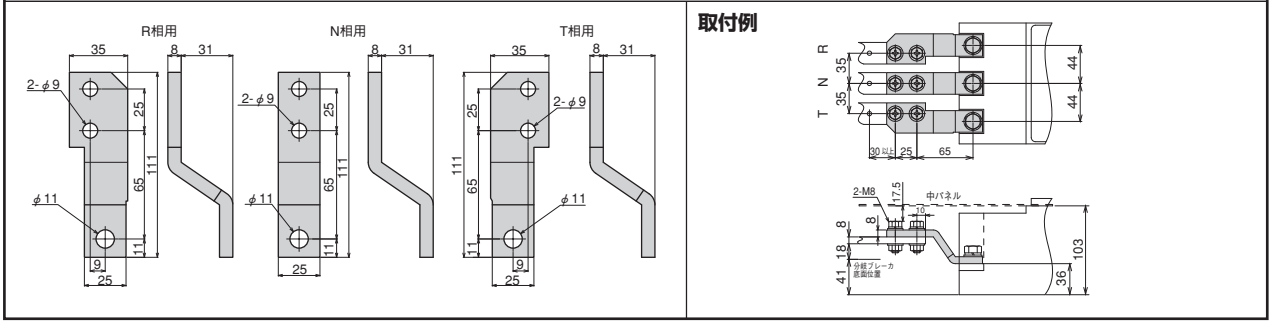

ショートバー

リレーソケット用

■同一ソケット内の渡り

●材質：黄銅　●表面処理：ニッケルメッキ　●絶縁被覆：ナイロン

タイプ名	被覆色	極数	ピッチ	適合ソケット			通電電流 max	標準価格(税別)
				オムロン	富士電機	パナソニック		
JTJ020B□	黒、黄	2	7 mm	PYF08A	TP58X1	ー	7A	50個入　¥4,760
JTJ030B□		3		PYF14A	TP514X1			50個入　¥5,050

備考　□内には被覆色の指定記号が入ります。B（黒）、Y（黄）

■外形寸法（単位：mm）

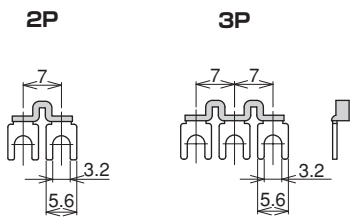

取付例

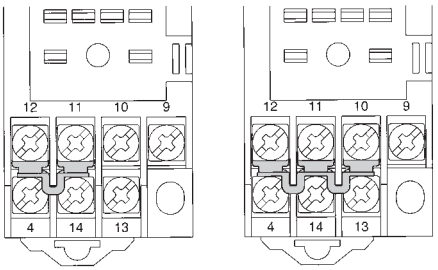

■ソケット同士

●材質：黄銅　●表面処理：ニッケルメッキ　●絶縁被覆：塩化ビニル

タイプ名	被覆色	極数	ピッチ A	B	C	D	L	適合ソケット			通電電流 max	標準価格(税別)
								オムロン	富士電機	パナソニック		
JTJ023B□	黒、赤、	2	19.4 mm	3.7	6.3	15°	25.7	P2RF-05	ー	ー	20A	10個入　¥870
JTJ033B□	青、黄	3					45.1	P2RF-08				10個入　¥1,050
JTJ043B□		4					64.5					10個入　¥1,400
JTJ053B□		5					83.9					10個入　¥1,670
JTJ063B□		6					103					10個入　¥1,920
JTJ073B□		7					123					10個入　¥2,090
JTJ083B□		8					142					10個入　¥2,090
JTJ025B□	黒、赤、	2	22 mm	3.3	5.6	40°	27.6	PYF08A	TP58X1	AP3821	20A	10個入　¥910
JTJ035B□	青、黄	3					49.6					10個入　¥1,100
JTJ045B□		4					71.6					10個入　¥1,460
JTJ055B□		5					93.6					10個入　¥1,750
JTJ065B□		6					116					10個入　¥2,010
JTJ075B□		7					138					10個入　¥2,200
JTJ085B□		8					160					10個入　¥2,200
JTJ029B□	黒、赤、	2	28 mm	3.7	5.6	27°	33.6	PTF08A	ー	ー	20A	10個入　¥960
JTJ039B□	青、黄	3					61.6					10個入　¥1,460
JTJ049B□		4					89.6					10個入　¥1,830
JTJ059B□		5					118					10個入　¥2,380
JTJ069B□		6					146					10個入　¥2,480
JTJ079B□		7					174					10個入　¥2,560
JTJ089B□		8					202					10個入　¥2,560
JTJ026B□	黒、赤、	2	29 mm	3.3	5.6	40°	34.6	PYF14A	TP514X1	ー	20A	10個入　¥960
JTJ036B□	青、黄	3					63.6					10個入　¥1,460
JTJ046B□		4					92.6					10個入　¥1,830
JTJ056B□		5					122					10個入　¥2,380
JTJ066B□		6					151					10個入　¥2,480
JTJ076B□		7					180					10個入　¥2,560
JTJ086B□		8					209					10個入　¥2,560

備考　1. □内には被覆色の指定記号が入ります。B（黒）、R（赤）、S（青）、Y（黄）
2. 在庫状況についてはお問い合わせください。

■外形寸法（単位：mm）

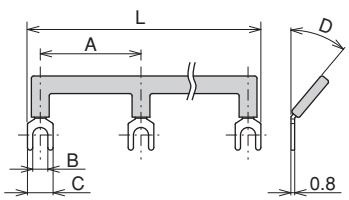

取付例

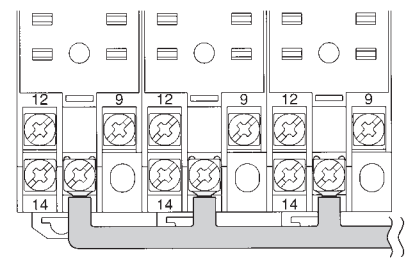

ショートバー

リモコンリレー用

■電源側

●材質：銅　●表面処理：スズメッキ　●絶縁被覆：塩化ビニル

タイプ名	被覆色	極数	ピッチ	適合リモコンリレー		通電電流 max	標準価格(税別)	
				パナソニック	三菱電機			
JTJ047B□	黒、赤、	2	25 mm	WR6165	BR-12D, BR-22D	20A	10個入	¥1,280
JTJ047RB□	白			WR6166	BR-121D, BR-221D		10個入	¥1,410

備考　□内には被覆色の指定記号が入ります。B（黒）、R（赤）、白（W）

■外形寸法（単位：mm）

JTJ047B□

JTJ047RB□

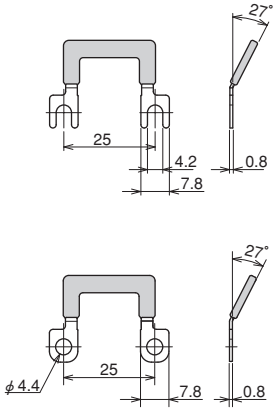

取付例

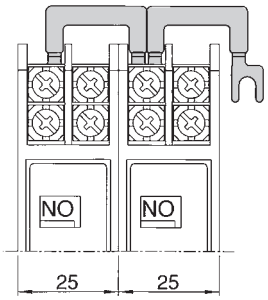

■操作回路側

●材質：黄銅　●表面処理：ニッケルメッキ　●絶縁被覆：塩化ビニル

タイプ名	被覆色	極数	ピッチ	適合リモコンリレー		通電電流 max	標準価格(税別)	
				パナソニック	三菱電機			
JTJ027B□	黒、青、黄	2	25 mm	WR6165	BR-12D, BR-22D	20A	10個入	¥1,150
JTJ0274B□	黒、青	4		WR6166	BR-121D, BR-221D		10個入	¥2,930

備考　□内には被覆色の指定記号が入ります。B（黒）、S（青）、Y（黄）

■外形寸法（単位：mm）

JTJ027B□

JTJ0274B□

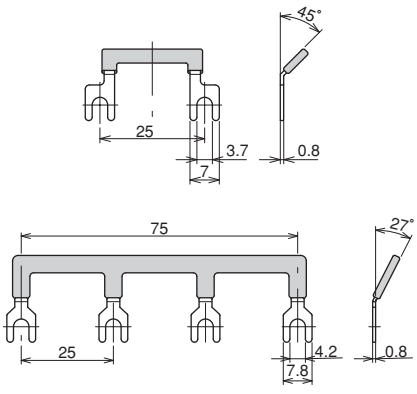

取付例

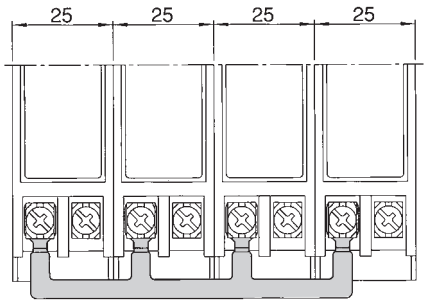

ショートバー

パネル機器用

●材質：黄銅　●表面処理：ニッケルメッキ　●絶縁被覆：塩化ビニル

■コントロールユニット、リレーソケット対応

タイプ名	被覆色	極数	ピッチ	適合ソケット		通電電流 max	標準価格(税別)
				パナソニック	IDEC		
JTJ028B□	黒、赤、青、黄	2	30 mm	AP3837K	SY4S-05B	20A	10個入　¥1,280
JTJ0284B□		4		AP3848K	SM2S-05B		10個入　¥3,110
JTJ038B□		2	60 mm				10個入　¥1,800
JTJ0384B□		4					10個入　¥4,580
JTJ037B□	黒、青、黄	2	50 mm	ー	ー		10個入　¥1,660
JTJ0374B□		4					10個入　¥4,210

備考　□内には被覆色の指定記号が入ります。B（黒）、R（赤）、S（青）、Y（黄）

■外形寸法（単位：mm）

30mmピッチ

JTJ028B□

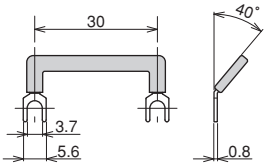

取付例

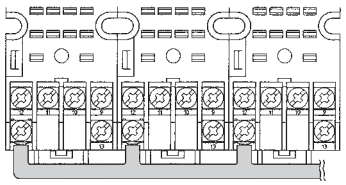

JTJ0284B□

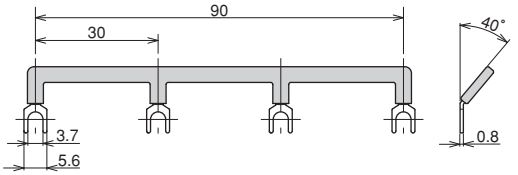

60mmピッチ

JTJ038B□

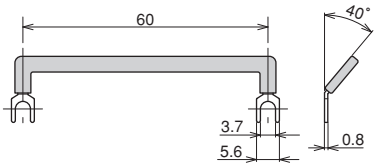

取付例

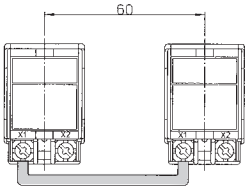

JTJ0384B□

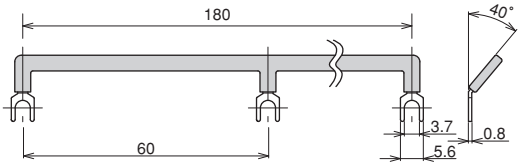

50mmピッチ

JTJ037B□

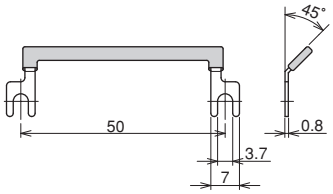

取付例

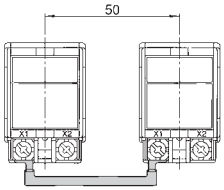

JTJ0374B□

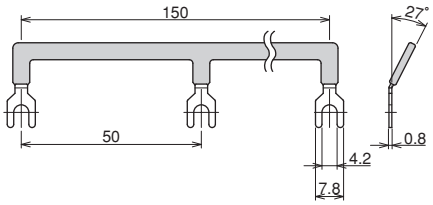

パイロットランプの渡りバーとしても便利です。

ショートバー

使用例

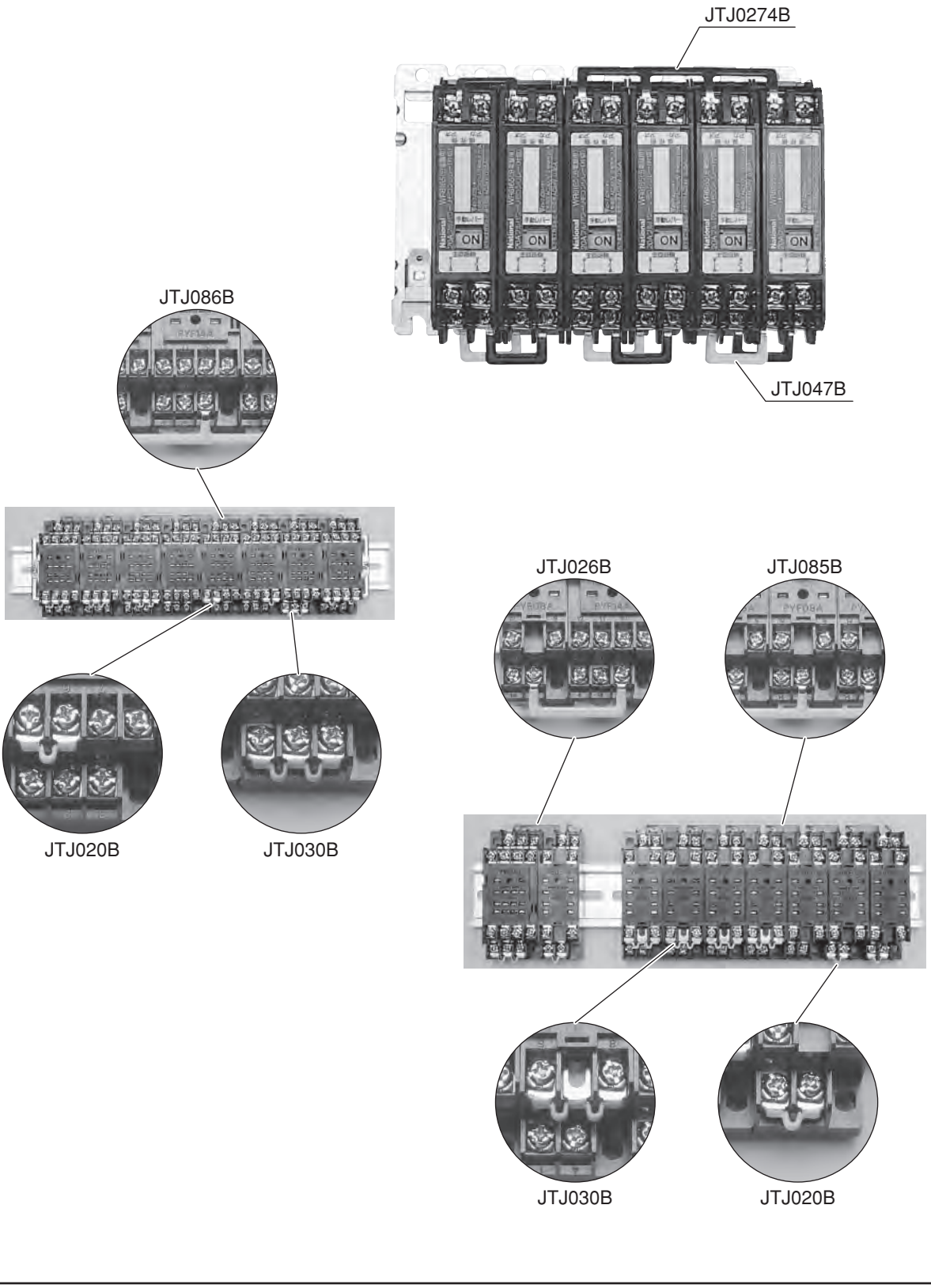
JTJ0274B
JTJ047B
JTJ086B
JTJ020B
JTJ030B
JTJ026B
JTJ085B
JTJ030B
JTJ020B

銘板

取り付け穴サイズ：φ22

タイプ名 (□:文字指定番号)	**CPL201（文字なし）** **CPL2□（標準文字付き）**	**CPA201（文字なし）**
標準価格(税別)	¥130	¥230
寸法図 (単位:mm)	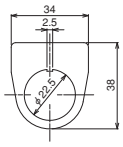 質量：約2g　厚さ：0.8mm 材質：アルミニウム	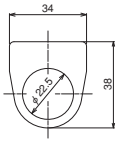 質量：約1g　厚さ：2mm 材質：アクリル樹脂
説明	黒地に白抜き印刷文字です。 アルマイト印刷半艶消しです。	―

取り付け穴サイズ：φ30

タイプ名 (□:文字指定番号)	**CPL301（文字なし）** **CPL3□（標準文字付き）**	**CPA301（文字なし）**
標準価格(税別)	¥160	¥260
寸法図 (単位:mm)	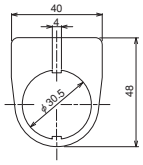 質量：約2g　厚さ：0.8mm 材質：アルミニウム	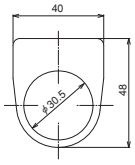 質量：約1g　厚さ：2mm 材質：アクリル樹脂
説明	黒地に白抜き印刷文字です。 アルマイト印刷半艶消しです。	―

CPL2、3の文字指定記号

文字指定番号	標準文字	文字指定番号	標準文字	文字指定番号	標準文字
01	（無地）	21	切　入	40	手動 断 自動
11	電　源	22	手動 自動	111	正　転
12	起　動	23	OFF ON	112	逆　転
13	運　転	24	試験 自動	113	故　障
14	停　止	25	停止 運転	117	リセット
15	非常停止(赤地に白抜き文字)	26	単独 連動	118	ブザー停止
16	ON	27	手元 遠方	119	上　昇
17	OFF	31	手動 停止 自動	120	下　降
18	入	37	手動　切　自動	121	復　帰
19	切	38	手元　切　遠方		

文字なし銘板への彫刻も対応いたします。別途お問い合わせください。

銘板

長方形タイプ

■仕様

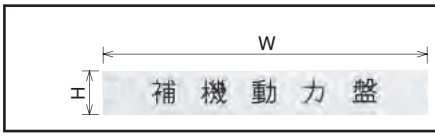

タイプ	材質	標準書体	標準彫刻	テープ
文字なし	アクリル樹脂	ー	ー	両面テープなし
文字付き		丸ゴシック	白地　黒彫刻	両面テープ付き

文字なし

タイプ名	H	W	厚さ	標準価格(税別)
JCP208020N	8	20	2 mm	20枚入　¥1,100
JCP208025N		25		20枚入　¥1,250
JCP208030N		30		20枚入　¥1,460
JCP208035N		35		20枚入　¥1,680
JCP208040N		40		20枚入　¥1,830
JCP208050N		50		20枚入　¥2,200
JCP210040N	10	40		
JCP210050N		50		20枚入　¥2,560
JCP210060N		60		20枚入　¥2,930
JCP216030N	16	30		20枚入　¥2,410
JCP216040N		40		20枚入　¥2,600
JCP216050N		50		20枚入　¥2,780
JCP220050N	20	50		10枚入　¥1,460
JCP220070N		70		10枚入　¥2,200
JCP220100N		100		10枚入　¥3,660
JCP220200N		200		10枚入　¥7,330
JCP325100N	25	100	3 mm	10枚入　¥3,850
JCP325150N		150		10枚入　¥5,680
JCP325200N		200		10枚入　¥7,510
JCP330100N	30	100		5枚入　¥2,200
JCP330150N		150		5枚入　¥3,110
JCP330200N		200		5枚入　¥4,030
JCP330300N		300		5枚入　¥6,230
JCP340180N	40	180		5枚入　¥3,660
JCP340250N		250		5枚入　¥5,410
JCP340300N		300		5枚入　¥6,410
JCP350160N	50	160		5枚入　¥4,030
JCP350315N		315		5枚入　¥5,860
JCP363315N	63	315		5枚入　¥6,410
JCP363400N		400		5枚入　¥8,250

文字付き

タイプ名	H	W	厚さ	標準価格(税別)
JCP208020	8	20	2 mm	1枚入　¥780
JCP208025		25		
JCP208030		30		
JCP208035		35		
JCP208040		40		
JCP208050		50		
JCP210040	10	40		
JCP210050		50		
JCP210060		60		
JCP216030	16	30		
JCP216040		40		
JCP216050		50		
JCP220050	20	50		1枚入　¥950
JCP220070		70		1枚入　¥1,430
JCP220100		100		1枚入　¥1,600
JCP220200		200		1枚入　¥1,980
JCP325100	25	100	3 mm	1枚入　¥1,900
JCP325150		150		1枚入　¥2,380
JCP325200		200		1枚入　¥2,610
JCP330100	30	100		1枚入　¥1,900
JCP330150		150		1枚入　¥2,380
JCP330200		200		1枚入　¥2,380
JCP330300		300		1枚入　¥3,360
JCP340180	40	180		1枚入　¥2,860
JCP340250		250		1枚入　¥3,580
JCP340300		300		1枚入　¥4,280
JCP350160	50	160		1枚入　¥3,330
JCP350315		315		1枚入　¥4,760
JCP363315	63	315		1枚入　¥5,480
JCP363400		400		1枚入　¥5,960

備考　上記以外の寸法品やねじ取付用の穴あけ加工品をご希望の場合は、お問い合わせください。

ラベル

表示ラベル

タイプ名	JM1	JM2	JM3	JM4	JM6
サイズ（mm）	H15×W48	H47×W30	H27×W67	φ10	H40×W63
標準価格(税別)	100枚入 ¥1,810	100枚入 ¥1,810	100枚入 ¥1,810	100枚入 ¥1,600	100枚入 ¥2,280
外形図	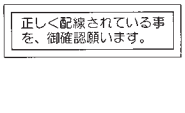				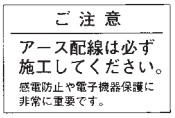
	地色：白 文字色：赤 材質：上質紙	地色：白 文字色：黒 材質：上質紙	地色：銀 文字色：黒 材質：ポリエステル（銀マット#50）	地色：白 文字色：赤 材質：ユポ紙（ラミネート処理）	地色：銀 文字色：黒 材質：ポリエステル（銀マット#50）

タイプ名	JM7	JM8	JM9	JM10	JM11	JM12
サイズ（mm）	H12×W40	H12×W40	H8×W30	H8×W18	H8×W18	H8×W18
標準価格(税別)	200枚入 ¥4,550	200枚入 ¥4,550	200枚入 ¥1,360	200枚入 ¥1,360	200枚入 ¥1,360	200枚入 ¥1,360
外形図	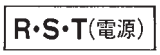	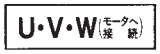				
	地色：銀 文字色：赤 材質：ポリエステル（銀マット#50）	地色：銀 文字色：赤 材質：ポリエステル（銀マット#50）	地色：黄 文字色：黒 材質：ミラコート	地色：銀 文字色：黒 材質：ポリエステル（銀マット#50）	地色：銀 文字色：赤 材質：ポリエステル（銀マット#50）	地色：銀 文字色：黒 材質：ポリエステル（銀マット#50）

封印ラベル（剥がすと跡が残る）

ラベルを剥がすと“VOID”（無効）という文字が被着体側にはっきりと転写されます。また、ラベル側にも転写した痕跡が残りますので、開封したことの有無がひと目でわかります。

タイプ名	JMS
サイズ（mm）	H7×W20
標準価格(税別)	100枚入 ¥1,810
外形図	 地色：銀 文字色：黒 材質：ポリエステル（銀マット#50）

PLラベル

タイプ名	JMP1N 警告本体ラベル	JMP2N 感電警告ラベル（汎用）	JMP3N 感電警告ラベル（保護板）
サイズ（mm）	H100×W115	H30×W26	H30×W26
標準価格(税別)	30枚入 ¥3,080	100枚入 ¥2,730	100枚入 ¥2,730
外形図	（扉裏面に貼付） 	（基板に貼付） 	（保護板の表に貼付）
	地色：白 文字色：黒 マーク内：黄 材質：ミラコート（ラミネート処理）	地色：白 文字色：黒 マーク内：黄 材質：上質紙（ラミネート処理）	地色：白 文字色：黒 マーク内：黄 材質：上質紙（ラミネート処理）

タイプ名	JMP6N 活路工事禁止ラベル
サイズ（mm）	H35×W40
標準価格(税別)	100枚入 ¥3,180
外形図	（主幹ブレーカ部に貼付） 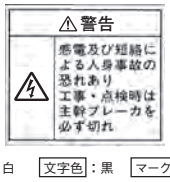
	地色：白 文字色：黒 マーク内：黄 材質：上質紙（ラミネート処理）

シーマーテープ

シーマーテープ

・制御盤、分電盤などの機器表示をはじめ、商品管理に至るまで幅広くご使用いただけます。
・豊富なカラーとサイズを取り揃えておりますので、用途に合わせてお選びいただけます。
・材質：軟質塩化ビニル
　JTSNAシリーズおよびUL規格品はPET（ポリエチレンテレフタレート）

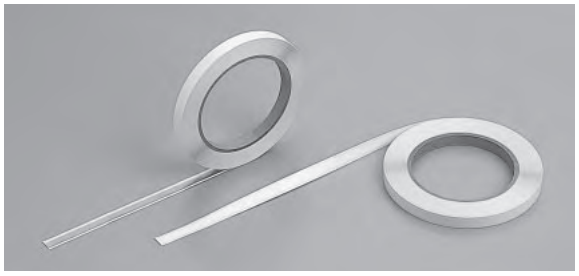

1片サイズ

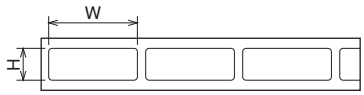

タイプ名	カラー	1巻の片数	1片サイズ（H×W）	標準価格（税別）
JTW -512	白色	1,500片	5×12	10巻 ¥36,600
JTSNA -512	銀色			10巻 ¥47,000
JTW -514	白色	1,300片	5×14	10巻 ¥36,600
JTSNA -514	銀色			10巻 ¥47,000
JTW -516	白色	1,100片	5×16	10巻 ¥36,600
JTSNA -516	銀色			10巻 ¥47,000
JTW -17	白色	1,000片	6×17	10巻 ¥36,600
JTSNA -17	銀色			10巻 ¥47,000
JTC -17	透明			10巻 ¥44,000
JTWU -617	白色（UL規格品）			10巻 ¥41,000
JTSU -617	銀消（UL規格品）			10巻 ¥51,300
JTW -20	白色	850片	6×20	10巻 ¥36,600
JTSNA -20	銀色			10巻 ¥47,000
JTC -20	透明			10巻 ¥44,000
JTWU -620	白色（UL規格品）			10巻 ¥41,000
JTSU -620	銀消（UL規格品）			10巻 ¥51,300
JTW -23	白色	750片	6×23	10巻 ¥36,600
JTSNA -23	銀色			10巻 ¥47,000
JTC -23	透明			10巻 ¥44,000
JTY -23	黄色			10巻 ¥51,300
JTB -23	黒色			10巻 ¥51,300
JTWU -623	白色（UL規格品）			10巻 ¥41,000
JTSU -623	銀消（UL規格品）			10巻 ¥51,300
JTW -626	白色	700片	6×26	10巻 ¥36,600
JTSNA -626	銀色			10巻 ¥47,000
JTW -632	白色	550片	6×32	10巻 ¥36,600
JTSNA -632	銀色			10巻 ¥47,000
JTW -20E	白色	20m巻	エンドレス（幅6mm）	10巻 ¥36,600
JTSNA -20E	銀色			10巻 ¥47,000
JTC -20E	透明			10巻 ¥44,000
JTY -20E	黄色			10巻 ¥51,300
JTWU -20E	白色（UL規格品）			10巻 ¥41,000
JTSU -20E	銀消（UL規格品）			10巻 ¥51,300
JTW -100E	白色	100m巻		10巻 ¥140,000
JTSNA -100E	銀色			10巻 ¥176,000
JTY -100E	黄色			10巻 ¥190,000

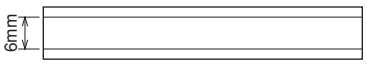

備考　エンドレスタイプの20m巻は幅6mmのほかに、幅8mmと10mmも用意しています。お問い合わせください。

バンド

結束バンド

●材質：66ナイロン　●色：乳白色・黒

・UL規格認証品（UL E167858）
・難燃性　UL94V－2
・使用周囲温度　－40～85℃
・使用温度範囲　－40～85℃

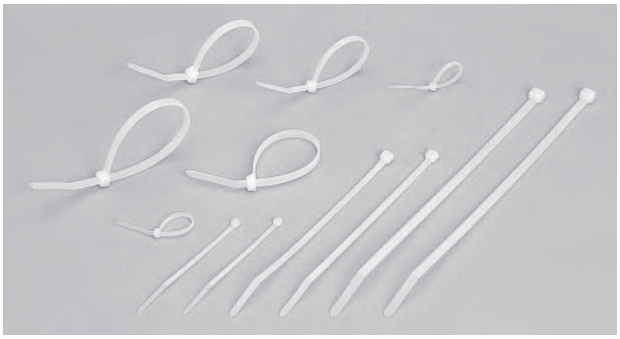

品名	摘要	タイプ名	全長(mm)	幅(mm)	最大結束径(φmm)	引張強度(kg)	標準価格(税別)
結束バンド UL	標準タイプ（乳白色）	**JKB-80**	80	2.4	15	8.0	1000本入　¥2,330
		JKB-100	100	2.5	22	8.1	1000本入　¥2,330
		JKB-150	150	3.6	35	18.2	100本入　¥530
		JKB-200	200	4.8	50	22.2	100本入　¥830
		JKB-250	250		60		100本入　¥1,850
		JKB-300	300		76		100本入　¥2,400
	耐候性タイプ（黒色）	**JKB-80B**	80	2.4	15	8.0	1000本入　¥2,700
		JKB-100B	100	2.5	22	8.1	1000本入　¥2,700
		JKB-150B	150	3.6	35	18.2	100本入　¥900
		JKB-200B	200	4.8	50	22.2	100本入　¥1,350
		JKB-250B	250		60		100本入　¥2,250
		JKB-300B	300		76		100本入　¥3,450

バンドベース　（2種類の粘着テープを用意しております）

●材質：66ナイロン

・JKEX－20G、30G（接着面黒色）はアクリル系粘着剤を使用しておりますので粗面へのフィット性に優れ塗装鋼板、ABS樹脂などに最適で耐熱・耐候・耐薬品性にも優れています。
・JKEX－20、30（接着面乳白色）は合成ゴム系の粘着剤を使用しており広範囲な接着が可能です。殊に従来難点のあったタイル面、ガラス、ポリオレフィン系樹脂への接着性に優れています。
・使用温度範囲　－40～85℃

粘着剤	タイプ名	A(mm)	B(mm)	C(mm)	D(mm)	E(mm)	F(mm)	G(mm)	標準価格(税別)
アクリル系	**JKEX20G**	19.0	19.0	4.2	4.2	5.0	1.3	φ 3.3	100個入　¥2,480
	JKEX30G	30.0	25.0	6.0	8.0	6.7	2.2	φ 4.6	100個入　¥3,510
合成ゴム系	**JKEX20**	19.0	19.0	4.2	4.2	5.0	1.3	φ 3.3	100個入　¥2,480
	JKEX30	30.0	25.0	6.0	8.0	6.7	2.2	φ 4.6	100個入　¥3,510

■外形寸法（単位：mm）

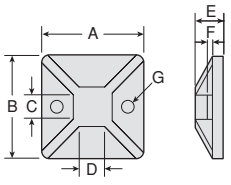

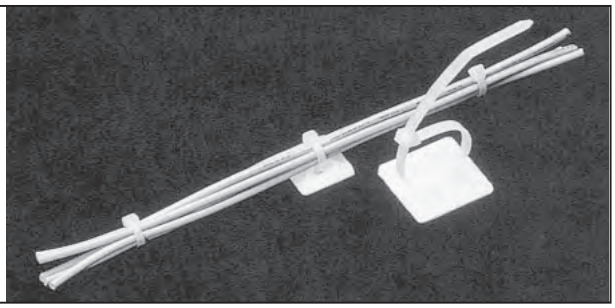

バンド

ステッカ

●材質：表面処理軟鋼板／UL94V−2合格の軟質塩化ビニル　●色：グレー

・折り曲げが容易で自在な金属材に、軟質塩化ビニルをディップコーティングしておりますので安全性、電気絶縁性に優れ、両素材の特長が相乗効果を生んだ理想的な簡易電線留具です。
・使用温度範囲　−20〜60℃

タイプ名	A (mm)	B (mm)	C (mm)	D (mm)	標準価格(税別)
JKDS16	16	10	4.0	9.0	100個入　¥2,150
JKDS20	20	12	4.5	26	100個入　¥3,330
JKDS25	25	15	5.5	33	100個入　¥3,600

■外形寸法（単位：mm）

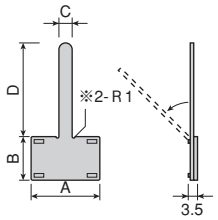

※JKDS-16なし

ナイロンクリップ

●材質：66ナイロン　●色：乳白色

豊富なサイズ、15種類（φ３〜φ51）で使い易さ抜群

・強靭なナイロン製で絶縁性が高くガソリン、軽油類にもおかされません。
・使用温度範囲　−40〜85℃

タイプ名	タイプ	固定時の内径			各部の寸法									標準価格(税別)
		外穴	中穴	内穴	A	B(ビス穴径)	C	D	E	F	G	H	N	
JNK 2N	A	2.5	—	—	3.3	4.3	9.5	—	—	4.8	4.8	1.1	9.5	100個入　¥650
JNK 3N		4.6	—	—	5.3		10.3	—	—					100個入　¥650
JNK 4N		5.6	—	—	6.8		11.1	—	—					100個入　¥650
JNK 5N		7.4	—	—	8.4		11.9	—	—					100個入　¥650
JNK 6N		10.0	—	—	10.6		12.7	—	—		6.3			100個入　¥710
JNK 7N		10.7	—	—	12.2		13.5	—	—					100個入　¥780
JNK 8N		11.9	—	—	13.2		14.3	—	—					100個入　¥780
JNK 9N		13.5	—	—	15.2		15.1	—	—					100個入　¥1,230
JNK10N		14.0	—	—	16.0		15.9	—	—					100個入　¥1,260
JNK11N		16.8	—	—	19.0	5.1	17.5	—	—	6.3	7.9	1.8	12.7	100個入　¥1,500
JNK13N		20.8	—	—	22.1		19.0	—	—					100個入　¥1,600
JNK14N	B	21.3	—	18.5	22.9		19.8	11.9	—					100個入　¥1,780
JNK18N		26.7	—	24.1	29.2		23.0	15.1	—					50個入　¥1,430
JNK24N	C	37.3	35.0	31.2	39.4		27.8	19.8	11.9		9.5			50個入　¥1,610
JNK32N		48.8	46.2	43.7	52.1		34.1	24.6	13.5					25個入　¥1,510

■外形寸法（単位：mm）

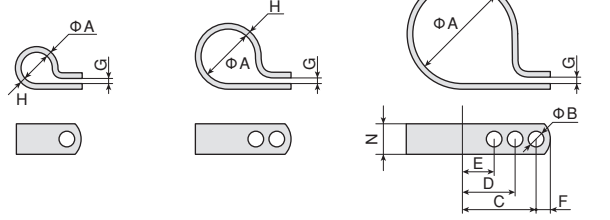

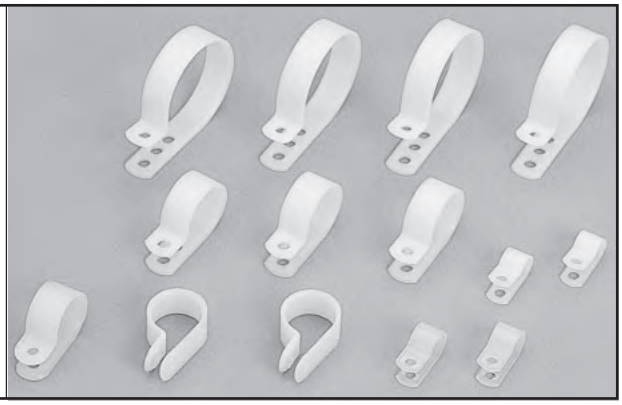

電線保護

コイルチューブ

●材質：低密度ポリエチレン　●色：乳白色、黒

電線ハーネスの集束と保護の両目的を満たすことができる経済的な製品です。

・電線の分岐が任意の位置から容易に行えます。
・プラスチックの特性を生かした適度な弾性により電線の集束力と作業性とのバランスを配慮しております。
・使用温度範囲　−25〜50℃

■外形寸法（単位：mm）

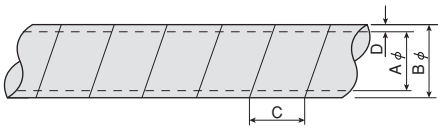

本体色	タイプ名	内径A（φ）	外径B（φ）	ピッチC（mm）	肉厚D（mm）	束線径（mm）	標準価格（税別）
乳白色	JKEP 4N	4.0	5.4	8.0	0.7	5〜12	100m　¥4,050
	JKEP 6N	6.0	7.4	10.0	0.7	7〜18	100m　¥5,000
	JKEP 8N	8.0	9.4	12.0	0.7	9〜25	50m　¥4,050
	JKEP 10N	10.0	11.6	12.0	0.8	11〜30	50m　¥5,900
	JKEP 12N	12.0	14.0	15.0	1.0	13〜36	50m　¥6,660
	JKEP 15N	15.0	17.4	16.0	1.2	16〜45	50m　¥8,460
	JKEP 20N	20.0	22.8	20.0	1.4	21〜60	25m　¥6,850
	JKEP 25N	25.0	27.8	25.0	1.4	26〜75	20m　¥8,010
黒	JKEP 4BN	4.0	5.4	8.0	0.7	5〜12	100m　¥4,950
	JKEP 6BN	6.0	7.4	10.0	0.7	7〜18	100m　¥6,600
	JKEP 8BN	8.0	9.4	12.0	0.7	9〜25	50m　¥4,580
	JKEP 10BN	10.0	11.6	12.0	0.8	11〜30	50m　¥6,700
	JKEP 12BN	12.0	14.0	15.0	1.0	13〜36	50m　¥7,610
	JKEP 15BN	15.0	17.4	16.0	1.2	16〜45	50m　¥9,730
	JKEP 20BN	20.0	22.8	20.0	1.4	21〜60	25m　¥8,250
	JKEP 25BN	25.0	27.8	25.0	1.4	26〜75	20m　¥8,210

ビニルチューブ

●材質：軟質塩化ビニル

・電気絶縁性、耐油、耐寒、耐磨耗性等に優れた特性を持っています。
・使用温度範囲　−20〜55℃

タイプ名	寸法 内径（φ）×肉厚（mm）	色	標準価格（税別）
JKER32	3.2×0.4	白	200m　¥2,800
JKER34	3.4×0.4		200m　¥2,960
JKER36	3.6×0.4		200m　¥3,100
JKER40	4.0×0.4		200m　¥3,510
JKER42	4.2×0.4		200m　¥4,050
JKER55	5.5×0.4		100m　¥2,330

編組チューブ

●材質：ポリエステルモノフィラメント　●色：黒

・耐磨耗性にすぐれた編組チューブです。自然径の３倍以上に口径が拡大しますので１タイプでかなりのサイズをカバーします。
・伸縮性に富み、裂傷や擦傷に強く、すべりが良いため装着も至ってスムーズです。
・化学薬品に対しても極めて高い不変性をもっています。
・使用温度範囲　−50〜115℃

販売中止予定品

■外形図

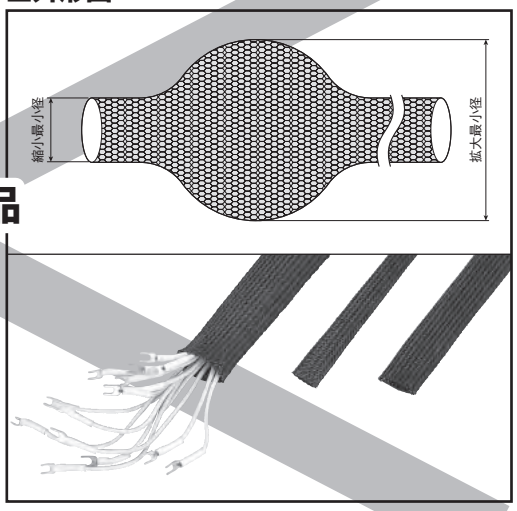

タイプ名	寸法（mm）			標準価格（税別）
	縮小最小径	拡大最大径	折径幅	
JKH-03	約　3	約 12	約　5	100m　¥12,600
JKH-06	約　6	約 20	約 14	100m　¥18,600
JKH-10	約 10	約 28	約 18	100m　¥28,500
JKH-12	約 12	約 33	約 22	100m　¥33,000
JKH-19	約 19	約 45	約 30	100m　¥42,100
JKH-30	約 27	約 55	約 35	100m　¥56,800
JKH-40	約 35	約 68	約 42	50m　¥33,500

電線保護

スリットチューブ

●材質：難燃性ポリプロピレン　●色：黒色

・延長方向にスリット加工を施しておりますので電線を容易に集束、収納できます。軽量で強靭、しかも柔軟性を兼ね備えておりますので、電線の保護にも効果を発揮します。
・使用温度範囲　−20〜60℃

タイプ名	内径A (φ)	外径B (φ)	ピッチC (mm)	肉厚D (mm)	標準価格(税別)
JST07	7.2	10.2	2.7	0.25	50m ¥10,200
JST10	10.5	14.1			50m ¥12,400
JST13	13.0	17.5	3.5		25m ¥7,880
JST15	15.2	19.5		0.27	25m ¥8,860
JST19	19.5	23.8			25m ¥10,000
JST22	22.1	27.0	4.1	0.30	20m ¥9,530
JST28	28.2	34.0		0.35	20m ¥12,300

■外形寸法（単位：mm）

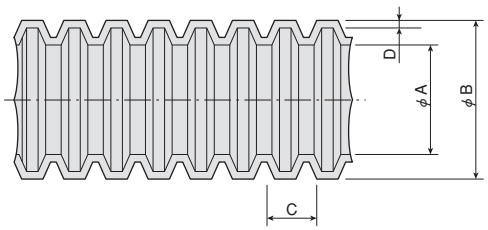

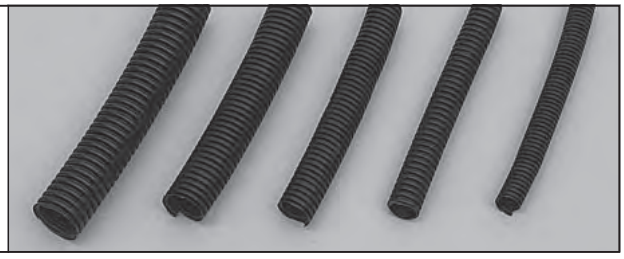

ワイヤーラップ

●材質：難燃性PVCシート、ポリエステルクロス入

・JMRE、JHBEは黒色と灰色のリバーシブルタイプです。
・柔軟性に富んだ材質を使用していますので、被物体にジャストフィットします。
・使用温度範囲　−20〜60℃

■標準

タイプ名		内径	色	標準価格(税別)
マジック式 (リバーシブル)	JMRE 20H25	φ20	黒／灰 両用	25m ¥13,700
	JMRE 25H25	φ25		25m ¥14,600
	JMRE 30H25	φ30		25m ¥16,000
	JMRE 40H25	φ40		25m ¥18,300
	JMRE 50H25	φ50		25m ¥21,100
	JMRE 70H25	φ70		25m ¥26,100
	JMRE100H25	φ100		25m ¥30,300
ホック式 (リバーシブル)	JHBE 15H50	φ15	黒／灰 両用	50m ¥27,500
	JHBE 20H50	φ20		50m ¥29,100
	JHBE 25H50	φ25		50m ¥30,800
	JHBE 30H50	φ30		50m ¥31,500
	JHBE 40H50	φ40		50m ¥35,300
	JHBE 50H50	φ50		50m ¥39,500
	JHBE 70H50	φ70		50m ¥47,300
	JHBE100H50	φ100		50m ¥59,800

自在ブッシュ

●材質：6ナイロン　●色：乳白色

・柔軟性に富んだナイロン製のため、振動や衝撃に強くどんな形状の穴にも対応できます。
・耐磨耗性に優れ、電線保護性能は抜群です。
・使用温度範囲　−40〜85℃

タイプ名	A (mm)	B (mm)	C (mm)	D (mm)	R (mm)	L (mm)	標準価格(税別)
JNJ12	1.3	3.5	4.0	1.2	1.0	250	100本入 ¥2,330
JNJ16	1.7	3.9					100本入 ¥2,560
JNJ23	2.4	4.6					100本入 ¥2,800
JNJ32	3.3	5.5					100本入 ¥3,050

■外形寸法（単位：mm）

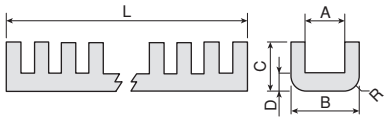

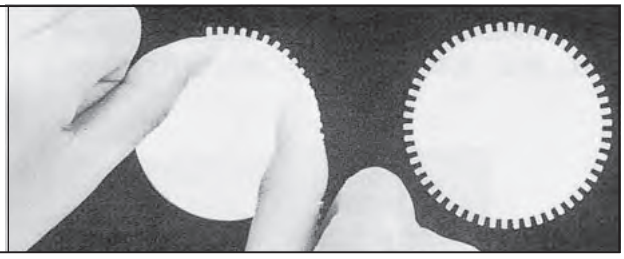

絶縁キャップ / ヒューズホルダ

絶縁キャップ

●材質：軟質塩化ビニル

圧着端子の圧着露出部の絶縁処理と
カラー識別に効果的です。

・使用温度範囲　−20〜60℃

タイプ名	d1 (φ)	d2 (φ)	L (mm)	適応電線 (mm)	標準価格(税別)
JKVC 12□	2.8	3.1	13.0	1.25	1,000個入 ¥2,150
JKVC 21□	3.3	3.7	14.0	2.0	
JKVC 52□	4.2	4.1	17.0	3.5	1,000個入 ¥2,860
JKVC 53□	4.8	5.2	17.0	5.5	1,000個入 ¥2,560
JKVC 81□	6.2	6.2	19.0	8.0	1,000個入 ¥4,530
JKVC 141□	7.5	8	25.0	14	100個入 ¥730
JKVC 221□	10.5	9.5	30.0	22	100個入 ¥1,030
JKVC 381□	12.5	11.8	34.0	38	100個入 ¥1,600
JKVC 601□	15	13.5	39.0	60	100個入 ¥2,130
JKVC1001□	19	18	54.0	100	50個入 ¥2,300
JKVC1501□	23	22	65.0	150	25個入 ¥1,460
JKVC2001□	27	24	65.0	200	20個入 ¥1,750
JKVC2501□	29	26.5	77.0	250	20個入 ¥2,330
JKVC3251□	29	29	77.0	325	20個入 ¥3,000

■外形寸法（単位：mm）

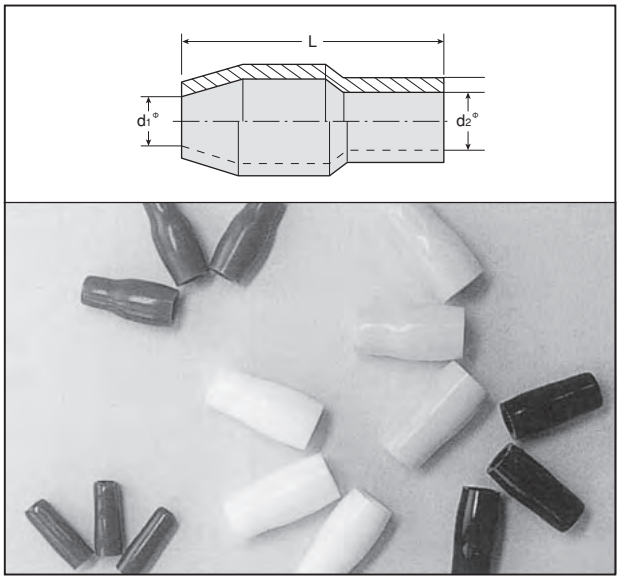

備考　□内には色の指定記号が入ります。R（赤） W（白） S（青） Y（黄） G（緑） B（黒）

ヒューズホルダ

もっと使い易く、もっと安全に！

・安全面を重視し、ヒューズ脱着用キャリアを標準装備しました。

F-10BS用キャリア

F-10BSA4用キャリア

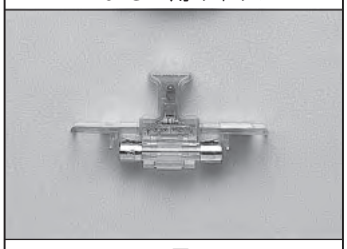

F-10BSA9用キャリア

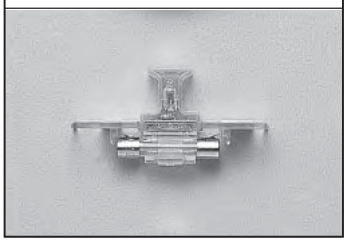

タイプ名	F-10BS	F-10BSA4	F-10BSA9
定格絶縁電圧	250V		
定格通電電流	10A		
適合ヒューズ	φ6.4×30mm　φ6.35×31.8mm		
端子ねじ	M4×10（角座）（亜鉛めっき、クロメート処理） 推奨締付トルク：1.4〜1.8N・m		
ヒューズ台材質	ポリアミド樹脂（黒色）UL94V-0		
キャリア材質	ポリカーボネート樹脂（透明）UL94V-0		
断路表示(通電時消灯)	なし	LED付	ネオン管付
回路電圧表示	ー	DC24V	AC100V・200V共用
絶縁抵抗	充電部接地間　DC500Vメガ、100MΩ以上		
耐電圧	充電部相互間･充電部接地間　AC2000V1分間異常なし		
使用温度・湿度範囲	−10〜50℃、45%〜85%RH（ただし氷結または結露しないこと）		
標準価格（税別）	50個入　¥8,060	50個入　¥20,100	50個入　¥20,100

■外形寸法（単位：mm）

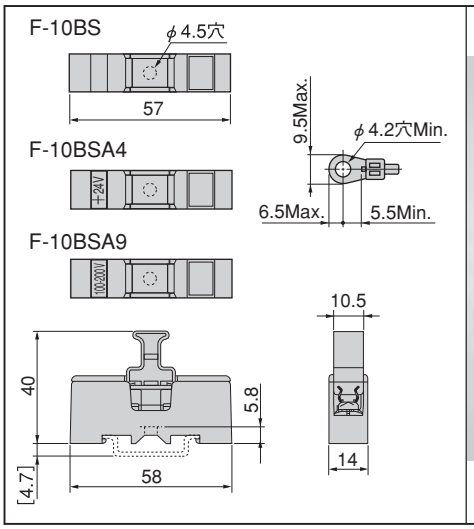

防水中継端子ボックス　JPBFシリーズ

センサ用端子台は、センサ線接続専用に開発されているため、端子配列が縦一列ごと4回路分配置できる構造となっています。そのため従来の配線方法に比べ作業効率が格段に向上いたします。また、防水中継端子ボックスは耐油性、防水性（IP67）に優れており、センサ用端子台を4個まで搭載でき、最大16回路分のセンサ中継が可能です。
工作機械や水のかかる食品機械等のセンサ中継に最適です。

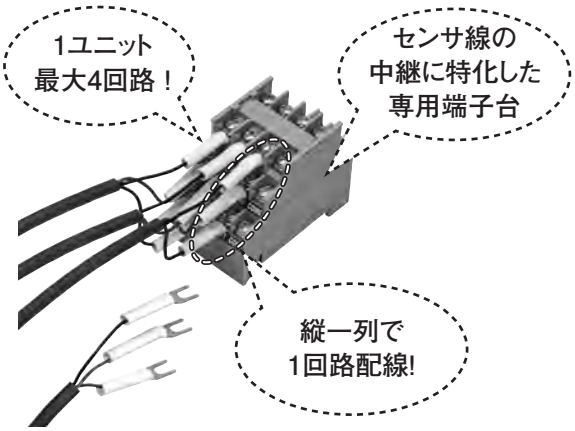

専用端子台で最大16回路のセンサ線接続が可能

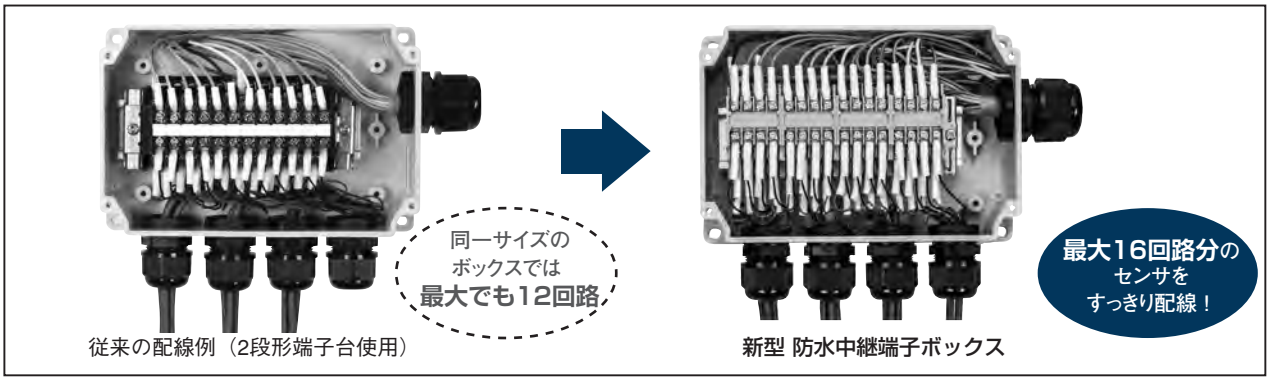

従来の配線例（2段形端子台使用）

新型 防水中継端子ボックス

センサ線が配線しやすい端子構造（TNS10）

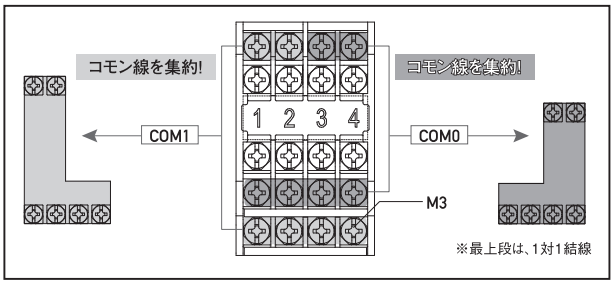

引き込む方向を考慮した穴加工（JPBF180）

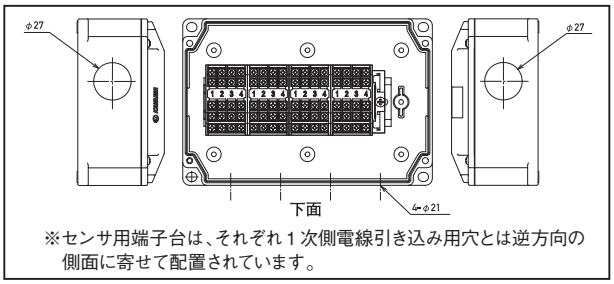

※センサ用端子台は、それぞれ1次側電線引き込み用穴とは逆方向の側面に寄せて配置されています。

■仕様

名　称	センサ用端子台	防水中継端子ボックス		
タイプ名	**TNS10**	**JPBF180**	**JPBF180 S16L**	**JPBF180 S16R**
定格電圧	AC, DC250V	AC, DC250V		
定格電流	16A（防水ボックス内での中継時は 10A となります）	—		
絶縁抵抗	100MΩ以上（DC500V メガー）	1000MΩ以上（DC500V メガー）		
耐電圧	AC 2000V　1分間	AC 2000V　1分間		
使用周囲温度	−25 ～ +55℃	−25 ～ +80℃		
相対湿度	45 ～ 85%	45 ～ 85%		
適合電線	1.25mm²	—	1.25mm²	
端子ねじ	M3（ガイド付）　0.6 ～ 0.9N・m	—	M3（ガイド付）　0.6 ～ 0.9N・m	
保護構造	—	IP67		
準拠規格	JIS C 8201-7-1、NECA C2811	—		
概略質量（g）	40	370	550	550
標準価格（税別）	4個　¥3,070	1個　¥2,800	1個　¥5,870	1個　¥5,870

■各部の材質

TNS10		
名称	材質	難燃グレード
ターミナルベース	ポリカーボネート	UL94V-0
ターミナル板	黄銅（ニッケルメッキ）	—
端子ねじ	鉄（亜鉛メッキ クロメート処理）	—

JPBF180 シリーズ		
名称	材質	難燃グレード
ケース、カバー	PBT	UL94V-0
パッキン	エラストマー	—
固定ねじ／ナット	SUS／黄銅（ニッケルメッキ）	—

防水中継端子ボックス

JPBFシリーズ

■センサ用端子台

TNS10

4回路

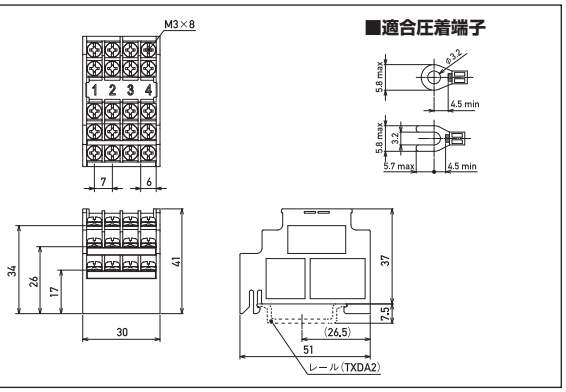

■防水中継端子ボックス

JPBF180

保護構造 IP67

穴加工、端子台組込なし

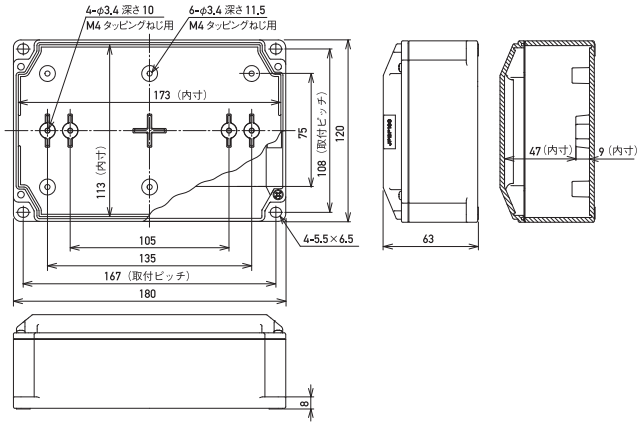

JPBF180 S16L

保護構造 IP67

16回路

TNS10：4個
左側面 ：φ27×1、下面 ：φ21×4

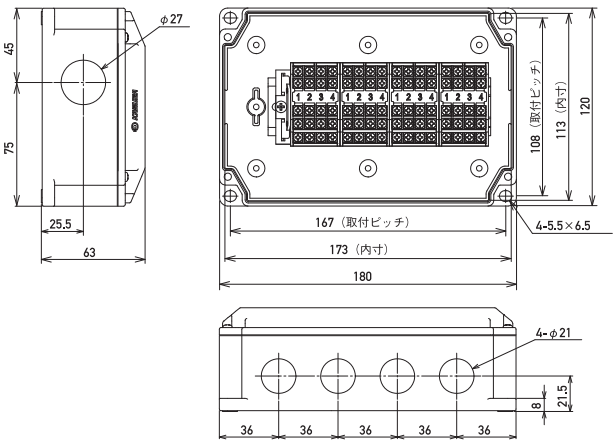

JPBF180 S16R

保護構造 IP67

16回路

TNS10：4個
右側面 ：φ27×1、下面 ：φ21×4

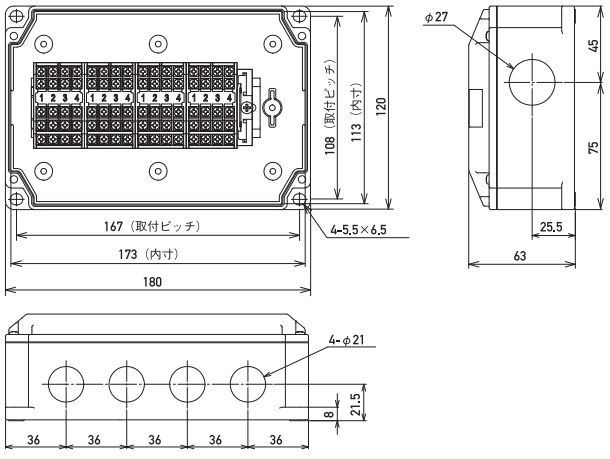

防水中継端子ボックス　JPBFシリーズ

豊富なバリエーションをご用意しています。

■センサ用端子台（TNS10）組込　（受注生産）

左側面加工タイプ

JPBF 180 S16AL　ケーブルグランドA
JPBF 180 S16BL　ケーブルグランドB
保護構造 IP67

16回路用

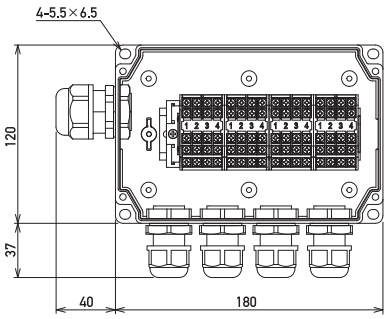

JPBF 180 S12AL　ケーブルグランドA
JPBF 180 S12BL　ケーブルグランドB
JPBF 180 S12L　ケーブルグランドなし　下面φ21×3、左側面φ27×1の穴加工あり
保護構造 IP67

12回路用

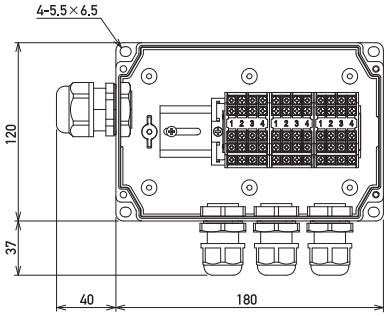

JPBF 180 S08AL　ケーブルグランドA
JPBF 180 S08BL　ケーブルグランドB
JPBF 180 S08L　ケーブルグランドなし　下面φ21×2、左側面φ27×1の穴加工あり
保護構造 IP67

8回路用

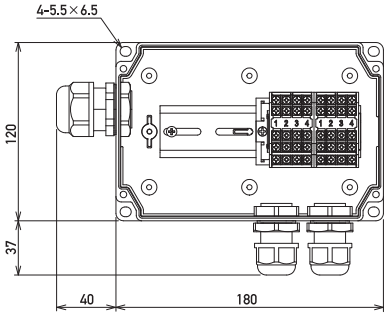

右側面加工タイプ

JPBF 180 S16AR　ケーブルグランドA
JPBF 180 S16BR　ケーブルグランドB
保護構造 IP67

16回路用

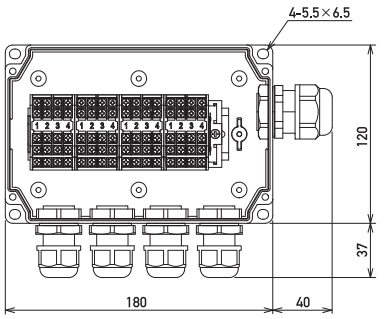

JPBF 180 S12AR　ケーブルグランドA
JPBF 180 S12BR　ケーブルグランドB
JPBF 180 S12R　ケーブルグランドなし　下面φ21×3、右側面φ27×1の穴加工あり
保護構造 IP67

12回路用

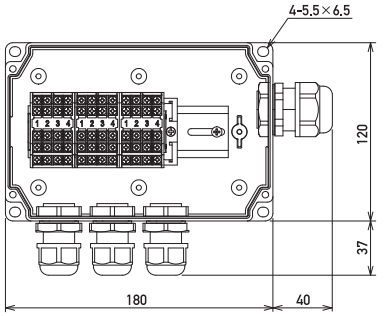

JPBF 180 S08AR　ケーブルグランドA
JPBF 180 S08BR　ケーブルグランドB
JPBF 180 S08R　ケーブルグランドなし　下面φ21×2、右側面φ27×1の穴加工あり
保護構造 IP67

8回路用

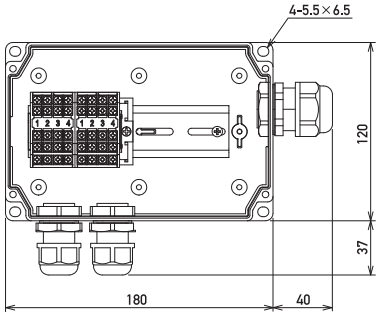

注1：保護構造（IP67）は、カバーの防水性を示しており、電線引込口は使用するケーブルグランドにより異なります。
注2：AVC社製ケーブルグランドFGA21L、FGA26を使用した場合の参考図（寸法）となります。

1次側電線の引き込み方向を考慮した左側面加工タイプと右側面加工タイプをご用意!

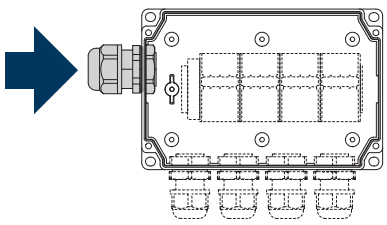

下面
左側面にφ27穴開け加工、またはCTG22サイズ
ケーブルグランドを取り付けたタイプを表します。
左側面加工タイプ

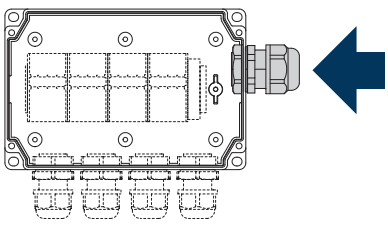

下面
右側面にφ27穴開け加工、またはCTG22サイズ
ケーブルグランドを取り付けたタイプを表します。
右側面加工タイプ

防水中継端子ボックス

JPBFシリーズ

■プッシュイン端子台組込 （受注生産）

組込プッシュイン端子台：TW10B、TW16BC、TW16BCB

左側面加工タイプ

JPBF 180 S16TAL ケーブルグランドA
JPBF 180 S16TBL ケーブルグランドB
JPBF 180 S16TL ケーブルグランドなし
保護構造 IP67
下面φ21×4、左側面φ27×1の穴加工あり

16回路用

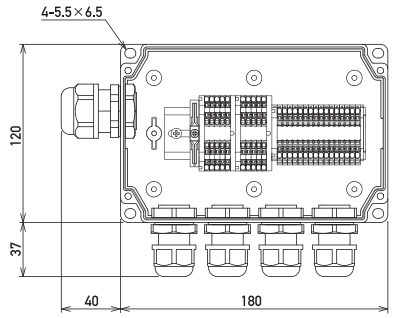

JPBF 180 S12TAL ケーブルグランドA
JPBF 180 S12TBL ケーブルグランドB
JPBF 180 S12TL ケーブルグランドなし
保護構造 IP67
下面φ21×3、左側面φ27×1の穴加工あり

12回路用

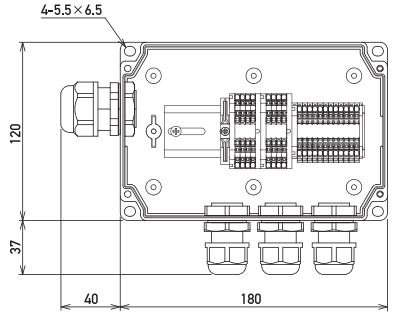

右側面加工タイプ

JPBF 180 S16TAR ケーブルグランドA
JPBF 180 S16TBR ケーブルグランドB
JPBF 180 S16TR ケーブルグランドなし
保護構造 IP67
下面φ21×4、右側面φ27×1の穴加工あり

16回路用

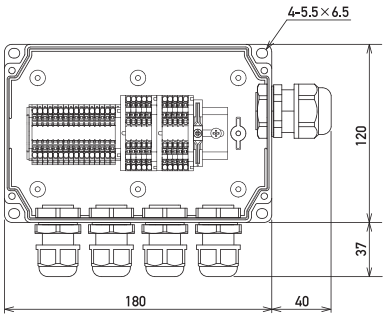

JPBF 180 S12TAR ケーブルグランドA
JPBF 180 S12TBR ケーブルグランドB
JPBF 180 S12TR ケーブルグランドなし
保護構造 IP67
下面φ21×3、右側面φ27×1の穴加工あり

12回路用

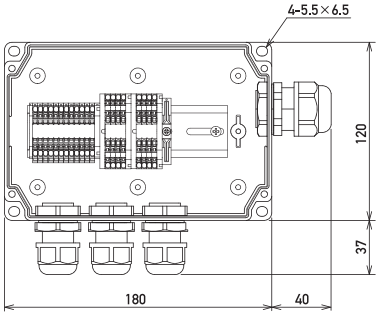

■プッシュイン端子台

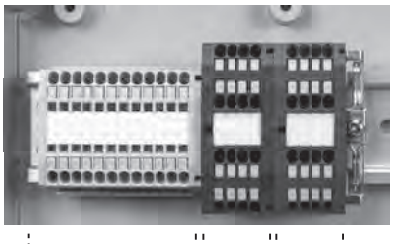

電線を差し込むだけで簡単に結線がおこなえますので、ねじ式に比べ作業効率がアップします。

※ 価格については、別途お問い合わせください。

■ケーブルグランド形状

右側面		シール形状	CTG22サイズ 1穴 φ9～14.7
左側面			
下面	Aタイプ	シール形状	CTG16サイズ 4穴 φ2.4～3.4
	Bタイプ		CTG16サイズ 4穴 φ3.4～4.8

備考1　ケーブルグランドは黒色のみとなります。
備考2　ケーブルグランドのみの販売はおこなっておりません。

■アクセサリ（ショートバー）

タイプ名	種類	被覆色	極数	入数	標準価格（税別）
JTJ028B□	被覆付（曲げ）	黒、赤 青、黄	2	10個入	¥1,280
JTJ028SB□	被覆付	赤、青	2	10個入	¥1,280
JTJ0284B□	被覆付（曲げ）	黒、赤 青、黄	4	10個入	¥3,110

通電電流：20A
備考：□内には被覆色の指定記号が入ります。
B（黒）、R（赤）、S（青）、Y（黄）

■アクセサリ（ケーブルグランド用シールピン）

摘要	タイプ名	入数	標準価格（税別）
Aタイプ用（CTG16サイズ φ2.5～φ3.6）	JPB PIN A	10個入	¥340
Bタイプ用（CTG16サイズ φ3.4～φ4.8）	JPB PIN B		¥370

材質：EPDM　色：黒

■アクセサリ（ホールプラグ）

摘要	タイプ名	入数	標準価格（税別）
φ21用（ロックナット、ゴムパッキン（黒）付）	JPB HP	10セット入	¥2,080
φ27用（ロックナット、ゴムパッキン（黒）付）	JPB HPL		¥3,020

材質：66ナイロン　色：グレー　保護構造：IP67

防水中継端子ボックス

防水中継端子ボックス

・JPBSシリーズは、ケース部とケーブルグランドを一体化していますので、保守、メンテナンス時に紛失、脱落の心配がありません。
・JPBG04は、雌ねじタイプとなっていますので、使用用途に合わせたケーブルグランド（CTG16まで）の取り付けが可能です。
・JPBX10は、最大4箇所（CTG16まで）のケーブルグランド取り付けが可能です。
・動力回路、操作回路、センサ用の中継に便利です。

JPBS 04

JPBG 04

JPBX 10

JPBG 04（雌ねじタイプ） の特長

使用用途に合わせた
ケーブルグランドの選定が可能！

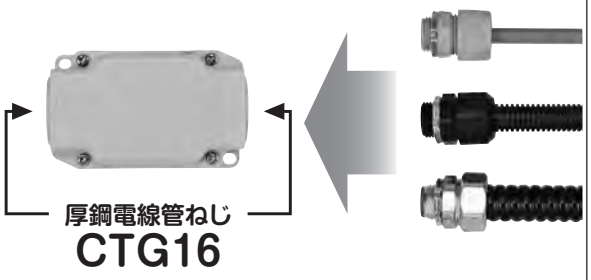

JPBX 10 の特長

最大4箇所に
取付穴加工が可能!（CTG16まで）

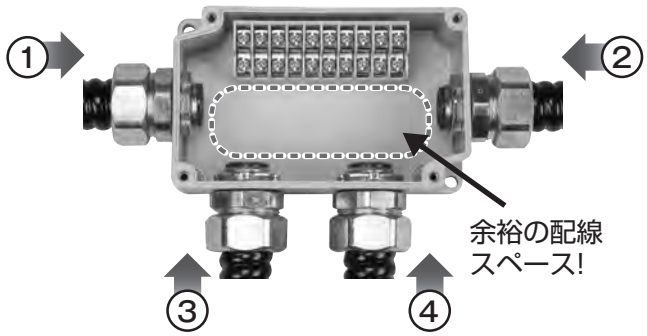

使用上のご注意

JPBSシリーズは、ゴムブッシュ及びリングの組み込み順序、方向に注意してキャップを締め込んでください。
正しく組込まないと防水性能が確保できません。

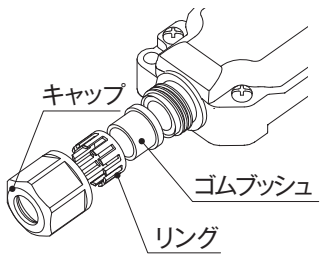

各部材質

タイプ名	JPBS04	JPBS06	JPBG04	JPBX10
ケース／カバー	ナイロンアロイ		PBT	
ケースパッキン	NBR		エラストマー	
キャップ	ナイロンアロイ		—	
ゴムブッシュ	NBR		—	
リング	ポリプロピレン		—	
カバー固定ねじ	SUS		SUS	
カバー固定ナット	黄銅（ニッケルメッキ）		黄銅（ニッケルメッキ）	
端子ねじ	鉄（亜鉛メッキクロメート処理）		鉄（亜鉛メッキクロメート処理）	
ターミナル板	黄銅（ニッケルメッキ）		黄銅（ニッケルメッキ）	黄銅（スズメッキ）

■仕様一覧

タイプ名	JPBS 04	JPBS 06	JPBG 04	JPBX 10（穴なし）	JPBX 10A1	JPBX 10B1	JPBX 10C1
端子台極数	4極	6極	4極	10極			
定格電圧	AC，DC250V	AC，DC250V	AC，DC600V	AC，DC250V			
定格電流	15A	15A	20A	15A			
絶縁抵抗	1000MΩ以上（DC500Vメガー）						
耐電圧	2000V　1分間		2500V　1分間	2000V　1分間			
使用温度範囲	−25〜80℃						
適合電線	1.25mm²　max.	1.25mm²　max.	2mm²　max.	1.25mm²　max.			
端子ねじ	M3（0.6 〜 0.9N・m）	M3（0.6 〜 0.9N・m）	M3.5（1.0 〜 1.3N・m）	M3（0.6 〜 0.9N・m）			
穴加工サイズ	—	—	—	—	φ21×2	φ21×4	φ21×2
適合ケーブル外径	φ3.5〜φ6.1（付属品）、φ6.0〜φ9.0（付属品）		φ34.2以下（ケーブルグランド外径）				
保護構造	IP67	IP67	IP67 注	IP67 注			
概略質量（g）	51	74	100	198	196	194	196
標準価格（税別）	1個　¥1,500	1個　¥1,650	1個　¥1,350	1個　¥2,000	1個　¥2,160	1個　¥2,330	1個　¥2,160

注）　カバーの防水性を示しており、電線引込口は使用するケーブルグランドにより異なります。
備考　当社では、ケーブルグランドの取り扱いはございません。別途、お買い求め願います。

防水中継端子ボックス

■外形寸法（単位：mm）

JPBS 04

適合圧着端子

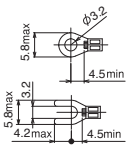

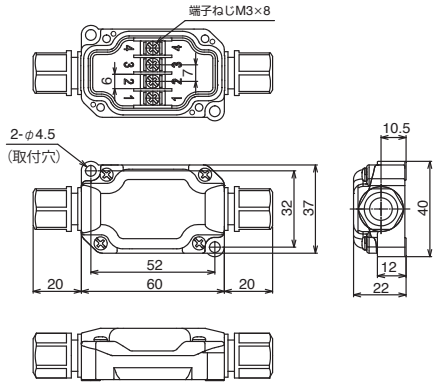

JPBS 06

適合圧着端子

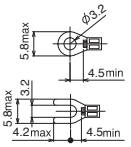

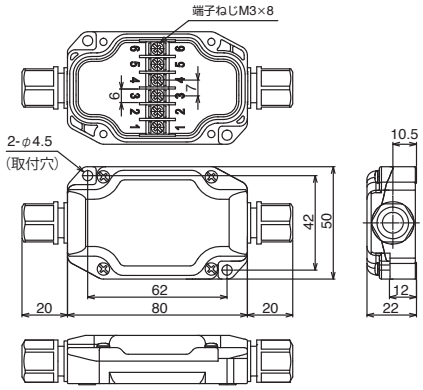

JPBG 04

適合圧着端子

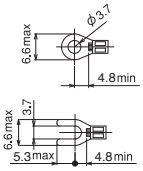

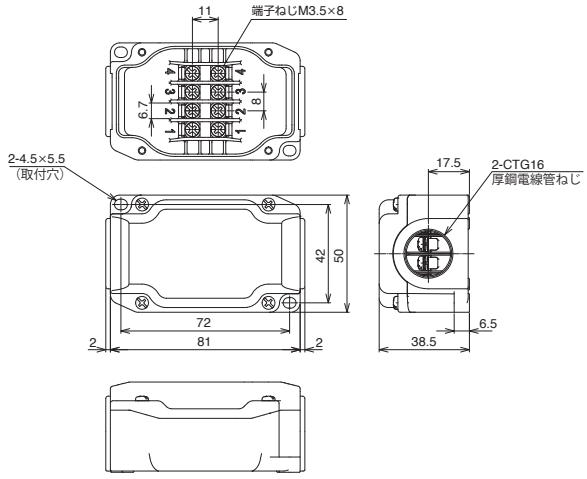

JPBX 10／10A1／10B1／10C1

タイプ名	穴加工
JPBX 10	穴なし
JPBX 10 A1	①・② φ21貫通穴開き
JPBX 10 B1	①～④ φ21貫通穴開き
JPBX 10 C1	③・④ φ21貫通穴開き

適合圧着端子

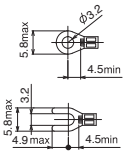

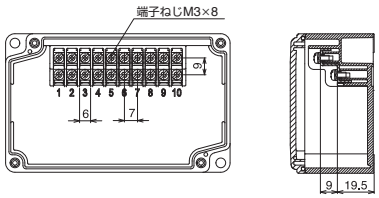

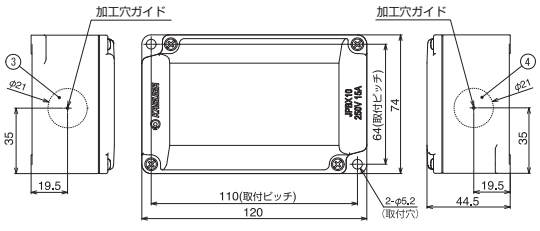

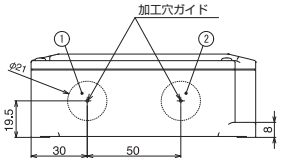

電子機器用ケース

電子機器用ケース

PB2301　PB4601

電子機器用ケース　PB2301、PB4601はお客様で自由設計された基板を収納するケースです。
外部接続端子付ですので貴社オリジナル製品がすぐにできます。
端子部はJISC8201-7-1（銅導体用端子台）に準拠していますので安心してご使用いただけます。

特長

・信号変換器、電源変換器、アイソレータ警報設定器、アナログ変換器、簡易PLC、インターフェース変換器などに使用できます。
・2機種用意いたしました。
　PB2301（23mm幅、12端子用）
　PB4601（46mm幅、24端子用）
・材質は難燃性にすぐれた66ナイロンを使用しています。
・IEC35mmレールにワンタッチ取付が可能です。
・試作、開発に便利なユニバーサル基板を用意しています。
　（オプション部品）

タイプ名	PB2301	PB4601	PB23PCB
定格電圧	AC、DC300V		
定格電流	10A（端子部）		
耐電圧	AC2500V（1分間）		
絶縁抵抗	100MΩ以上（DC500Vメガ）		
適合電線	1.25mm² max.		
締付トルク	0.6～0.9N・m		
使用温度範囲	−20～80℃		
相対湿度	85%以下		
標準価格（税別）	1個　¥3,150	1個　¥4,900	1個　¥1,230

■外形寸法（単位：mm）

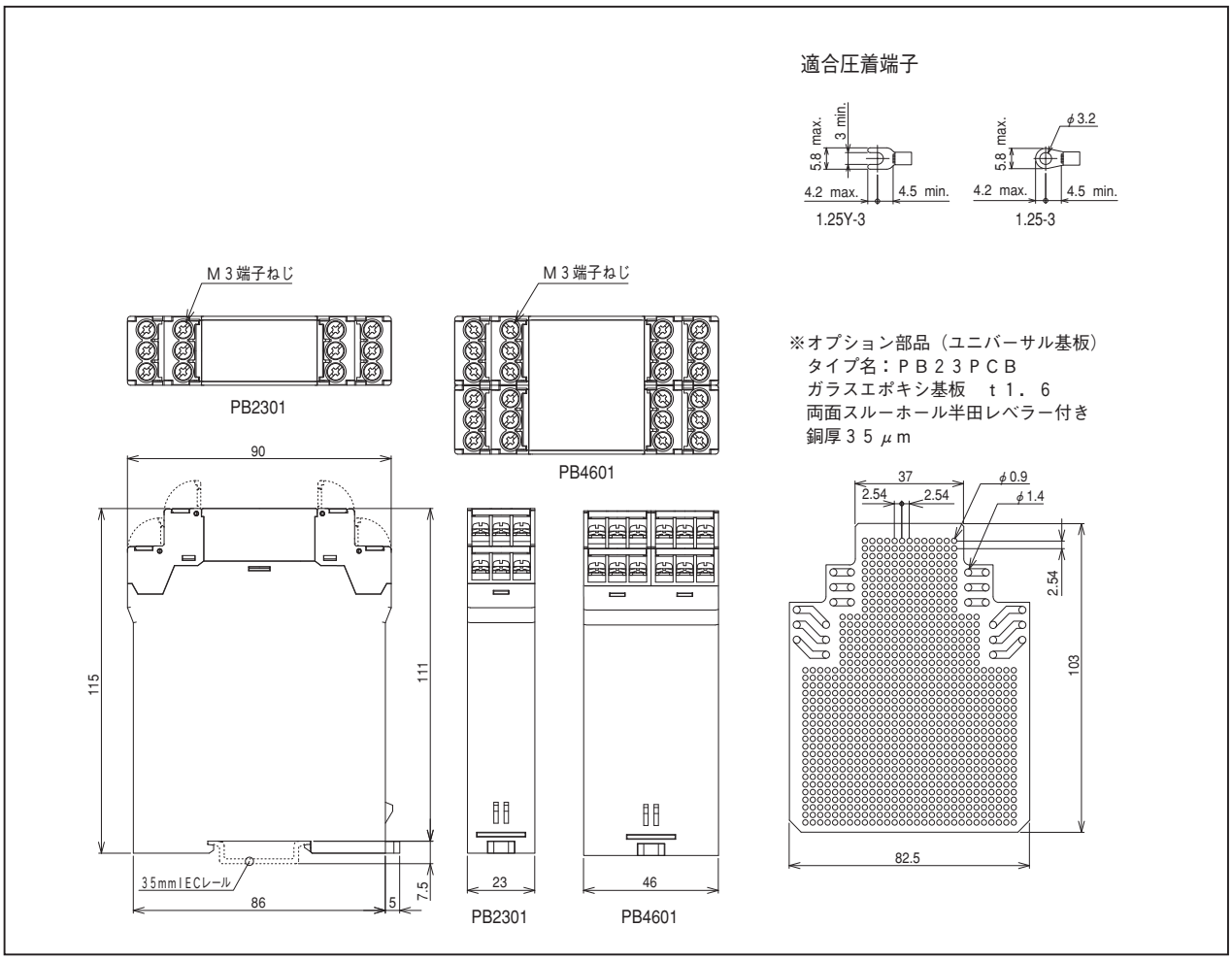

サーモプロテクタ

サーモプロテクタ

・すべての熱交換器・ファンヒータに組合せると…付着する汚れを軽減し、洗浄部品の交換サイクルがのびます。
・その他消費電力の節減に採用頂くと…必要な時に必要な分だけの消費電力ですみます。
・ISO14001対策に採用頂くと…簡単に省エネ効果などが期待できます。

タイプ名	定格電圧	設定温度範囲	接点定格電流	構造	概略質量	材質	標準価格(税別)
JTP40A	AC240V	OPEN（OFF） 29℃±4℃ CLOSE（ON） 37℃±4℃	5A（抵抗負荷）	バイメタル非通電式	約19g	ポリカーボネート	1個 ¥3,650
JTP05B		OPEN（OFF） 20℃±4℃ CLOSE（ON） 5℃±4℃					

■外形寸法（単位：mm）

参考配線図

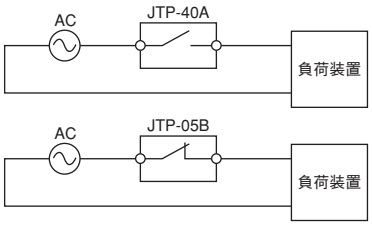

JTP40A JTP05B

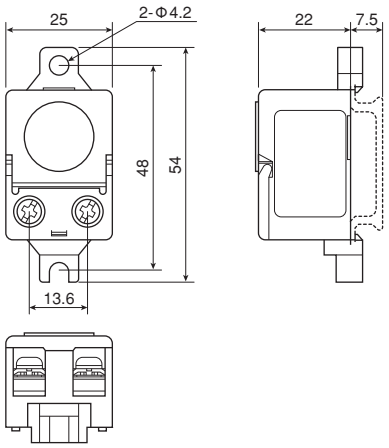

手動式レールカッター

JARC500シリーズ アルミレール専用

コンパクト＆軽量!
さらに切断荷重が従来の半分以下!

❶ カット位置が見える

IECレールの底辺裏面に描いたカット線を上から見てカットできます。

切れ味抜群！

重量 5kg

❷ 軽量かつコンパクトな設計

従来製品に比べ、サイズ・重量ともに大幅カット。
持ち運びにも便利！

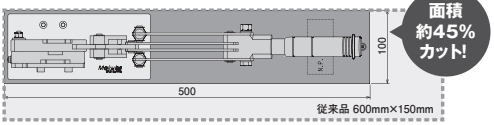

❸ 定尺カットの必需品!

台座にしっかり固定!

アルミ製スケール（別売）
JARC SCL（50cmスケール）
※取付台、固定ねじ（2個）付属。

■機種一覧

タイプ名	適応レール		標準価格(税別)
	レールタイプ名	レール形状	
JARC500JX	JXDA、JXDB、JXDC、JXDD		¥86,000
JARC500TX	TXDA2		¥86,000
JARC500TR	TRDA2		¥112,000

注意　本製品はアルミレール専用ですので、スチールレールは絶対に切断しないでください。
ダイスの破損原因となります。

■仕様　●材質　本体：鋼板、ダイス：合金鋼　●重量：5kg

■アクセサリ（別売）

品名	タイプ名	備考	標準価格(税別)
アルミ製スケール（50cmスケール）	**JARC SCL**	取付台、固定ねじ（2個）付	¥5,000

■外形寸法（単位：mm）

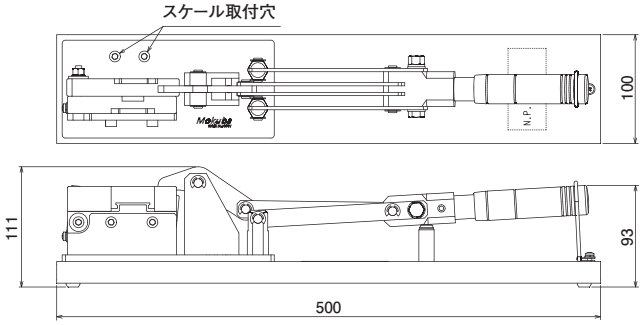

■適合IECレール

JARC500JX用

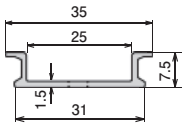

レールタイプ名：JXD□

JARC500TX用

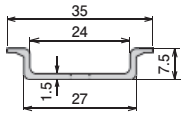

レールタイプ名：TXDA2

JARC500TR用

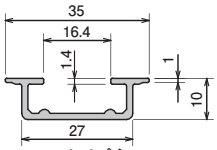

レールタイプ名：TRDA2

切断面

端子台カバーカッター

切断加工時間の短縮にこだわりました。

❶ 切り屑や騒音が出ない

切断刃とプラスチック刃受けとの押し切り方式のため切断屑がでず、切断面がきれいに仕上ります。
また、手動式で押し切るため騒音が出ません。

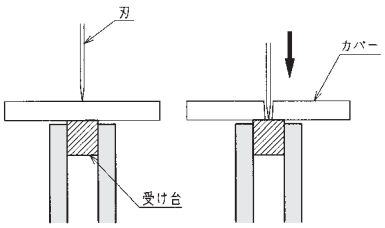

❷ 切断加工時間の短縮

ダクトカッターや鉄鋸と比較すると、定寸切断加工時間は約１／３に短縮され、どなたでも切断できます。

❸ ガイド板付

ガイド板がついていますのでカバーをスムーズに挿入できます。ガイドに合わせて切断する為直角に切断できます。

❹ スケール付

スケールが付いていますので定寸切断が簡単にできます。

❺ 切断刃の交換が簡単

プラスドライバー１本で切断刃の交換ができます。手順も簡単です。また、市販のオルファカッターの替え刃を使用していますので、入手が容易です。

■仕様

タイプ名	**JHC101**
切断能力	樹脂製端子台カバーに適応 厚さ１mm×幅90mm以下 ※但し90mm幅のカバーは完全切断はできませんので、切り込みを入れた後折って下さい。
切断力	ハンドルのグリップ中心で300N以下 ［当社TRB6（60A）］
替刃	オルファ替刃　特大H型（品番HB5B）
質量	5.4kg
標準価格（税別）	¥35,000

■アクセサリ

	タイプ名	標準価格(税別)
受け台	**JHCCB**	¥1,230
安全カバー	**JHCSFC**	¥4,380

■外形寸法（単位：mm）

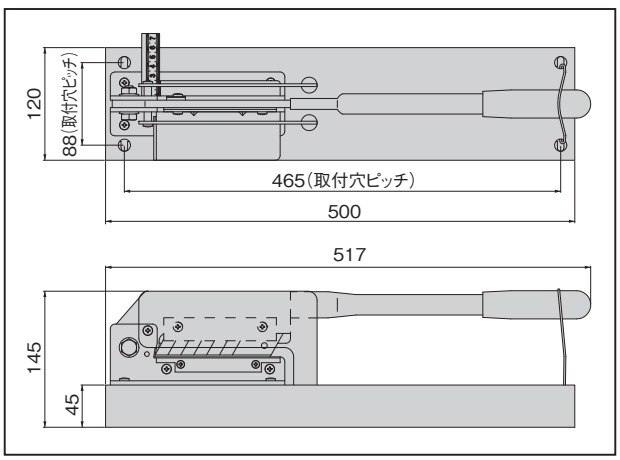

株式会社 パトライト
KASUGAカンパニー
https://www.kasuga.jp

○ 札幌営業グループ
北海道札幌市中央区大通西18-1-26
山京大通ビル別館1F（〒060-0042）
TEL 011（622）9200／FAX 011（622）9210
○ 仙台営業グループ
宮城県仙台市宮城野区榴岡3-7-35
損保ジャパン仙台ビル10F（〒983-0852）
TEL 0422（59）1650／FAX 0422（59）1655
○ 北関東営業グループ
東京都武蔵野市中町1-20-8
三井生命三鷹ビル（〒180-0006）
TEL 0422（59）1651／FAX 0422（59）1655
○ 東京営業グループ
東京都武蔵野市中町1-20-8
三井生命三鷹ビル（〒180-0006）
TEL 0422（59）1651／FAX 0422（59）1655
○ 南関東営業グループ
東京都武蔵野市中町1-20-8
三井生命三鷹ビル（〒180-0006）
TEL 0422（59）1651／FAX 0422（59）1655
○ 受注センター
東京都武蔵野市中町1-20-8
三井生命三鷹ビル（〒180-0006）
TEL 0422（59）1650／FAX 0422（59）1655
○ 辰野営業グループ
長野県上伊那郡辰野町大字伊那富7461
（〒399-0428）
TEL 0422（59）1650／FAX 0422（59）1655
○ 北陸・直需グループ
東京都武蔵野市中町1-20-8
三井生命三鷹ビル（〒180-0006）
TEL 0422（59）1650／FAX 0422（59）1655
○ 名古屋営業グループ
愛知県名古屋市中区金山1-14-18
A-PLACE金山6F（〒460-0022）
TEL 052（856）0003／FAX 052（856）0004
○ 大阪営業グループ
大阪府大阪市中央区久太郎町4-1-3
大阪御堂筋ビル7F（〒541-0056）
TEL 06（7711）0700／FAX 06（7711）0705
○ 広島営業グループ
広島県広島市南区的場町1-2-16
グリーンタワー7F（〒732-0824）
TEL 06（7711）0700／FAX 06（7711）0705
○ 福岡営業グループ
福岡県福岡市博多区冷泉町5-35
福岡祇園第一生命ビルディング9F（〒812-0039）
TEL 0422（59）1650／FAX 0422（59）1655

購買に関するご相談窓口

北海道地区
北海道
札幌営業グループ
TEL 011（622）9200／FAX 011（622）9210

東北／関東／甲信越地区
青森県・秋田県・山形県・岩手県・宮城県・福島県・新潟県・長野県・群馬県・栃木県・茨城県・埼玉県・千葉県・東京都・山梨県・神奈川県・静岡県（浜松地区以外）
北陸地区
富山県・石川県
九州／沖縄地区
福岡県・大分県・佐賀県・長崎県・熊本県・宮崎県・鹿児島県・沖縄県
受注センター
TEL 0422（59）1650／FAX 0422（59）1655

東海地区
岐阜県・愛知県・三重県・静岡県（浜松地区）
名古屋営業グループ
TEL 052（856）0003／FAX 052（856）0004
近畿／中国／四国地区
滋賀県・京都府・奈良県・大阪府・和歌山県・兵庫県・岡山県・鳥取県・島根県・広島県・山口県・香川県・徳島県・愛媛県・高知県
北陸地区
福井県
大阪営業グループ
TEL 06（7711）0700／FAX 06（7711）0705

技術的なご相談 専用窓口
TEL 0120-497-090（無料）
受付時間 9:00～12:00 13:00～17:00
（土・日・祝祭日を除く）

※製品をご使用になる前には、取扱説明をよくお読みの上、正しくお使いください。
※本資料に掲載されている内容は、予告なく変更することがあります。あらかじめご了承ください。
※本資料に掲載されている標準価格には消費税が含まれておりません。

Document No. B0229C05
Date Published September 2018