PATLITE®

B95100518 B

据置きブラケット 取扱説明書 SZW-060W

■お客様へ

このたびは、パトライト製品をお買い上げいただきありがとうございます。
・工事を伴う設置は必ず専門業者へ依頼してください。
・ご使用前に本書をよくお読みのうえ、正しくお使いください。
・ご不明な点は、巻末に記載されている技術・修理相談窓口へお問い合わせください。

適合機種	積層情報表示灯	LA6-□DWJW□、LA6-5AWJWB LA6-5DTNWB-POE

※ 1. 適合機種は 2016 年 12 月現在のものです。最新の適合機種は弊社ホームページにてご確認ください。
2. ご使用にあたっては、適合機種の取扱説明書などを必ずご覧ください。
3. 本製品に表示灯を取り付けた場合、保護等級は IP20 になります。

■設置、施工、取付業者様へ

・設置前に本書をよくお読みのうえ、正しく設置してください。
・本書は必ずお客様にお渡しください。

■危害、損害の程度の表示

■図記号の例

程度	図記号	内容
指示	!	実行しなければならないことを示しています。

1 はじめにお読みください

お願い
! 製品本体に付着した汚れは、水を含ませた柔らかい布などで拭き取ってください。
（**シンナー、ベンジン、ガソリン、油**などで拭かないでください）
! 本製品の部品などの取扱いについては、次を守ってください。
・取外し可能箇所以外の**分解はしない**でください。
・本製品を**改造しない**でください。

2 内容物

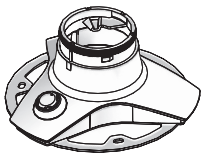
本体

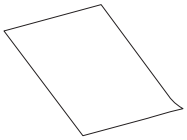
取扱説明書（本書）

付属品
ゴムシート

3個

3 各部の名称と寸法

■ 正面

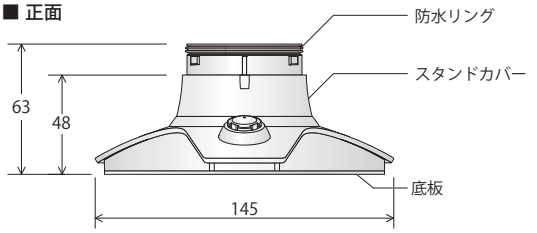

■ 底板接地面

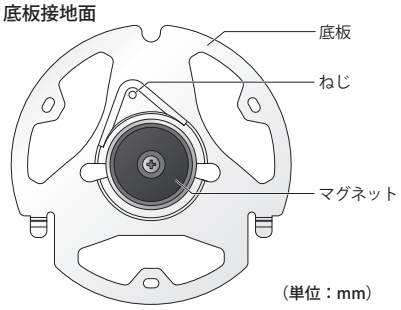

（単位：mm）

■ 取付寸法図

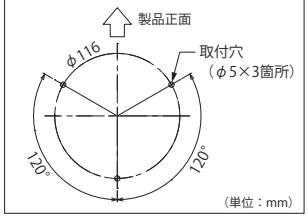

4 仕様

型式	SZW-060W
適合機種	LA6-□DWJW□、LA6-5AWJWB、LA6-5DTNWB-POE
取付場所	屋内
取付方向	正方向のみ
保護等級	IP20（製品取付時）
材質	スタンドカバー：ABS 底板、ねじ：鉄 防水リング、付属品（ゴムシート）：ゴム マグネット：マグネット
質量 (公差：±10%) ※付属品を除く	250g
備考	RoHS指令の閾値を超える規制物質の含有はありません。

5 取付方法

お願い
! 取付場所は、次を満たすようにしてください。
・**振動**が少ないこと　・十分な**強度**があること　・**平らな場所**であること
! 製品は必ず**正立状態**で取り付けてください。
! ゴムシート貼り付け前に底板や設置場所のゴミ、ホコリ、水、油などをきれいに取り除いてください。

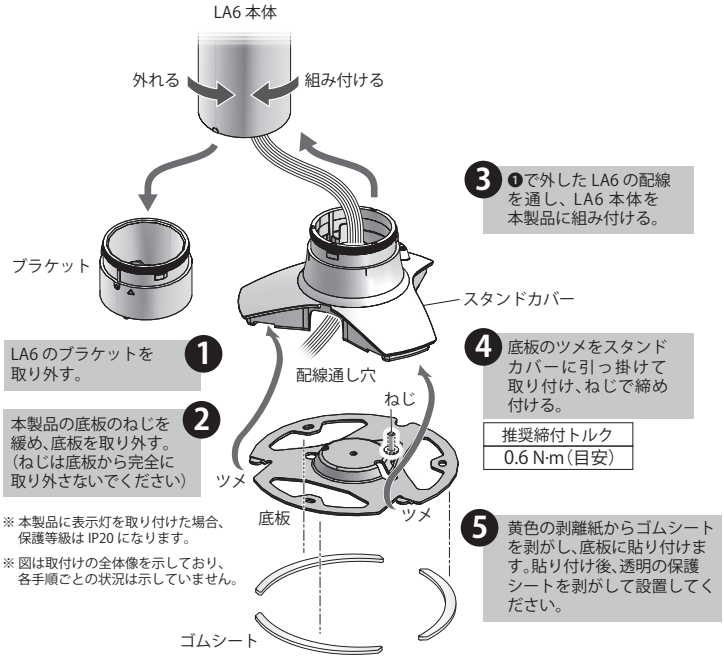

※ 本製品に表示灯を取り付けた場合、保護等級は IP20 になります。

※ 図は取付けの全体像を示しており、各手順ごとの状況は示していません。

製品保証規定

［Ver.2. 0（2014.06. 01）］

この保証規定は、お客様がお買い上げ頂いた製品に関して、株式会社パトライト（以下、「弊社」といいます）が保証する内容について明記しています。

第１条（目的）
1．本規定は、弊社の製品（以下、「本製品」といいます）に関する保証責任の取扱いについて定めるものとします。
2．お客様が本製品の使用を開始された時点で、お客様は本規定に同意して頂いたものとし、お客様と弊社との間で本規定の効力が有効に生ずるものとします。

第２条（保証対象および保証期間）
弊社は、お客様が本製品を購入された日から１年以内（以下、「保証期間」といいます）に本製品について以下の各号のいずれかに該当した場合（以下、「不良」といいます）、次条に定める保証責任を負うものとします。
①本製品の外形または内部に本製品の用途または機能を損なう変質または変形が発生した場合
②本製品が製品仕様書に定められた性能を発揮しない場合

第３条（保証内容）
1．弊社は、本製品に不良が生じた場合（以下、「不良品」といいます）、自らの裁量によって無償による修理または代替品の提供のいずれかの措置を講じるものとします。
2．弊社が前項の措置を講じた場合、当該措置がなされた本製品の保証期間は、当初の不良品に関する保証期間と同一とします。
3．弊社が第１項に基づきお客様に対して本製品の代替品の提供を行った場合、弊社において回収致しました不良品の所有権は、弊社に帰属するものとします。
4．弊社は、第１項の代替品の提供に関して、製造中止等の諸事情により同一製品を提供できない場合には、自らの裁量により本製品と同等以上の性能を有する製品を提供できるものとします。
5．以下の各号の部材は、保証の対象外とします。
①消耗品（モータ・電球・ロータゴム・パッキン・Oリング・キセノン基板等）
②輸送中における本製品の保護を目的とした梱包材料（製品梱包箱・ビニール袋・緩衝材等）

第４条（免責事項）
1．弊社は、以下の各号のいずれかに該当する場合、不良に関して前条に定める保証責任を負わないものとします。
①本製品の輸送・運搬中に発生した衝撃・落下等の外部的要因により不良が発生した場合
②本製品の製品仕様書・取扱説明書・取り扱い上の注意等に違反することにより不良が発生した場合
③本製品が設置または接続された装置・機器・車両・船舶・建造物・ソフトウェア等による外的要因に起因して不良が発生した場合
④お客様または第三者が事前に弊社の承諾を得ることなく本製品の分解・改造・補修・付属品取付等を行ったことにより不良が発生した場合
⑤お客様または第三者の故意または過失により不良が発生した場合
⑥お客様が第５条第３項の禁止事項に違反した結果、不良が発生した場合
⑦火災・地震・台風・落雷等の天災地変または公害・塩害・静電気・停電・異常電圧等の外部的要因に起因して不良が発生した場合
⑧本製品の販売時点における科学または技術に関する知見によっては、弊社が不良を予測することができない場合
⑨通常使用に基づく本製品の自然消耗または経年劣化により不良が発生した場合
⑩本製品が日本以外の国において使用されたことにより不良が発生した場合
⑪保証期間の満了後に不良が発生し、お客様において当該不良が保証期間内に発生したことを証明することができない場合
⑫弊社に対して本書のご提示がない場合
2．弊社は、第３条第１項の措置の実施の有無を問わず、不良に起因してお客様に生じた通常損害、特別損害、機会損失、逸失利益、事故補償、当社製品以外の製品（本製品と通信回線等により接続されているか否かを問いません）に関する損傷、損失、不具合、データ損失および不良を修補するための費用（人件費、工事費、交通費、運送費等をいいますが、これらに限られません）のいずれに関しても、一切の責任を負わないものとします。
3．お客様が使用されるシステム・機械・装置等への本製品の適合性はお客様自身でご確認いただくものとし、弊社はこれらと本製品との適合性について一切の責任を負わないものとします。

第５条（ソフトウェアの取扱い）
1．本製品に弊社が著作権者であるソフトウェア（以下、「本ソフトウェア」といいます）が内蔵されている場合、弊社は、お客様に対して本ソフトウェアを日本国内で使用する非独占的で譲渡不能な使用権を許諾するものとします。
2．弊社は、本ソフトウェアの機能を向上させるべく、自らの裁量により本ソフトウェアをバージョンアップすることができるものとします。弊社は、ソフトウェアのバージョンアップに起因してお客様に生じた通常損害、特別損害、機会損失、逸失利益、事故補償、当社製品以外の製品（本製品と通信回線等により接続されているか否かを問いません）に関する損傷、損失、不具合、データ損失および不良を修補するための費用（人件費、工事費、交通費、運送費等をいいますが、これらに限られません）のいずれに関しても、一切の責任を負わないものとします。
3．お客様は、事前に弊社の承諾を得ることなく、以下の各号の行為を行ってはならないものとします。
①本ソフトウェアを複製すること
②本ソフトウェアの改変・結合・リバースエンジニアリング・逆コンパイル・逆アセンブル等を行うこと
③本ソフトウェアを第三者に対して再使用許諾・貸与・レンタル・転売すること
④本ソフトウェアを第三者に送信可能な状態でネットワーク上に蓄積すること
⑤本ソフトウェアに付されている著作権表示およびその他の権利表示を除去すること

第６条（その他）
1．本製品に関する製品仕様書・取扱説明書・カタログ等の記載内容は、事前に予告なしに変更する場合があります。
2．本製品に関する弊社の責任は、本規定をもって全てとし、弊社はこれ以外に一切の責任を負わないものとします。
3．本保証書は、日本国内においてのみ有効に効力を生ずるものとします。お客様または第三者が本製品を海外へ輸出される場合、本規定の適用は除外されるものとし、本製品に関する全ての責任は、輸出元に帰属するものとします。
4．弊社は、お客様による紛失・損傷等の事由を問わず、お客様に対して本書の再発行を行わないものとします。
5．本書は、本書に明示した条件に基づき保証をお約束するものです。従って、本書によって弊社およびそれ以外の事業者に対するお客様の法律上の権利を制限するものではありません。

第７条（準拠法および管轄裁判所）
本規定は、日本法を準拠法とし、日本法に従って解釈されるものとします。本規定の履行および解釈に関して紛争が生じたときは、大阪地方裁判所を第一審の専属的合意管轄裁判所とするものとします。

以上

株式会社パトライト

＜ご注意＞本製品保証規定は、2014年6月1日より適用されます。万が一、お客様がお買い上げ頂いた製品に弊社の旧製品保証規定が記載された取扱説明書が同封されていた場合であっても、本規定の効力のみが適用されますので、ご了承下さい。

世界中に「安心・安全・楽楽」をお届けする
株式会社 パトライト　J2D
http://www.patlite.co.jp
〔受付〕平日9:00～17:00
平日12:00～13:00及び土・日・祝日・社休日は留守番電話による対応
●技術・修理相談窓口（無料）：0120-497-090
※ご注文・価格・商品内容等は、各営業所拠点または販売店にお問い合わせください。

B95100518 B
'17.2.AUTO

PATLITE®

B95100518 B

Installation Bracket Instruction Manual SZW-060W

■Notice to Customer

Thank you very much for purchasing our PATLITE product. Request the installation and wiring be performed by a professional contractor if construction work is involved.

- Prior to installation, read this manual thoroughly before using this product to ensure correct use.
- After reviewing this manual, if there are any questions regarding this product, please contact the nearest PATLITE office listed on the back cover of this manual.

Compatible Model	Signal Tower	LA6-□DWJW□, LA6-5AWJWB LA6-5DTNWB-POE

⁎ 1. This product is compatible with models manufactured from December, 2016. To verify the latest compatible options and model, please visit our homepage.
2. Be sure to read the instruction manual included with the compatible product in addition to this manual.
3. With the Signal Tower attached to this product, the protection rating is set to IP20.

■To the Contractor

- Read this manual carefully, Prior to installation.
- Be sure to return this manual to the customer.

■Symbols to indicate the degree of injury or damage

■Examples of the graphic symbols

Degree	Symbol	Contents
Directions	!	**Indicates when a procedure must be performed.**

1 Safety Precautions

⚠Warning

! Use a soft cloth, etc., dampened with water to wipe the main signal tower unit.
(Do not use cleaners containing chemicals such as **thinner**, **alcohol**, **gasoline** or **oil**.)

! To ensure safety when this product is installed onto equipment, observe the following:
- **Do not remove parts** beyond those designed to be removed from this product.
- **Do not modify or disassemble** this product.

2 Contents

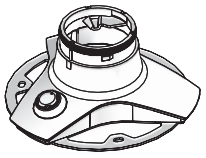

Main Unit

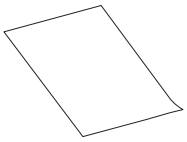

Operation Manual (this book)

Accessories
Rubber Sheet

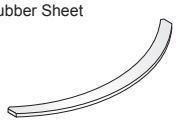

3 pcs.

3 Part Names and Outer Appearance

■ Front View

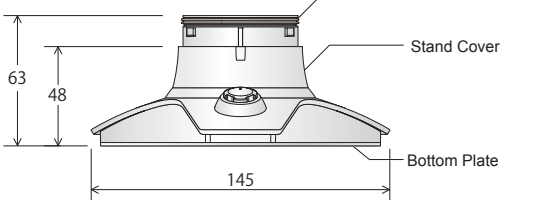

■ Bottom Plate Installation

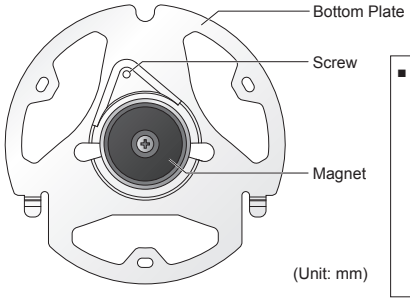

■ Mounting Dimensional Drawing

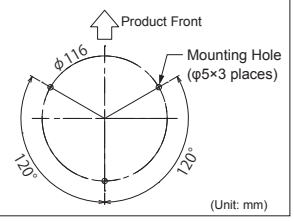

4 Specifications

Model	SZW-060W
Compatible Model	LA6-□DWJW□, LA6-5AWJWB, LA6-5DTNWB-POE
Mounting Location	Indoor Only
Mounting Direction	Upright Only
Protection Rating	IP20(Product Attachment)
Material	Stand Cover : ABS Bottom Plate , Screw : Steel Waterproof Ring : Rubber Rubber Sheet : Rubber Magnet : Magnet
Weight (Tolerance ±10%) ※Accessory Remove	250g
Remarks	There are no contents of controlled substances exceeding the threshold for the RoHS Directive.

5 How to Install

⚠Warning

! The following requirements are necessary for proper installation:
- Install the signal tower where excessive vibration is not present.
- Install the signal tower on a sturdy surface.
- Install the signal tower on a level surface.

! Be sure to install the signal tower in an upright position.

! Before placing the rubber sheet onto the bottom plate, be sure to remove dust, water, an oil, etc., on the bottom plate and the installation location.

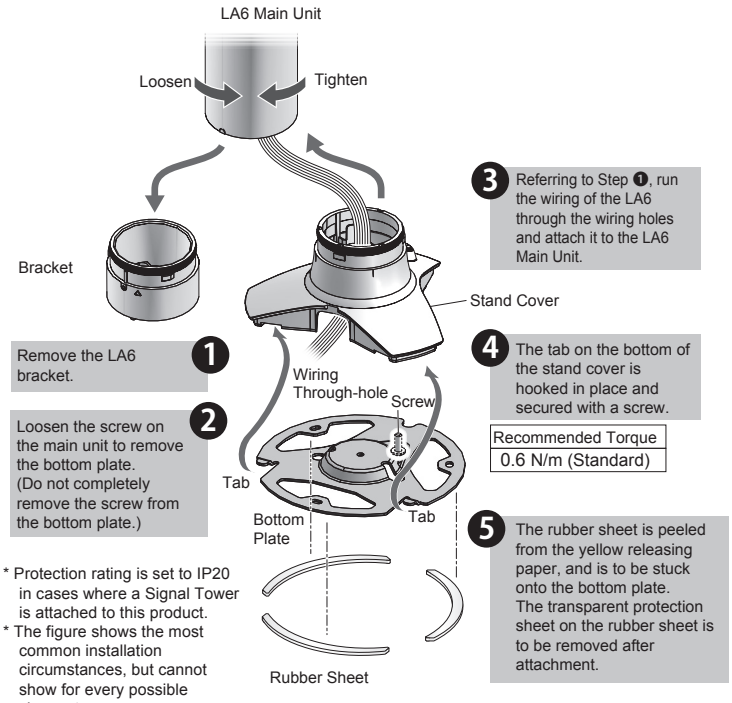

* Protection rating is set to IP20 in cases where a Signal Tower is attached to this product.
* The figure shows the most common installation circumstances, but cannot show for every possible circumstance.

PATLITE Corporation G2G

PATLITE Corporation ※Head office ■http://www.patlite.com/
4-1-3, Kyutaromachi, Chuo-ku, Osaka 541-0056 Japan

PATLITE (U.S.A.) Corporation ■http://www.patlite.com/
PATLITE Europe GmbH ※Germany ■http://www.patlite.eu/
PATLITE (SINGAPORE) PTE LTD ■http://www.patlite.com/
PATLITE (CHINA) Corporation ■http://www.patlite.cn/
PATLITE KOREA CO., LTD. ■http://www.patlite.co.kr/
PATLITE TAIWAN CO., LTD. ■http://www.patlite.tw/
PATLITE (THAILAND) CO., LTD. ■http://www.patlite.co.th/

B95100518 B
'17.2.AUTO