PAT.

RT型 ホーンスピーカー体型マルチ電子音・音声合成回転灯 ラッパッパ

CE ※RT-A/C/D/Eの24V仕様

電子音 RT-A/C/D/E型　音声合成再生 RT-VS型 RT-VSZC型　大型ホーン　耐震電球　φ162　ADPCM 64 kbit/s　105dB (at 1m)※　IP 23　NPN オープンコレクタ　32 音

●ADPCM64kbit/sはRT-VS、VSZC型のみ
●32音は電子音RT-A/C/D/E型

※音圧は最大値です。音色・メッセージにより音圧が変わります。

大型ホーンで大音量105dB(at 1m)！
低音から高音まで広音域で、クリアな音質。

カラー 赤 黄 緑 青

グローブ 耐候性、透光性に優れたアクリル樹脂を採用。

●音量は最大105dB(at 1m)の大音量で、内蔵の音量調節つまみで、音量調整ができます。
●低音を重視した設計で、耳にやさしい音質です。
●防滴構造のため、屋外でも使用できます。
●NPNトランジスタオープンコレクタ対応により、PLC等での直接駆動が可能です。
●グローブ内・本体でボリューム調整が可能です。
(注)スタート入力は300msec(RT-VS型は100msec)以上必要です。
それ以下の入力では動作しない場合があります。
●RT-A/C/D/Eの24V仕様はCEマーキング対応。
●RT-VSZCは、有電圧出力仕様です。

-VS/VSZC型〈音声合成〉
-A/C/D/E型〈電子音〉

オプション

壁面取付けブラケット
SZ-023型
価格 5,800円(税抜き)

壁面取付けブラケット
SZ-008型
価格 3,000円(税抜き)

仕様の詳細につきましては302ページをご覧ください。

モデルコード

RT-24VS-R

型式

定格電圧
24：AC/DC24V
(RT-A/C/D/E型はDC24Vのみ対応)
100：AC100V
200：AC200V(RT-A/C/D/E型)
220：AC220V(RT-VS型のみ)

音声、音色の仕様
VS：音声合成
VSZC：音声合成
A/C/D/E：電子音

色
R：赤
Y：黄
G：緑
B：青

音色一覧表

■ RT-VS/VSZC型 音声合成再生

●合計16秒を自由に分割して、最大4メッセージまで再生(VSZCは1メッセージ)。
●STOP端子の短絡(100ms以上)で、音声出力が停止します。(RT-VSのみ)
●メッセージは、3000種類以上の標準メッセージからご指定いただけば無料です。(その他の特注メッセージは、別途録音費用が必要です。)

■ RT-A/C/D/E型 電子音

●1台で32音内蔵、A/C/D/Eの4タイプの音色をラインアップ。
●選択スイッチの設定により、ビット入力方式で8音、バイナリ入力方式で32音の音色を再生可能。

Aタイプ

ブーブー	プルル	カンカン	パララ
ピーポピーポ	ピポパポピポパン	ピロロン	ピピピン
プルル+カンカン	列車通過音	ピンポン	ピピピ…
エリーゼのために	乙女の祈り	メヌエット	アニーローリー
ロンドン橋	ホルディリディア	メリーさんの羊	草競馬
かっこう	村のかじや	アビニヨンの橋の上で	デイドリームビリーバー
アマリリス	モーツァルト40番	静かな湖畔	山の音楽家
禁じられた遊び	カチューシャ	大きな古時計	アヴェ・マリア

Cタイプ

ブーブー	プルル	カンカン	パララ
ピーポピーポ	ピポパポピポパン	ピロロン	ピピピン
プルル+カンカン	列車通過音	ピンポン	ピピピ…
君の瞳に恋してる	TOP OF THE WORLD	ENTERTAINER	AMAZING GRACE
亜麻色の髪の乙女	オー・シャンゼリゼ	カノン	ララサンシャイン
宇宙戦艦ヤマト	おしえて	負けないで	ロッキーのテーマ
ミス・ア・シング	夜空ノムコウ	愛は勝つ	TRUTH
ガッツだぜ!!	おどるポンポコリン	今すぐkiss me	春よ、来い

Dタイプ

ブーブー	プルル	カンカン	パララ
ピーポピーポ	ピポパポピポパン	ピロロン	ピピピン
Runner	守ってあげたい	ピンポン	ピピピ…
オリビアを聴きながら	September	土曜日の恋人	秋の気配
サーフ天国・スキー天国	色・ホワイトブレンド	HAPPY BIRTHDAY	HIHO
線路は続くよどこまでも	森のくまさん	おもちゃのチャチャチャ	こんなこいるかな
シューベルトの子守唄	赤鼻のトナカイ	黄色いリボン	雪山賛歌
テキサスの黄色いバラ	アルプス一万尺	聖者が街にやってくる	ロンドンデリーの歌

Eタイプ

ブーブー	カンカン	ピーポピーポ	ピロロン
プルル+カンカン	ピンポン	ピ～ロ～ン	ビーム音
ピポピ×3	トゥルルル	ピリリ…	エリーゼのために
アニーローリー	メリーさんの羊	アマリリス	アヴェ・マリア
プルル	パララ	ピポパポピポパン	ピピピン
列車通過音	ピピピ…	ピピポポ	ハープ音
警告音	ピロロロ	ポポピピ	メヌエット
ロンドン橋	草競馬	モーツァルト40番	大きな古時計

JASPAC T-06B0152 T-0710139 T-0710140

商品の最新情報は パトライト 検索 http://www.patlite.co.jp

用途事例

非常時の警告、
案内誘導に…

駐車場出入口での警報、
満車アナウンスに…

工場ライン・無人搬送車の
動作合図に…

外観図（mm）

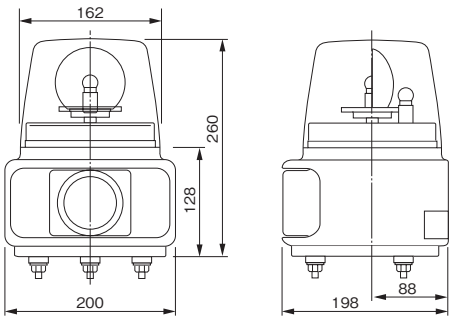

取付面寸法図

正面方向

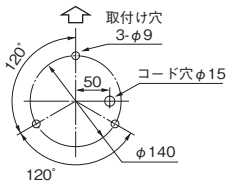

配線図

RT-VS型

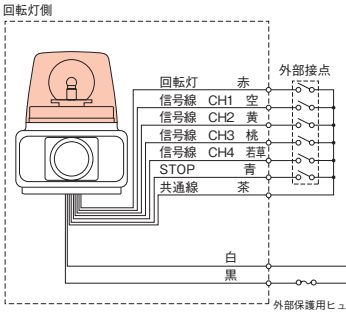

■音色優先順位

STOP(青)＞CH4(若草)＞CH3(桃)＞CH2(黄)＞CH1(空)

※複数の信号入力が同時にあった場合、
番号の大きいチャンネルが優先になります。
電源のON/OFFで、メッセージのスタートをすると
メッセージの頭が切れる場合があります。

DC24V時
共通線（茶）と
電源⊖線（黒）の
共用可能

電源
（DC24V時は
黒が⊖）

電源電圧	RT-VS
AC 100V AC 220V	回転灯、音声信号線 開路時 12V 閉路時 最大5mA
AC/DC 24V	回転灯、音声信号線 開路時 24V 閉路時 5mA

※NPNオープンコレクタトランジスタでも接続可能です。

公称断面積： 線種 ：引出し線長
電源線： 0.75mm² ：CKVV：320mm
信号線： 0.3mm² ：CKVV：300mm

RT-A/C/D/E型

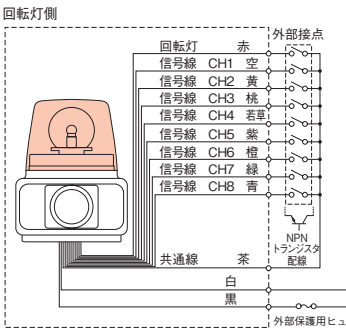

■音色優先順位

CH8(青)＞CH7(緑)＞CH6(橙)＞CH5(紫)＞
CH4(若草)＞CH3(桃)＞CH2(黄)＞CH1(空)

※複数の信号入力が同時にあった場合、
番号の大きなチャンネルが優先になります。

型式	突入電流	ヒューズ
RT-24	最大10A/20ms	250V 2A
RT-100	なし	250V 0.5A
RT-200	なし	250V 0.5A

DC24V時
共通線（茶）と
電源⊖線（黒）の
共用可能

※NPNオープンコレクタトランジスタでも接続可能です。

電源
（DC24V時は
黒が⊖）

公称断面積: 線種 ：引出し線長
電源線： 0.75mm² ：CKVV：300mm
信号線： 0.3mm² ：CKVV：300mm

RT-VSZC型

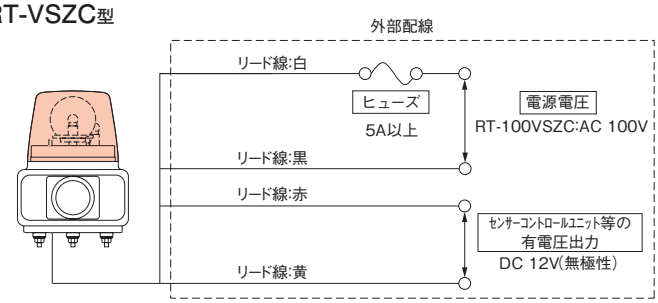

※有電圧出力の電流容量は30mA以上のものをご使用ください。

RT-VS、RT-A/C/D/E仕様

	型　式	定格電圧	電圧許容範囲	消費電力	電球	No.	閃光数	音圧レベル	外部接点容量	使用温度範囲	接点入力方式	再生チャンネル	保護構造	質　量	価格（税抜き）
音声合成	RT-24VS	AC/DC 24V	AC/DC 20V～27V	36W	24V 20W	55	140回/分	最大105dB (at 1m)	10mA以上	-10℃～+55℃（湿度85%以下）	無電圧接点入力（5点1ビット）	4（合計16秒）	IP23	2.0kg	53,000円
音声合成	RT-100VS	AC 100V	AC 90V～110V	30W	12V 15W	54								2.3kg	55,000円
音声合成	RT-220VS	AC 220V	AC 180V～240V												
電子音	RT-24A/C/D/E	DC 24V	DC 21V～27V	24W	24V 20W	55	115回/分			-20℃～+50℃（湿度85%以下）	無電圧接点入力（9点1ビット）	ビット入力 8 バイナリ入力 32		2.0kg	33,000円
電子音	RT-100A/C/D/E	AC 100V	AC 90V～110V	32W	12V 15W	54	105回/分							2.5kg	35,000円
電子音	RT-200A/C/D/E	AC 200V	AC 180V～240V	30W			95回/分								

電球形状･･･ガラス球G18　口金BA15S
（注）表記の音圧レベルは最大音量（音声合成タイプ:正弦波（1KHz））であり、メッセージ内容や音色、電圧変動によって変化するため表記の音圧レベルより低くなる場合があります。
※）複数台使用の場合、音色及び音声を同時にスタートしても再生音にずれが発生します。

RT-VSZC仕様（有電圧出力仕様）

型　式	定格電圧	使用電圧範囲	消費電力	閃光数	使用電球	音　圧	音声合成方式	質　量	価格（税抜き）
RT-100VSZC	AC100V	AC 90V～110V	30W	140回/分	12V 15W No.54	最大105dB(at 1m)	ADPCM方式	2.3kg	56,200円

（注）表記の音圧レベルは正弦波（1KHz）出力時のデータであり、メッセージ内容、電圧変動によって低くなる場合があります。

電球形状･･･ガラス球G18　口金BA15S