Rev.1.3　　製品保証規定

この保証規定は、お買い上げいただいた製品に対して株式会社パトライト(以下弊社)がお客様に保証する内容について明記しています。

■ 製品保証について
取扱説明書等の注意書きに基づくお客様の正常なご使用状態のもとで、保証期間内に万一故障した場合、無償にて故障箇所の修理または製品の交換をさせていただきます。製品保証の原則は故障箇所の修理です。

■保証期間
製品はお客様がお買い求めいただいてから12ヶ月間の保証を致します。
保証期間経過後は有償修理扱いとなります。 保証期間内に製品の修理・交換対応があったとしても、保証期間はその製品のお買い上げ日より12ヶ月間をもって満了となります。

■保証内容について
保証は製品の無償修理または交換に限定され、お客様の故障品調査や作業人件費、交通費・付属品など、製品以外に関する費用は保証の対象ではありません。

■保証範囲除外事項
以下の場合、または以下のように見受けられる場合は、製品の無償修理または交換の対象となりません。
・モータ・電球・ロータゴム・パッキン・Oリング・キセノン基板・その他消耗部品の磨耗や寿命の場合
・ 火災、地震、落雷、塩害、風水雪害、その他天災地変、または異常電圧などによる故障・損傷の場合
・ 停電、電源・ケーブルなどの故障による電気の切断に起因する故障・損傷の場合
・ 製品を取付け又は接続しているお客様の装置・機器・車両・船舶などとの間に生じる独特の動作不具合や故障の場合
・ 指定環境や推奨環境以外でのご使用により発生する不具合や故障の場合
・ 製品性能を超える環境やご使用方法により発生する不具合や故障の場合
・ お客様の使用上の誤りやお客様が独自に改造・修理・部品交換をされたことに起因する故障・損傷の場合
・ 交換/取付作業による製品破損(例:物理的破損、静電気によるデバイスなどの損傷)の場合
・ 輸送・移動時の落下衝撃等、お客様の取扱いが適正でないために生じた故障・損傷の場合
・ 故意または過失による製品の故障または破損の場合
・ 製品が日本以外の国で使われている場合

■保証免責事項
お買い上げ製品(ソフトウエアを含む)の故障もしくは動作不具合により直接または間接的に生じた被害・損害、設備および財産への損害、お客様および関係する第三者の製品やシステムへの損害、顧客からの信用、またはそれらを修復する際に生じる費用(人件費、交通費、復旧費)など、一切の保証は致しかねます。

■責任制限
・ 弊社の責任範囲は、製品の故障箇所の修理または交換のみに限ります。
従いまして、製品自体または製品の使用から直接または間接的に生じたいかなる損害についても、弊社に故意または重大なる過失がある場合を除き、一切責任を負うものではありません。
また、弊社が責任を負う場合でも、重大な人身損害の場合を除き、お客様が購入された製品価格を超えて責任を負うものではありません。
・ 製品の修理や交換がサービス応答時間内に対処できないことから発生する直接的及び間接的損失または損害、並びに逸失利益の責任を弊社は負いません。
・ 弊社が発行する製品取扱説明書その他の文書、または情報に印刷上、事務上、その他誤りまたは記述漏れがある場合は、弊社は責任なしに修正することができます。また、そこから発生するあらゆる損失または損害において弊社は一切責任を負うものではありません。

注) この保証書は本書に明示した期間・条件のもとで無償修理または交換をお約束するもので、お客様の法律上の権利を制限するものではありません。

注　意

● この説明書注意事項に記載した警告事項・注意事項に反したお取扱い，改造や天災などによって生じた故障や損害などについては、責任を負いかねますのでご了承ください。
● 寸法・仕様および構造などは、改善のため予告なく変更することがありますので、御了承ください。

世界中に「安心・安全・楽楽」をお届けする
株式会社 パトライト　J1B
本　社/〒541-0053　大阪市中央区本町4-4-25
※記載内容は、変更されることがあります。あらかじめご了承ください。
http://www.patlite.co.jp
受付時間 9:00～17:00 土/日/祝日と夏期/年末年始の休日は、留守番電話でお受けいたします。
●技術相談窓口(無料) ■FAX 0120(497)090 ■FAX. 079(568)6604
※ご注文・価格・商品内容等は、各営業所拠点または代理店にお問い合わせください。

B95100115 O
'13.11.NHI

PATLITE　B95100115 O

生産終了
Production end

電話着信音検知器

電話ですよ!

取扱説明書
[Model : DT-02型]

このたびは、**パトライト 電話ですよ!** をお買い上げいただきましてありがとうございます。ご使用の前にこの取扱説明書をよくお読みのうえ、正しくお使いください。また本書は大切に保管し、保守・点検や補修などをするときには必ず本書を読み直してください。なおご不明な点は最終ページに記載しています技術相談窓口へお問い合わせください。

安全上のご注意

お使いになる人や他の人への危害、財産への損害を未然に防ぐため、必ずお守りいただくことを、次のように説明しています。
■表示内容を無視して誤った使い方をした時に生じる危害や損害の程度を、次の表示で区分し説明しております。

⚠警告	この表示の欄は「死亡または重傷などを負う可能性が想定される」内容です。
⚠注意	この表示の欄は「傷害を負う可能性または物的損害のみが発生する可能性が想定される」内容です。

1. 安全のため必ずお守りいただきたいこと

⚠警告

● ランプレンズを外した状態や、割れた状態での放置・使用はしないでください。電球の熱による火傷、あるいは漏電など非常に危険です。
● 電球交換など補修をされる際は感電や火傷防止のため、必ず電源を切り、電球の熱が充分に下がってからおこなってください。
● 配線及び工事を伴う設置は専門業者または電気的知識のある技術者がおこなってください。感電・火災・落下・故障などの危険があります。
● 本製品を安全重視の保安目的でご使用される場合には必ず日常点検を実施し、万一の不具合・故障発生時のために、他の機器との併用をおこなってください。

⚠注意

● 家庭用AC100V専用です。電源を確かめてからご使用ください。
● 使用電球は「仕様」の項に表示された電球以外は、使用しないでください。製品の故障や電源焼損の原因となります。
本体やピックアップは、防水構造ではありません。屋内もしくは水のかからない場所でご使用ください。漏電や故障の原因となります。
● 出力コンセントへは、AC100V300W以上の機器や、高周波点灯蛍光灯、キセノン灯などの突入電流が10Aを超える機器は接続しないでください。故障や火災の原因になります。

2. 対応機器

音の鳴る電話機、インターホン、ブザー、ベルなどに使用可能です。
ただし次のような機器には、使用できませんのでご注意ください。
○ 音の鳴らないバイブレーションタイプの機器。
○ 受話器から音の鳴る機器(コードレスホンなど)。
○ 400Hz以下の低音で鳴る機器(福祉用シルバーベルなど)。
○ ピックアップを取付けできない機器。
ピックアップ取付スペースに、高さ6mm以上が必要です。
また、曲面へ取付けた場合検知しにくいことがあります。
○ 外線音と内線音が別のスピーカから鳴る電話機には、どちらか片側しか検知することができません。

Rev.1.3　　製品保証規定

この保証規定は、お買い上げいただいた製品に対して株式会社パトライト(以下弊社)がお客様に保証する内容について明記しています。

■ 製品保証について
取扱説明書等の注意書きに基づくお客様の正常なご使用状態のもとで、保証期間内に万一故障した場合、無償にて故障箇所の修理または製品の交換をさせていただきます。製品保証の原則は故障箇所の修理です。

■保証期間
製品はお客様がお買い求めいただいてから12ヶ月間の保証を致します。
保証期間経過後は有償修理扱いとなります。 保証期間内に製品の修理・交換対応があったとしても、保証期間はその製品のお買い上げ日より12ヶ月間をもって満了となります。

■保証内容について
保証は製品の無償修理または交換に限定され、お客様の故障品調査や作業人件費、交通費・付属品など、製品以外に関する費用は保証の対象ではありません。

■保証範囲除外事項
以下の場合、または以下のように見受けられる場合は、製品の無償修理または交換の対象となりません。
・モータ・電球・ロータゴム・パッキン・Oリング・キセノン基板・その他消耗部品の磨耗や寿命の場合
・ 火災、地震、落雷、塩害、風水雪害、その他天災地変、または異常電圧などによる故障・損傷の場合
・ 停電、電源・ケーブルなどの故障による電気の切断に起因する故障・損傷の場合
・ 製品を取付け又は接続しているお客様の装置・機器・車両・船舶などとの間に生じる独特の動作不具合や故障の場合
・ 指定環境や推奨環境以外でのご使用により発生する不具合や故障の場合
・ 製品性能を超える環境やご使用方法により発生する不具合や故障の場合
・ お客様の使用上の誤りやお客様が独自に改造・修理・部品交換をされたことに起因する故障・損傷の場合
・ 交換/取付作業による製品破損(例:物理的破損、静電気によるデバイスなどの損傷)の場合
・ 輸送・移動時の落下衝撃等、お客様の取扱いが適正でないために生じた故障・損傷の場合
・ 故意または過失による製品の故障または破損の場合
・ 製品が日本以外の国で使われている場合

■保証免責事項
お買い上げ製品(ソフトウエアを含む)の故障もしくは動作不具合により直接または間接的に生じた被害・損害、設備および財産への損害、お客様および関係する第三者の製品やシステムへの損害、顧客からの信用、またはそれらを修復する際に生じる費用(人件費、交通費、復旧費)など、一切の保証は致しかねます。

■責任制限
・ 弊社の責任範囲は、製品の故障箇所の修理または交換のみに限ります。
従いまして、製品自体または製品の使用から直接または間接的に生じたいかなる損害についても、弊社に故意または重大なる過失がある場合を除き、一切責任を負うものではありません。
また、弊社が責任を負う場合でも、重大な人身損害の場合を除き、お客様が購入された製品価格を超えて責任を負うものではありません。
・ 製品の修理や交換がサービス応答時間内に対処できないことから発生する直接的及び間接的損失または損害、並びに逸失利益の責任を弊社は負いません。
・ 弊社が発行する製品取扱説明書その他の文書、または情報に印刷上、事務上、その他誤りまたは記述漏れがある場合は、弊社は責任なしに修正することができます。また、そこから発生するあらゆる損失または損害において弊社は一切責任を負うものではありません。

注) この保証書は本書に明示した期間・条件のもとで無償修理または交換をお約束するもので、お客様の法律上の権利を制限するものではありません。

注　意

● この説明書注意事項に記載した警告事項・注意事項に反したお取扱い，改造や天災などによって生じた故障や損害などについては、責任を負いかねますのでご了承ください。
● 寸法・仕様および構造などは、改善のため予告なく変更することがありますので、御了承ください。

世界中に「安心・安全・楽楽」をお届けする
株式会社 パトライト　J1B
本　社/〒541-0053　大阪市中央区本町4-4-25
※記載内容は、変更されることがあります。あらかじめご了承ください。
http://www.patlite.co.jp
受付時間 9:00～17:00 土/日/祝日と夏期/年末年始の休日は、留守番電話でお受けいたします。
●技術相談窓口(無料) ■FAX 0120(497)090 ■FAX. 079(568)6604
※ご注文・価格・商品内容等は、各営業所拠点または代理店にお問い合わせください。

B95100115 O
'13.11.NHI

PATLITE　B95100115 O

生産終了
Production end

電話着信音検知器

電話ですよ!

取扱説明書
[Model : DT-02型]

このたびは、パトライト 電話ですよ! をお買い上げいただきましてありがとうございます。ご使用の前にこの取扱説明書をよくお読みのうえ、正しくお使いください。また本書は大切に保管し、保守・点検や補修などをするときには必ず本書を読み直してください。なおご不明な点は最終ページに記載しています技術相談窓口へお問い合わせください。

安全上のご注意

お使いになる人や他の人への危害、財産への損害を未然に防ぐため、必ずお守りいただくことを、次のように説明しています。
■表示内容を無視して誤った使い方をした時に生じる危害や損害の程度を、次の表示で区分し説明しております。

⚠警告	この表示の欄は「死亡または重傷などを負う可能性が想定される」内容です。
⚠注意	この表示の欄は「傷害を負う可能性または物的損害のみが発生する可能性が想定される」内容です。

1. 安全のため必ずお守りいただきたいこと

⚠警告

● ランプレンズを外した状態や、割れた状態での放置・使用はしないでください。電球の熱による火傷、あるいは漏電など非常に危険です。
● 電球交換など補修をされる際は感電や火傷防止のため、必ず電源を切り、電球の熱が充分に下がってからおこなってください。
● 配線及び工事を伴う設置は専門業者または電気的知識のある技術者がおこなってください。感電・火災・落下・故障などの危険があります。
● 本製品を安全重視の保安目的でご使用される場合には必ず日常点検を実施し、万一の不具合・故障発生時のために、他の機器との併用をおこなってください。

⚠注意

● 家庭用AC100V専用です。電源を確かめてからご使用ください。
● 使用電球は「仕様」の項に表示された電球以外は、使用しないでください。製品の故障や電源焼損の原因となります。
本体やピックアップは、防水構造ではありません。屋内もしくは水のかからない場所でご使用ください。漏電や故障の原因となります。
● 出力コンセントへは、AC100V300W以上の機器や、高周波点灯蛍光灯、キセノン灯などの突入電流が10Aを超える機器は接続しないでください。故障や火災の原因になります。

2. 対応機器

音の鳴る電話機、インターホン、ブザー、ベルなどに使用可能です。
ただし次のような機器には、使用できませんのでご注意ください。
○ 音の鳴らないバイブレーションタイプの機器。
○ 受話器から音の鳴る機器(コードレスホンなど)。
○ 400Hz以下の低音で鳴る機器(福祉用シルバーベルなど)。
○ ピックアップを取付けできない機器。
ピックアップ取付スペースに、高さ6mm以上が必要です。
また、曲面へ取付けた場合検知しにくいことがあります。
○ 外線音と内線音が別のスピーカから鳴る電話機には、どちらか片側しか検知することができません。

3. 取付け・調整方法

生産終了
Production end

⚠注意

- ピックアップ・電源用コードを引っぱらないでください。故障の原因となります。
- 電源プラグを差し込んだ後、出力用コンセントにはAC100Vが出力されますので、作業時には十分注意してください。

① ピックアップ取付け位置、製品の動作確認
送信機のピックアップを電話機等の呼出し音の出る部分にあて、電話機等を鳴らした時に正常に動作することを確認してください。

② ピックアップの取付け
ピックアップについている両面テープの保護紙をはがし、①で動作確認ができた位置に貼付けます。
※ 留守電メッセージなどが流れるスピーカと、呼び出し音の鳴るブザー位置が異なる電話機もございますので必ず位置をご確認のうえ、ピックアップを取り付けてください。

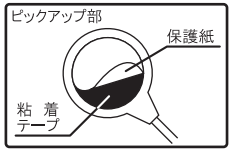

③ 本体の取付け
- 粘着テープによる取付け
本体裏面に付属の両面粘着テープを貼り、取り付けます。

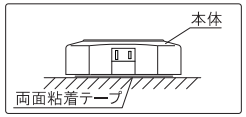

- ねじによる取付け
付属の一番長いねじ(3×40タッピンねじ)で、下図のねじ穴部の表面膜を破り、ねじ止めします。

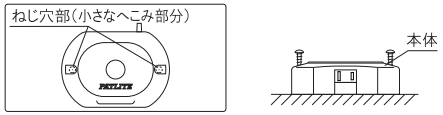

④ 感度調整(ピックアップ感度)
音を検知するピックアップの感度は、出荷時最大の状態となっており、小さな音でも反応しやすいので、周囲の騒音や受話器を強く置いた時の衝撃音等で誤動作する場合は、以下の手順で感度調整をしてください。
[感度調整方法]
- 感度調整ボリュームのつまみを「弱」方向(感度の鈍い状態)へいっぱいに回してください。
- 電話機を鳴らしてください。
- 感度調整ボリュームのつまみを「強」方向へゆっくりと回し少しずつ感度を上げ、作動した位置で止めてください。

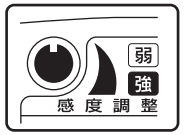

電話を鳴らすには次のような方法があります

○ 電話機自体に音量・音色確認用機能のついているタイプがあります。
○ 他の電話機よりかける。(受話器を取らなければ通話料はかかりません)
○ 親子電話の子機よりかける。(無料) など。
○ 本製品は電源を入れると、作動確認の為、出力コンセントから約4秒間100Vの電圧が出力されます。

4. 補修

⚠警告

- 補修をされる際は感電や火傷防止のため、必ず電源を切り、電球の熱が充分に下がってからおこなってください。

⚠注意

- ランプレンズや本体の汚れは水を含んだ柔らかい布で拭いてください。シンナー・ベンジン・ガソリン・油などで拭くと表面を侵し変色,変形する恐れがあります。

■ 補修パーツ
補修用パーツを揃えています。ご購入は販売店などにご相談ください。
両面テープをご用意しております。

5. 修理を依頼される前に

修理を依頼される前に下記内容をご確認ください。それでも正常に作動しない場合は、修理をご依頼ください。なおご不明な点は最終ページに記載しています技術相談窓口へお問い合わせください。
お問い合わせの際は銘板に明記していますロット番号をご連絡ください。

症 状	点検箇所	処置方法
電話が鳴っても動作をしない。	コンセント(AC100V)が抜けていませんか？	電源プラグをコンセントに差し込んでください。
	感度調整ボリュームが「弱」になっていませんか？	感度を上げてください。
	ピックアップの位置は正しいですか？	「3.取付け・調整方法」を参考にピックアップの位置を確認してください
	ピックアップのマイクに向かって、声を発してください。(感度を「強」にして、1秒以上発声してください。)	動作しないようであれば、内部ヒューズの断線等が考えられます。技術相談窓口へご連絡ください。

6. 仕様

■ 仕様

型式	DT-02
定格電圧	AC100V(50/60Hz)
消費電力	動作時:2W 待機時:0.6W
出力方式	AC100Vコンセント出力 出力容量:最大300W(3A) 突入電流:10Aまで
ピックアップ検知方式	コンデンサマイクによる音検知
ピックアップ検知範囲	400Hz～5kHz
コード(長さ・線種)	電源線:1.8m・VFF 0.75mm²(プラグ付) ピックアップ線:90cm・単芯シールド線
質量	170g

※受話器をとってから約3秒間出力します。

■ 各部の名称・外観寸法 (mm)

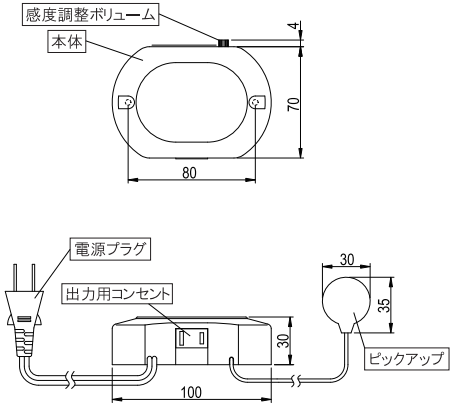

3. 取付け・調整方法

生産終了
Production end

⚠注意

- ピックアップ・電源用コードを引っぱらないでください。故障の原因となります。
- 電源プラグを差し込んだ後、出力用コンセントにはAC100Vが出力されますので、作業時には十分注意してください。

① ピックアップ取付け位置、製品の動作確認
送信機のピックアップを電話機等の呼出し音の出る部分にあて、電話機等を鳴らした時に正常に動作することを確認してください。

② ピックアップの取付け
ピックアップについている両面テープの保護紙をはがし、①で動作確認ができた位置に貼付けます。
※ 留守電メッセージなどが流れるスピーカと、呼び出し音の鳴るブザー位置が異なる電話機もございますので必ず位置をご確認のうえ、ピックアップを取り付けてください。

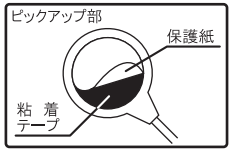

③ 本体の取付け
- 粘着テープによる取付け
本体裏面に付属の両面粘着テープを貼り、取り付けます。

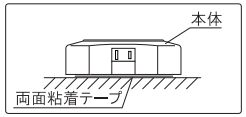

- ねじによる取付け
付属の一番長いねじ(3×40タッピンねじ)で、下図のねじ穴部の表面膜を破り、ねじ止めします。

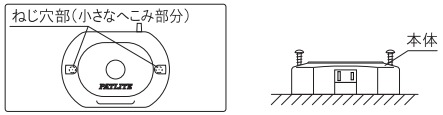

④ 感度調整(ピックアップ感度)
音を検知するピックアップの感度は、出荷時最大の状態となっており、小さな音でも反応しやすいので、周囲の騒音や受話器を強く置いた時の衝撃音等で誤動作する場合は、以下の手順で感度調整をしてください。
[感度調整方法]
- 感度調整ボリュームのつまみを「弱」方向(感度の鈍い状態)へいっぱいに回してください。
- 電話機を鳴らしてください。
- 感度調整ボリュームのつまみを「強」方向へゆっくりと回し少しずつ感度を上げ、作動した位置で止めてください。

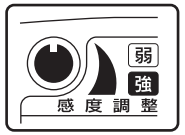

電話を鳴らすには次のような方法があります

○ 電話機自体に音量・音色確認用機能のついているタイプがあります。
○ 他の電話機よりかける。(受話器を取らなければ通話料はかかりません)
○ 親子電話の子機よりかける。(無料) など。
○ 本製品は電源を入れると、作動確認の為、出力コンセントから約4秒間100Vの電圧が出力されます。

4. 補修

⚠警告

- 補修をされる際は感電や火傷防止のため、必ず電源を切り、電球の熱が充分に下がってからおこなってください。

⚠注意

- ランプレンズや本体の汚れは水を含んだ柔らかい布で拭いてください。シンナー・ベンジン・ガソリン・油などで拭くと表面を侵し変色,変形する恐れがあります。

■ 補修パーツ
補修用パーツを揃えています。ご購入は販売店などにご相談ください。
両面テープをご用意しております。

5. 修理を依頼される前に

修理を依頼される前に下記内容をご確認ください。それでも正常に作動しない場合は、修理をご依頼ください。なおご不明な点は最終ページに記載しています技術相談窓口へお問い合わせください。
お問い合わせの際は銘板に明記していますロット番号をご連絡ください。

症 状	点検箇所	処置方法
電話が鳴っても動作をしない。	コンセント(AC100V)が抜けていませんか？	電源プラグをコンセントに差し込んでください。
	感度調整ボリュームが「弱」になっていませんか？	感度を上げてください。
	ピックアップの位置は正しいですか？	「3.取付け・調整方法」を参考にピックアップの位置を確認してください
	ピックアップのマイクに向かって、声を発してください。(感度を「強」にして、1秒以上発声してください。)	動作しないようであれば、内部ヒューズの断線等が考えられます。技術相談窓口へご連絡ください。

6. 仕様

■ 仕様

型式	DT-02
定格電圧	AC100V(50/60Hz)
消費電力	動作時:2W 待機時:0.6W
出力方式	AC100Vコンセント出力 出力容量:最大300W(3A) 突入電流:10Aまで
ピックアップ検知方式	コンデンサマイクによる音検知
ピックアップ検知範囲	400Hz～5kHz
コード(長さ・線種)	電源線:1.8m・VFF 0.75mm²(プラグ付) ピックアップ線:90cm・単芯シールド線
質量	170g

※受話器をとってから約3秒間出力します。
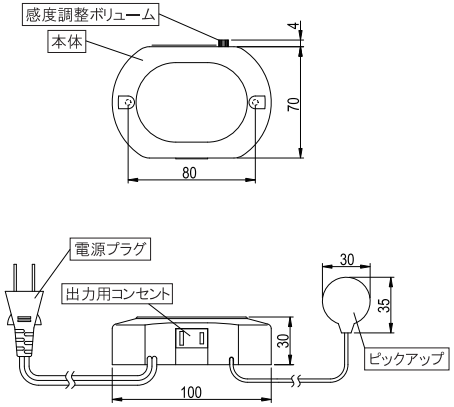
■ 各部の名称・外観寸法 (mm)